オートドアミラーコントローラー取付解説書

トヨタ　　ノア/ヴォクシー

R70系　2007年（H19年）6月～

≪　取付概要　≫

①基本配線方法は「　B・C　」タイプになります。
②運転席ドア内張り内で全ての配線が可能です。
③「キー検出スイッチプラス線　茶色」をACC電源に接続して下さい。
また、「キー検出スイッチマイナス　茶/白線」はビニールテープ等で必ず絶縁して下さい。

2. フロントドアインサイドハンドルベゼル プラグ RH取りはずし

a. 保護テープを巻いたマイナスドライバーを使用して、ツメのかん合3箇所をはずし、フロントドアインサイドハンドルベゼルプラグRHを取りはずす。

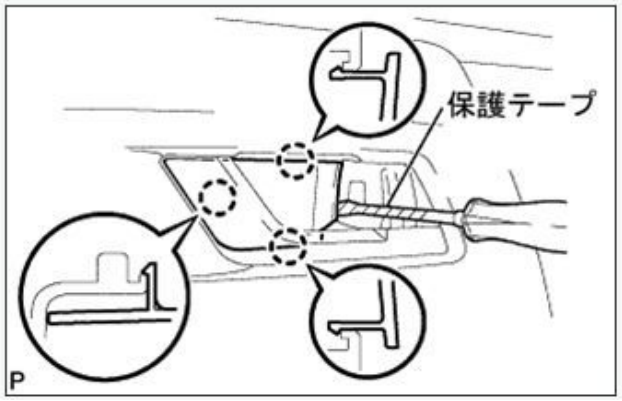

3. マルチプレックスネットワークマスタスイッチASSY W/フロントアームレストベースパネルUPR RH取りはずし

a. 保護テープを巻いたマイナスドライバーを使用して、車両前方側からツメのかん合7箇所をはずす。

■ 注 意 ■
アウターミラースイッチ取り付け部が破損するおそれがある為、ゆっくりとツメのかん合をはずし持ち上げる。

b. コネクターを切り離し、マルチプレックスネットワークマスタスイッチASSY w/フロントアームレストベースパネルUPR RHを取りはずす。

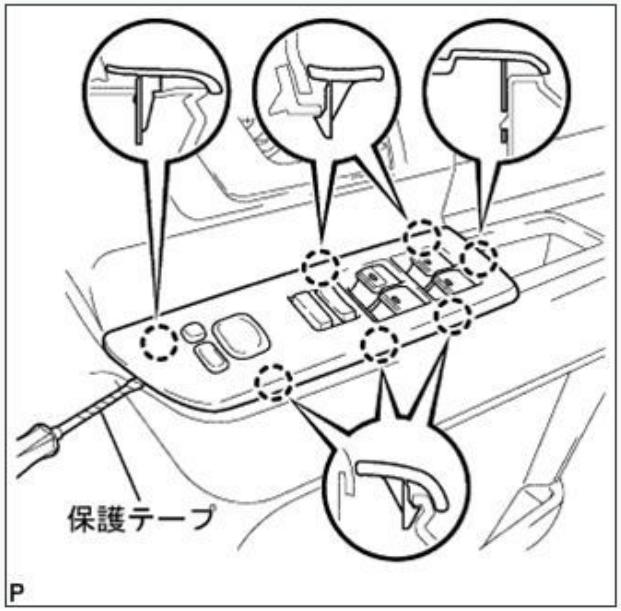

7. フロントドアトリム ボードSUB-ASSY RH取りはずし

a. スクリュー2本を取りはずす。

b. クリップリムーバーを使用して、フロントドアトリムボードRHのクリップのかん合11箇所をはずす。

c. フロントドアトリムボードRHを車両上方に持ち上げ、フロントドアガラスウェザストリップINN RHと一体で取りはずす。

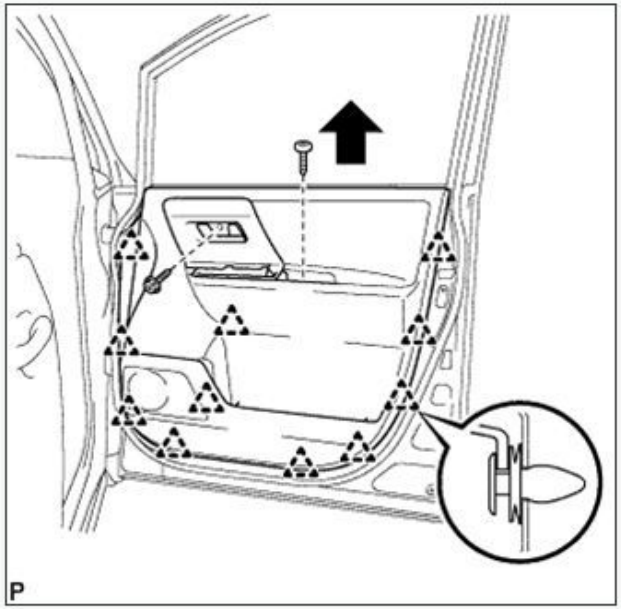

d. フロントドアロックリモートコントロールケーブルRHおよびフロントドアインサイドロッキングケーブルRHを切り離し、フロントドアインサイドハンドルRHをフロントドアトリムボードRHと一体で取りはずす。

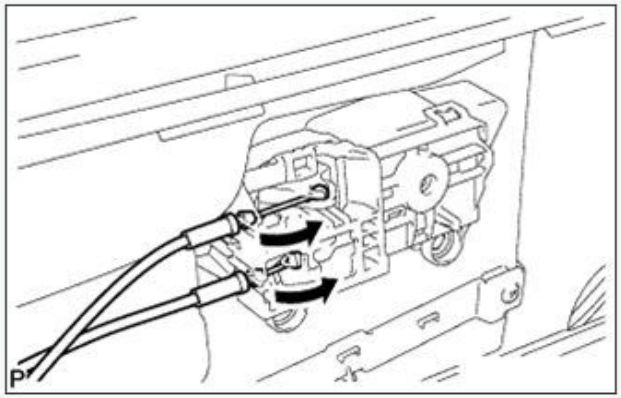

ドアミラー配線方法

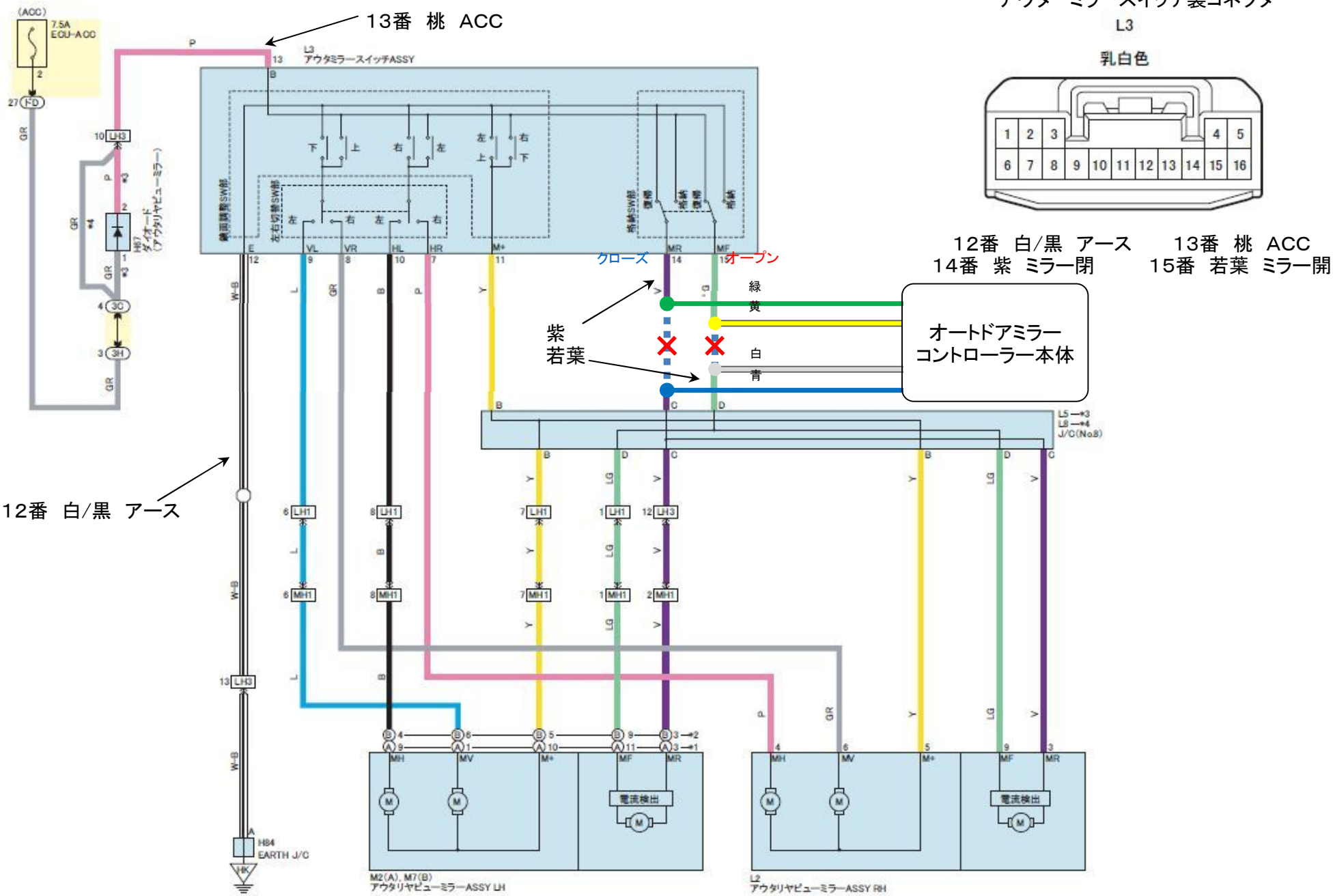

No.3

ドアロック配線方法

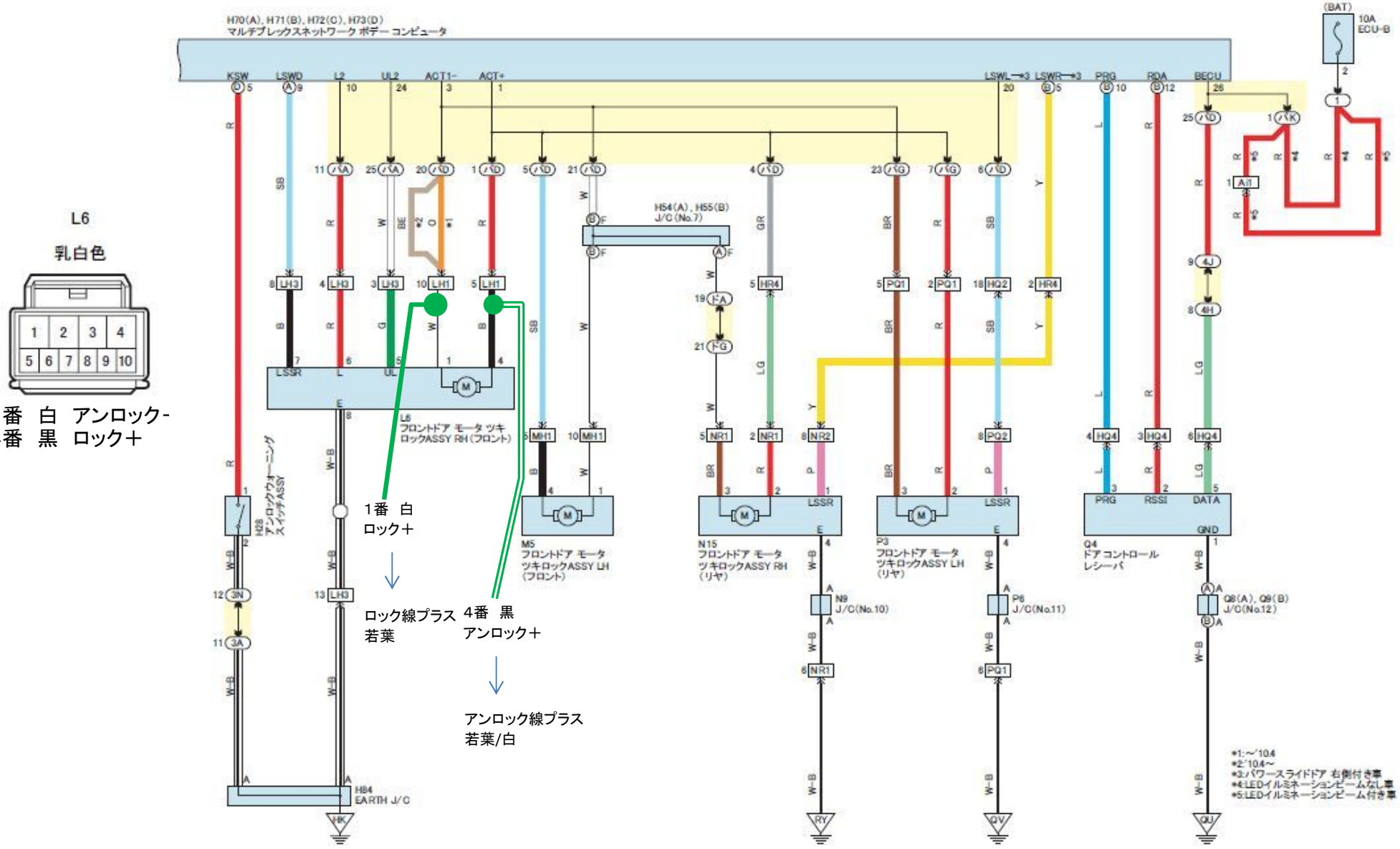
L6
乳白色
1 2 3 4
5 6 7 8 9 10
1番　白　アンロック-
4番　黒　ロック＋
1番　白
ロック＋
ロック線プラス
若葉
4番　黒
アンロック＋
アンロック線プラス
若葉/白
H70(A), H71(B), H72(C), H73(D)
マルチプレックスネットワーク ボデー コンピュータ
KSW
LSWD
L2
UL2
ACT1−
ACT+
LSWL
LSWR
PRG
RDA
BECU
(BAT)
10A
ECU-B
H54(A), H55(B)
J/C (No.7)
LSSR
UL
L6
フロントドア モータ ツキ
ロックASSY RH(フロント)
H28
アンロックウォーニング
スイッチASSY
M5
フロントドア モータ
ツキロックASSY LH
(フロント)
N15
フロントドア モータ
ツキロックASSY RH
(リヤ)
P3
フロントドア モータ
ツキロックASSY LH
(リヤ)
Q4
ドア コントロール
レシーバ
PRG
RSSI
DATA
GND
N9
J/C(No.10)
P6
J/C(No.11)
Q8(A), Q9(B)
J/C(No.12)
H84
EARTH J/C
*1:〜'10.4
*2:'10.4〜
*3:パワースライドドア 右側付き車
*4:LEDイルミネーションビームなし車
*5:LEDイルミネーションビーム付き車

常時電源及び各コネクタ位置艤装図

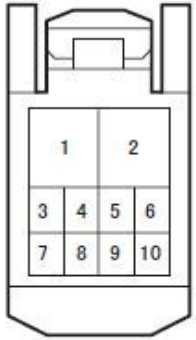
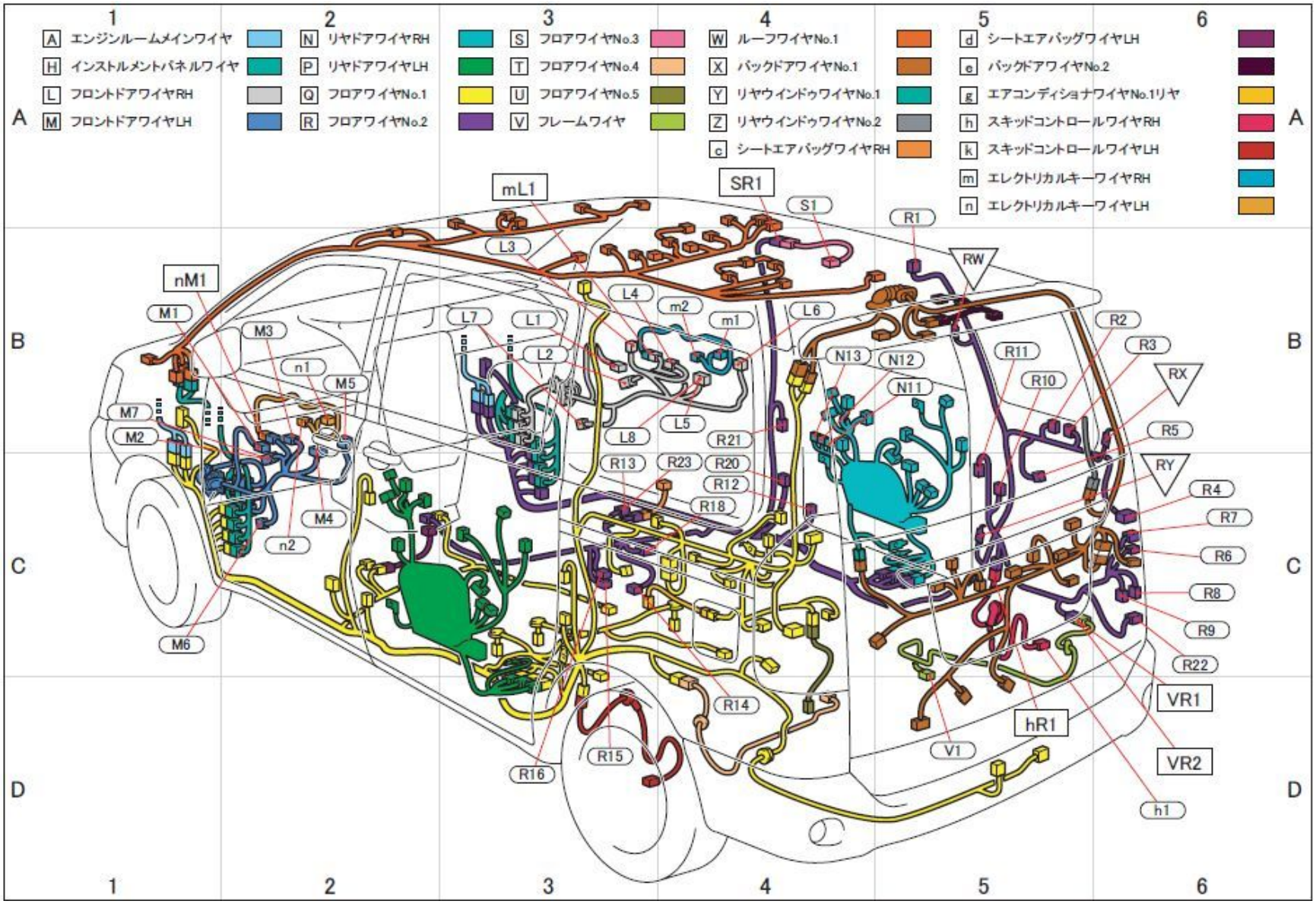
2番　黒　常時電源