# オートドアミラーコントローラー　取付け解説書

## ホンダ　オデッセイ

## ＲＢ３・４系　　２００８年１１月～

**【注意事項】**

① 運転席ドア内で取り付けが可能です。

② 基本配線方法は**Ｄタイプ**になりますのでオプションのリレーユニット
ＭＲ－３０をご購入ください。

③ ＡＣＣ電源が運転席ドア内に存在しません。必要な方はボディ側から
取り出してください。

必ずサーキットテスタ（検電器不可）で電圧測定を行ってください。
本資料は参考資料ですので取り付けに関する故障、トラブル等は弊社では
一切責任を負いかねますので予めご了承の上作業をお願いします。
車種、グレード等により配線場所、線色、コネクタ位置などが資料と
異なっている場合がございますので予めご了承ください。

キーフリー付車の場合は、キー検出スイッチプラス線　茶線をＩＧ電源に
接続して下さい！

**フジ電機工業株式会社　春日工場**

〒669-4132
兵庫県丹波市春日町野村530

ＴＥＬ　０７９５－７４－２１７７
ＦＡＸ　０７９５－７４－２３３３

Bullcon

# 1．運転席ドア内張りの取り外し

**アドバイス**

ドア パネルおよび取外す部品に傷をつけないように作業すること。

知識 傷つきやすい部品を取外す際は、ハンディリムーバ セット(KTC ATP2014)相当品を使用する。

1. ガラスを下げる。

2. フック(A)を下に倒してキャップ(B)を外し、インナ ハンドル(C)からスクリュ(D)を外す。

   **アドバイス**

   キャップ(B)は矢印の位置を押し、手前に倒して取外すこと。

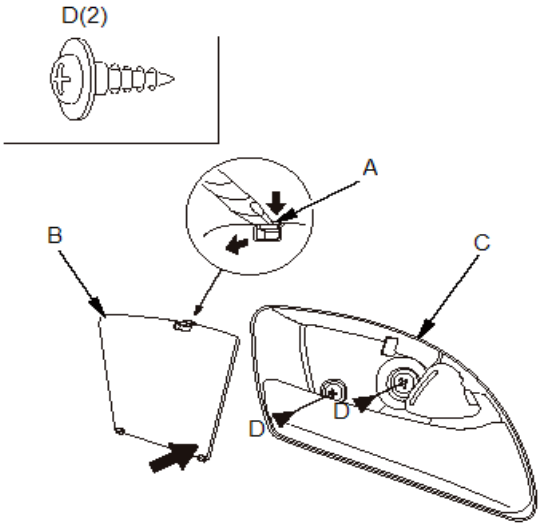


3. ライニング(A)からキャップ(B)を取外し、スクリュ(C)を取外す。

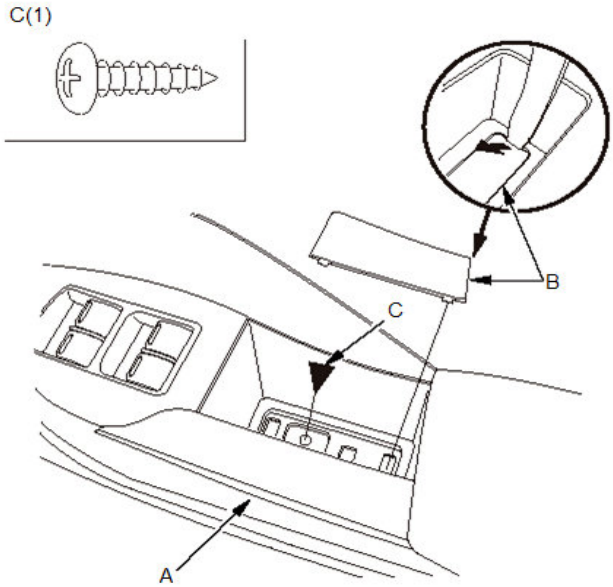


4. ライニング(A)を取外す。
   - 4-1 クリップ リムーバを使用し、ライニング下側からクリップ(B)を外し、ライニング下側を手前に引出す。
   - 4-2 ライニング上側のクリップを外す。
   - 4-3 ライニングの後側から上方へずらして、ライニングをドア パネルから取外す。

   **アドバイス**

   インナ ハンドル(C)との接続部に損傷を与える恐れがあるため、ライニングは無理に持上げないこと。

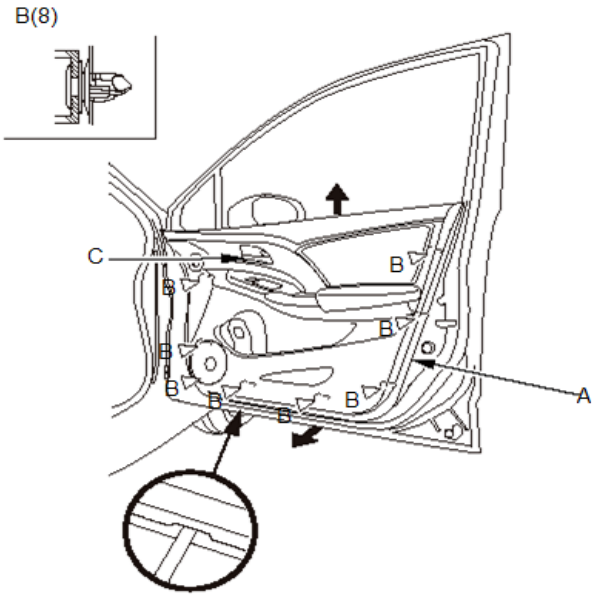

5. ライニング開口部からインナ ハンドル(A)のフック(B)を外し、ライニング(C)から浮かせる。

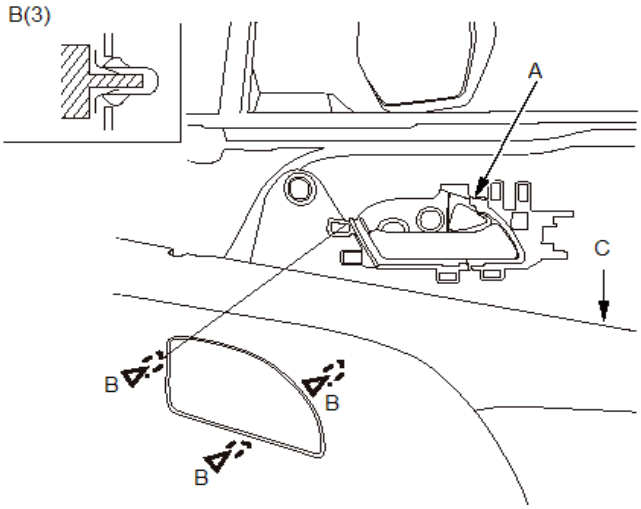


6. ライニング(A)を保持しながら、パワー ウインド スイッチ カプラ(B)、パワー ミラー スイッチ カプラ(C)(運転席側)、装備車:カーテシ ライト バルブ ソケット(D)、ドア ライニング ライト カプラ(E)、およびシート ヒータ スイッチ カプラ(F)の接続を外して、ライニングを取外す。

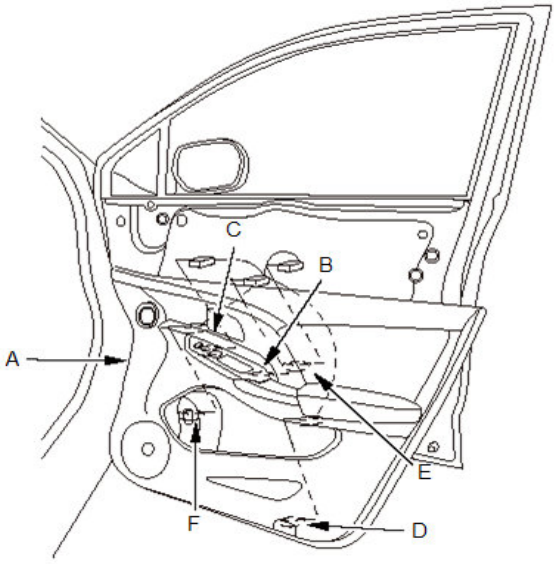


## 2．ドアミラー配線方法

### 運転席側

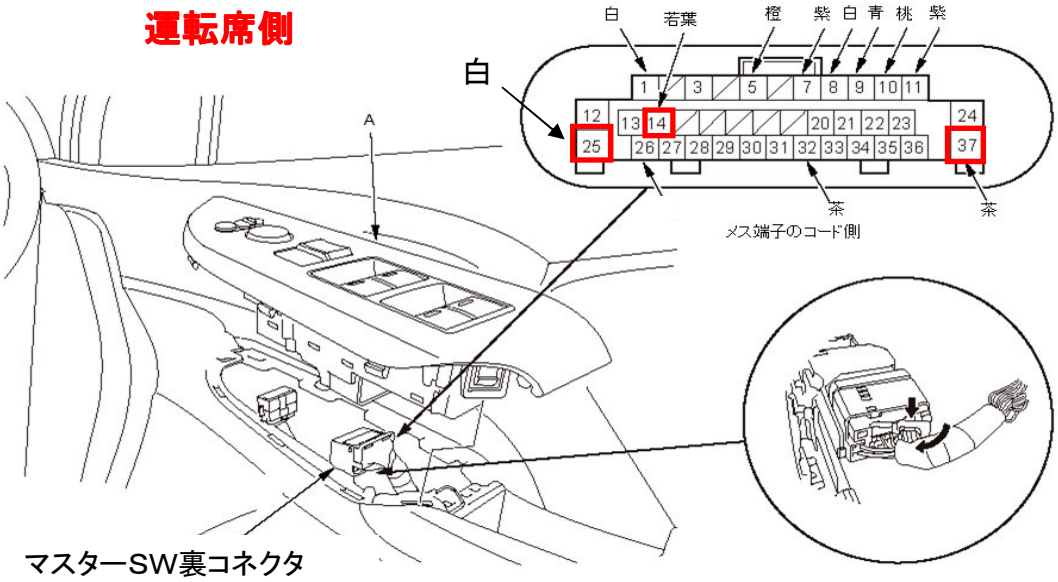


**２５番 白　常時電源　　３７番　茶　ボディアース　　１４番　若葉　ＩＧ電源**

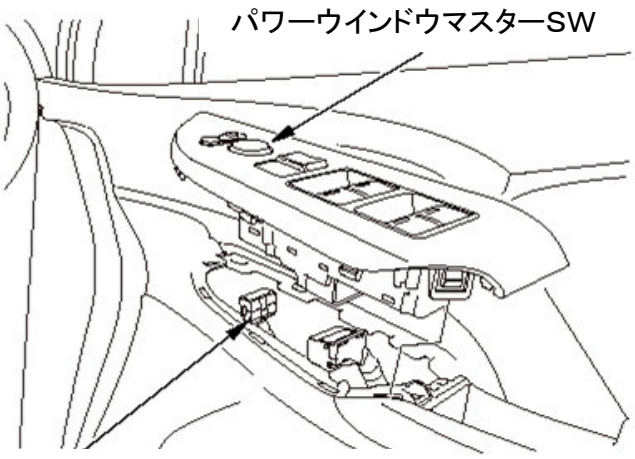


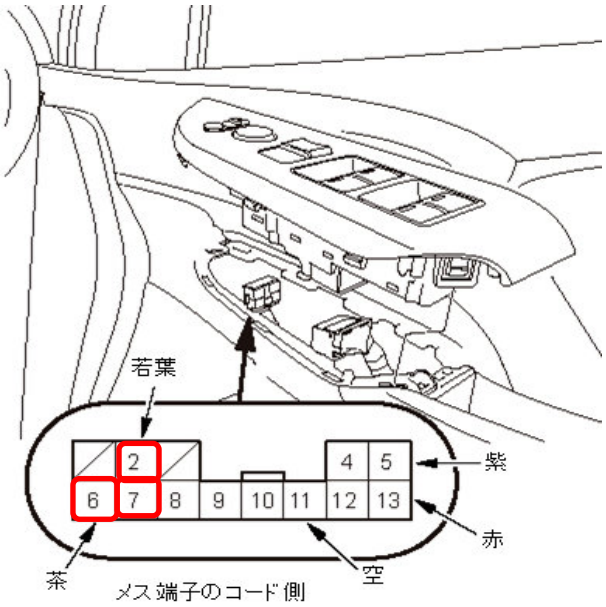


２番　若葉　ＩＧ電源
６番　茶　ボディアース
７番　橙　格納/復帰線

ミラー格納/復帰スイッチ

13Pコネクタ

７番 橙　格納/復帰

カット

２番　若葉　ＩＧ電源

車両側　ＩＧ電源

緑

青

黄

水色

ドアミラー
コントローラー
本体

リレーユニット
MR－30

赤

黄

25番　白　常時電源

37P コネクタ

マスターコネクタ

パワーウインドウマスターSW　助手席

OPEN

CLOSE

ＬＩＮ（多重通信）

運転席ドアMICU

OPEN

CLOSE

ミラー　左

ミラー　右

## ロック・アンロック線の場所

**運転席側**

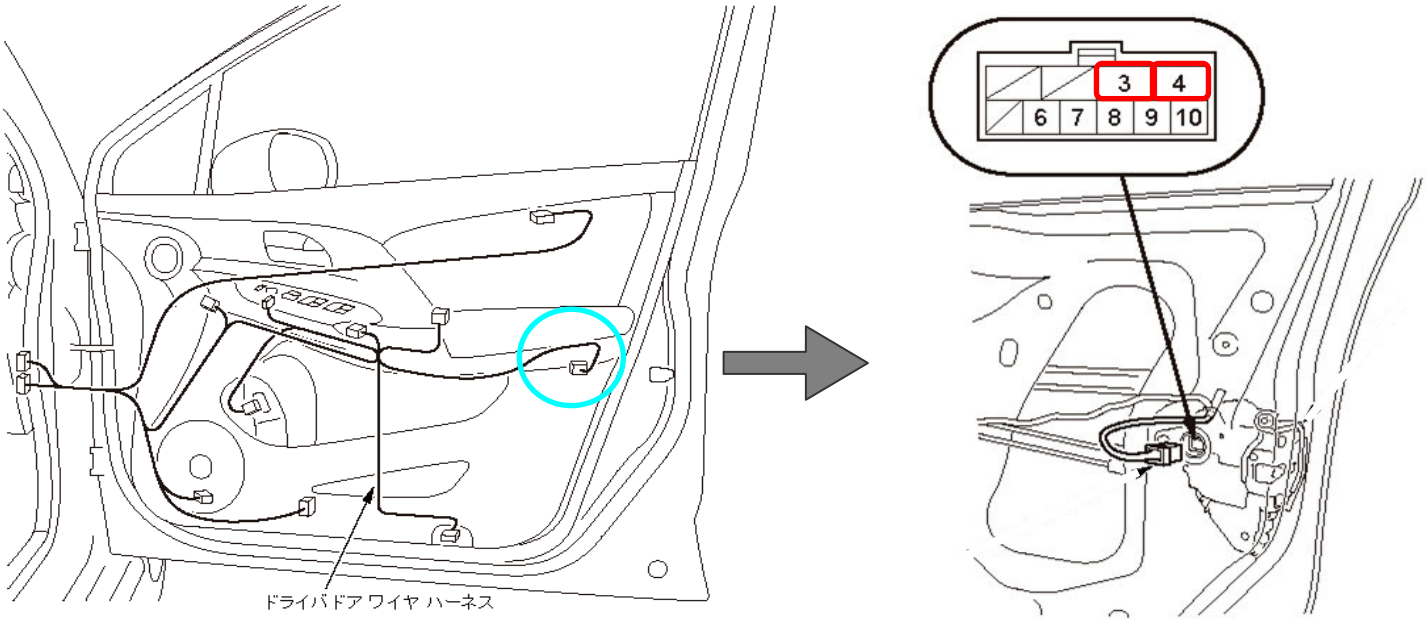


**３番　青　ロック　　４番　黄　アンロック**