オートドアミラーコントローラー　取付け解説書

ホンダ　オデッセイ

ＲＣ１・２・４系　　２０１３年１１月～

【注意事項】

① 運転席ドア内で取り付けが可能です。

② 基本配線方法はＤタイプになりますのでオプションのリレーユニット
ＭＲ－３０をご購入ください。

③ ＡＣＣ電源が運転席ドア内に存在しません。必要な方はボディ側から
取り出してください。

必ずサーキットテスタ（検電器不可）で電圧測定を行ってください。
本資料は参考資料ですので取り付けに関する故障、トラブル等は弊社では
一切責任を負いかねますので予めご了承の上作業をお願いします。
車種、グレード等により配線場所、線色、コネクタ位置などが資料と
異なっている場合がございますので予めご了承ください。

スマートキーシステム付車の場合は、キー検出スイッチプラス線　茶線を
ＩＧ電源に接続して下さい！

フジ電機工業株式会社　春日工場

〒669-4132
兵庫県丹波市春日町野村530

ＴＥＬ　０７９５－７４－２１７７
ＦＡＸ　０７９５－７４－２１８７

Bullcon

１．運転席ドア内張りの取り外し

1. フロント ドア パネル 取外し

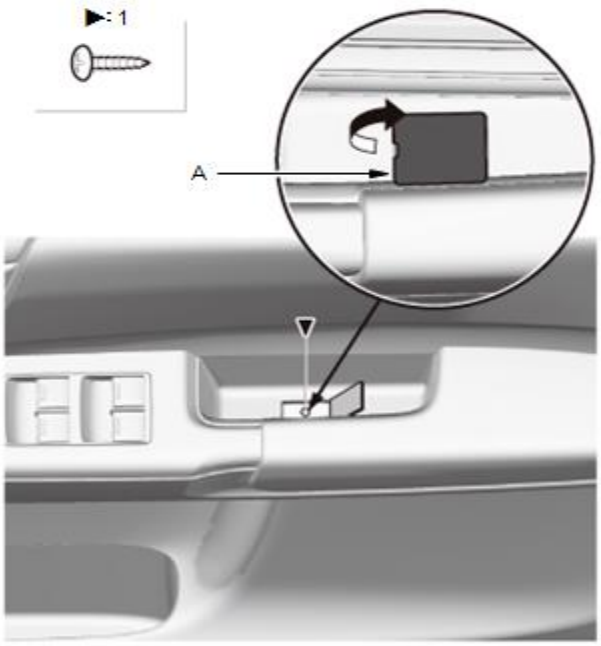

1. マイナス ドライバを使用し、切欠きをこじり上げ、プル ポケット キャップ(A)を開く。

2. スクリュを取外す。

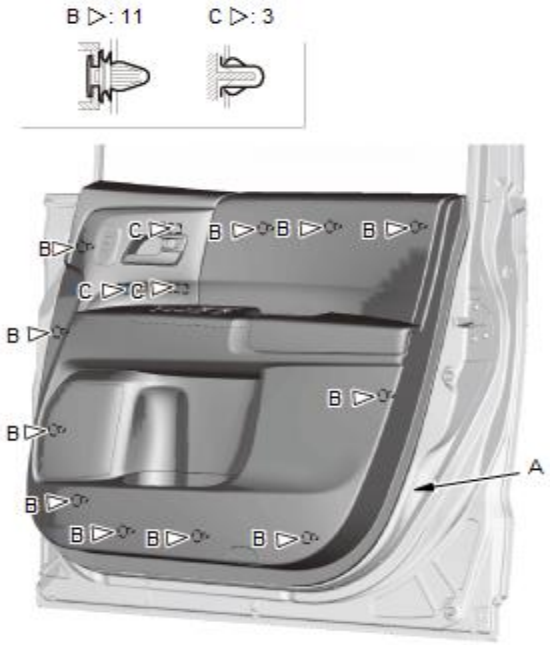

3. フロント ドア ライニング(A)下側のすき間にハンディリムーバを挿入し、ライニングを手前に引出し、クリップ(B、C)を外す。

4. フロント ドア ライニングを後方から上方へずらして取外す。

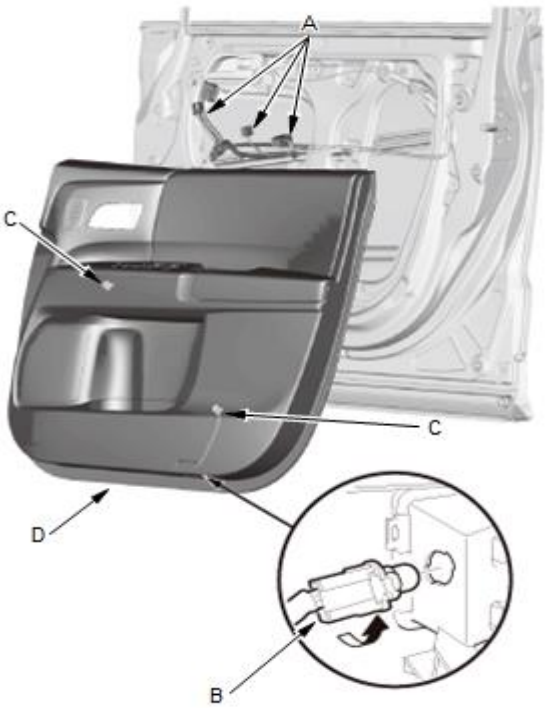

5. カプラ(A)およびカーテシ ライト バルブ ソケット(B)を外し、ハーネス クリップ(C)を取外す。

6. フロント ドア ライニング(D)を引出す。

２．ドアミラー配線方法

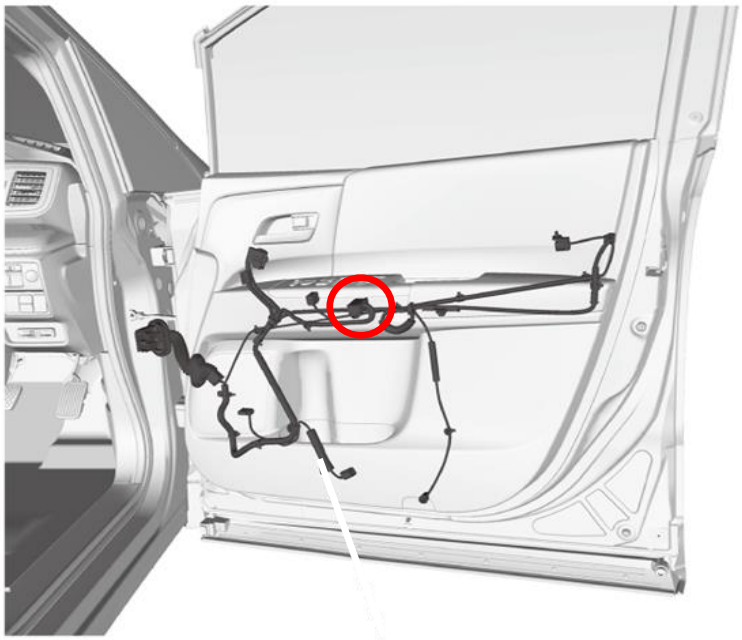

パワーウインドマスタスイッチ
３７ピンコネクタ

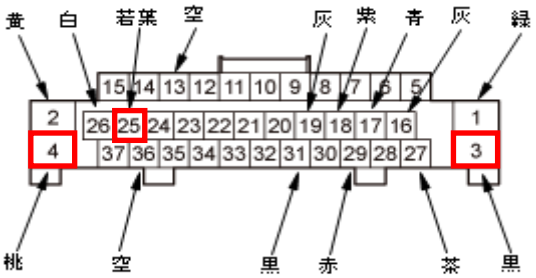

４番　桃　常時電源

３番　黒　ボディアース

１１番　青　格納/復帰線

２５番　若葉　ＩＧ電源

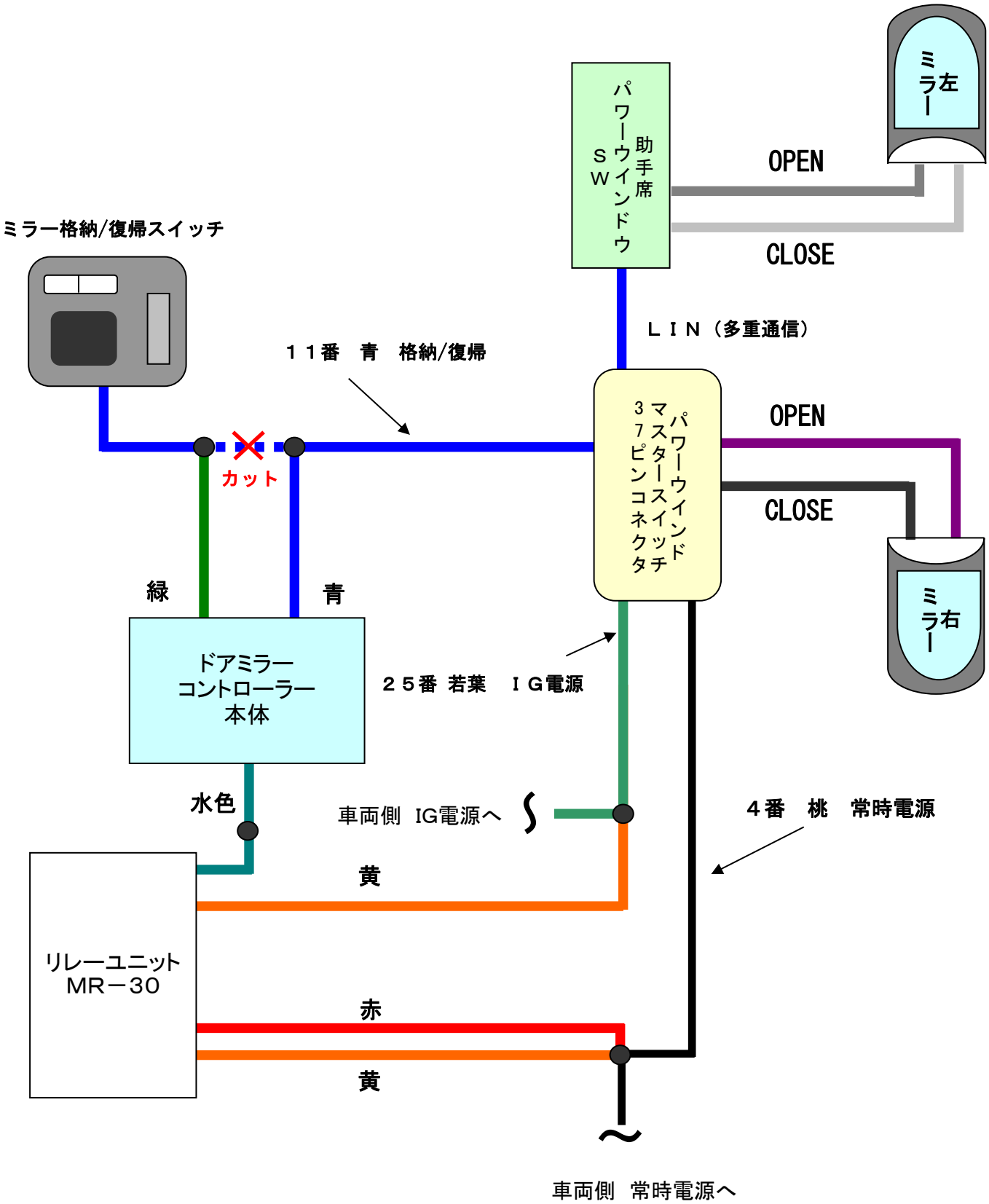
ミラー左
OPEN
CLOSE
助手席
パワーウインドウ
SW
ミラー格納/復帰スイッチ
ＬＩＮ（多重通信）
１１番　青　格納/復帰
OPEN
CLOSE
パワーウインド
マスタースイッチ
３７ピンコネクタ
カット
緑
青
ミラー右
ドアミラー
コントローラー
本体
２５番 若葉　ＩＧ電源
水色
車両側　IG電源へ
４番　桃　常時電源
黄
リレーユニット
MR－30
赤
黄
車両側　常時電源へ

ロック・アンロック線の場所

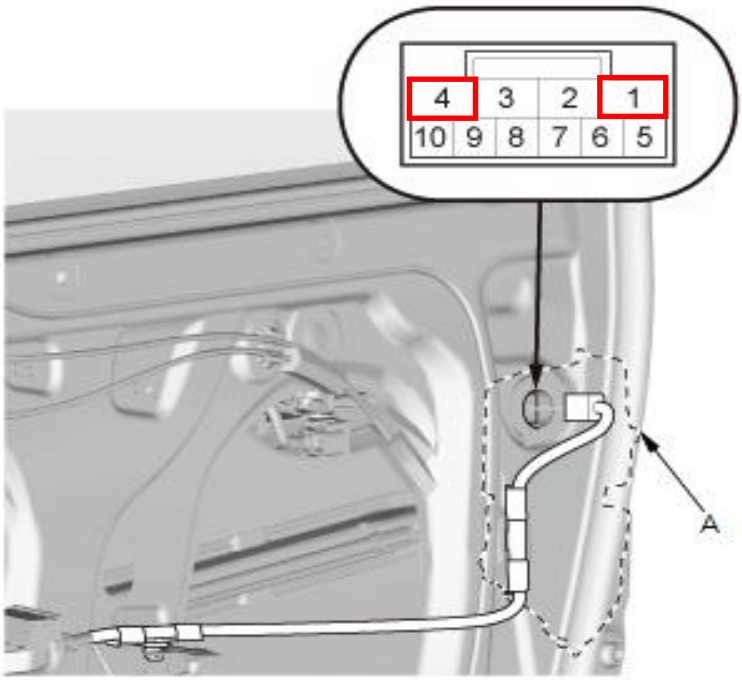

４番　青　ロック　　１番　薄茶　アンロック