2012.5.30.

オートドアミラーコントローラー　取付け解説書

トヨタ　プリウス

ＺＶＷ３０系　　２００９年５月～

【概要】

① 基本配線方法は**Ｂ・Ｃタイプ**になります。

② 必ずサーキットテスタ（検電器不可）で電圧測定を行ってください。
本資料は参考資料ですので取り付けに関する故障、トラブル等は弊社では一切責任を負いかねますので予めご了承の上作業をお願いします。
車種、グレード等により配線場所、線色、コネクタ位置などが資料と異なっている場合がございますので予めご了承ください。

キー検出スイッチプラス線 茶線をＡＣＣ電源に接続して下さい！

フジ電機工業株式会社　春日工場

〒669-4132
兵庫県丹波市春日町野村530

ＴＥＬ ０７９５－７４－２１７７
ＦＡＸ ０７９５－７４－２３３３

Bullcon

アウターミラースイッチの取り外し

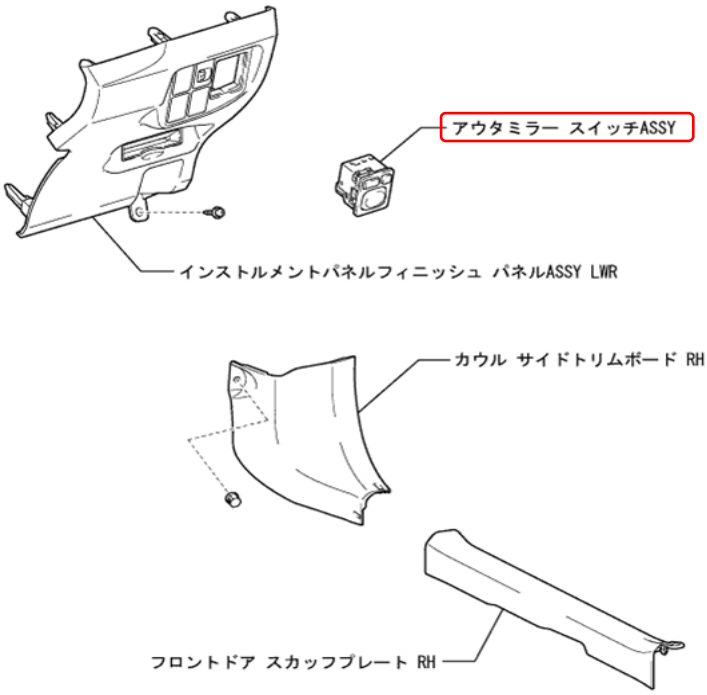

1. フロントドア スカッフプレート RH取りはずし

a. ツメのかん合10箇所をはずし、フロントドアスカッフプレートRHを取りはずす。

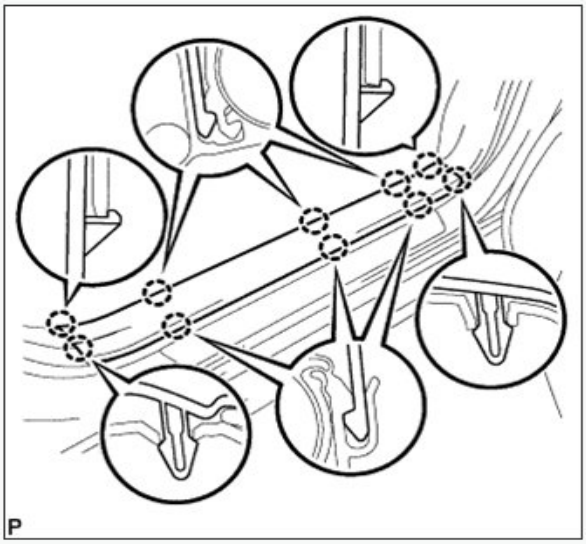

2. カウル サイドトリムボード RH取りはずし

a. クリップを取りはずす。

b. クリップのかん合2箇所をはずし、カウルサイドトリムRHを取りはずす。

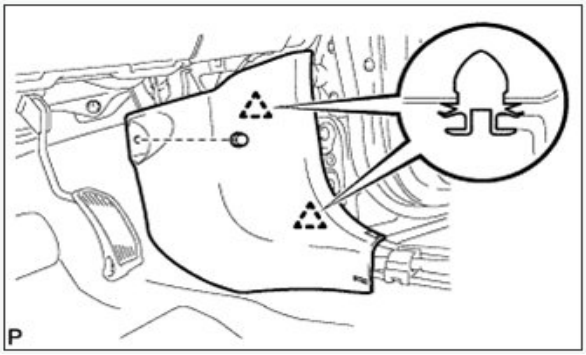

3. インストルメントパネルフィニッシュ パネルASSY LWR取りはずし

a. スクリュー<C>を取りはずす。

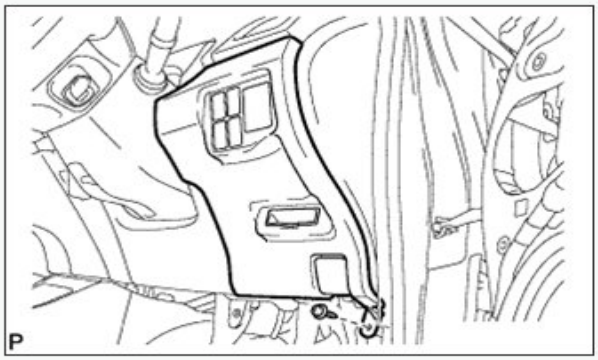

b. 図のように、ツメ6箇所およびクリップのかん合をはずす。

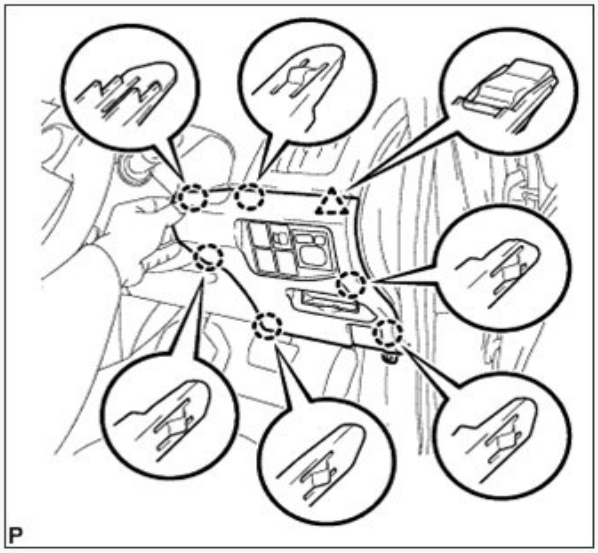

c. ツメのかん合およびガイド2箇所をはずし、フードロックコントロールケーブルを切り離す。

d. 各クランプのかん合をはずす。

e. 各コネクターを切り離し、インストルメントパネルフィニッシュパネルASSY LWRを取りはずす。

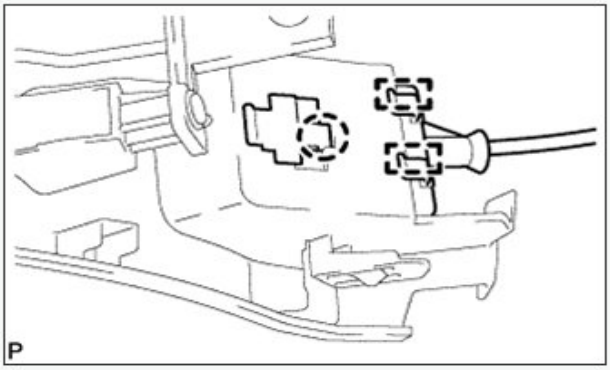

4. アウタミラー スイッチASSY取りはずし

a. ツメのかん合2箇所をはずし、アウタミラースイッチASSYを取りはずす。

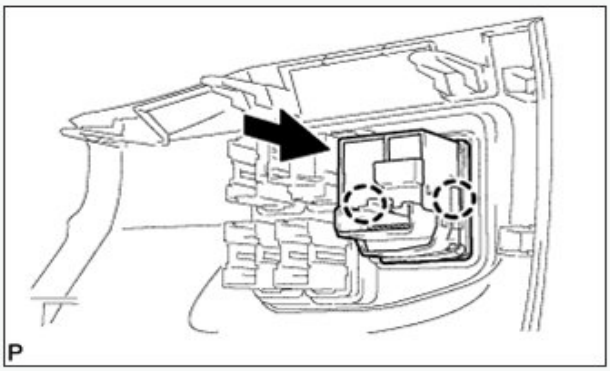

ドアミラー格納/復帰線の配線方法

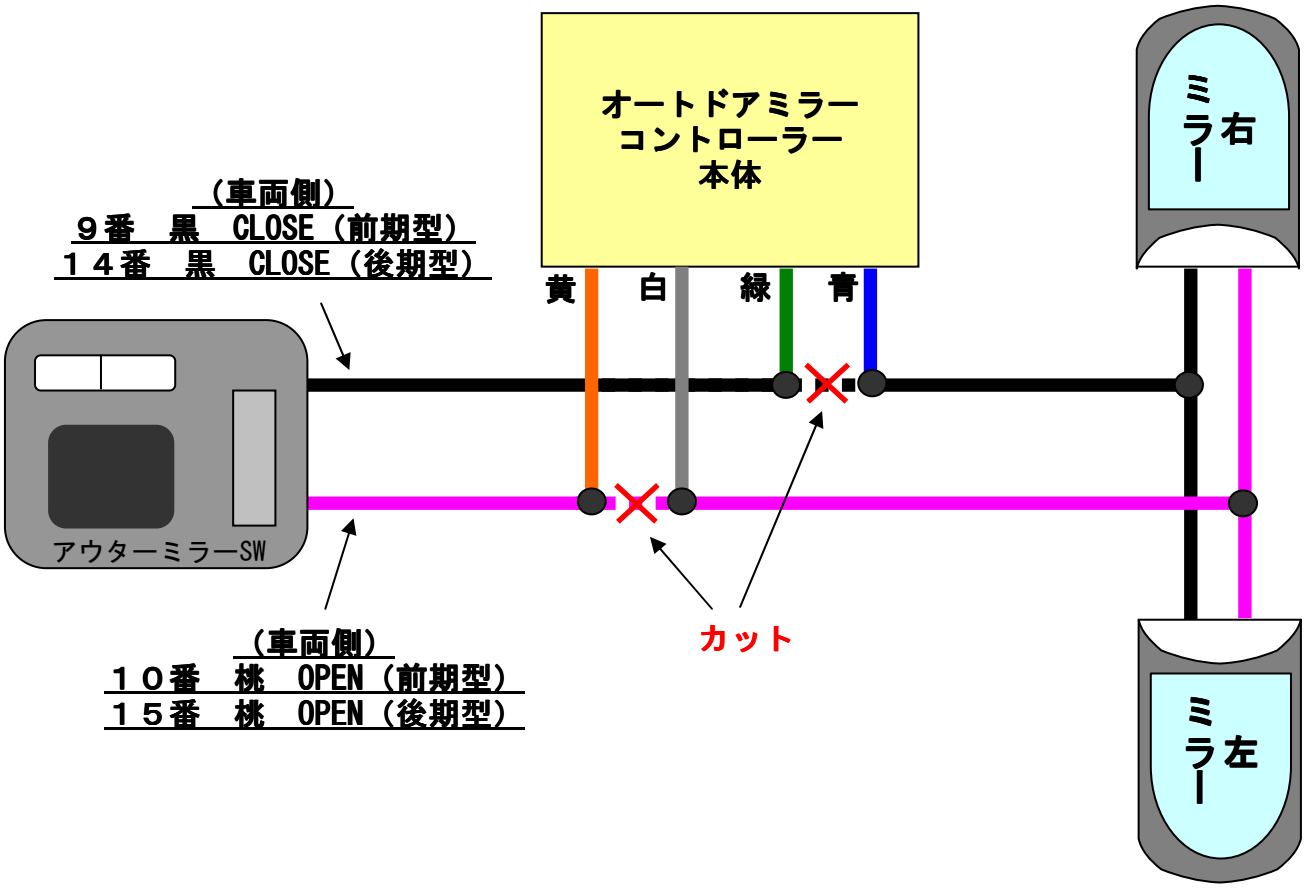

※ 年式によりコネクタ形状、ピン番号が異なりますのでご注意ください。

アウターミラースイッチ裏コネクタ　2009年5月～2011年11月の車両　前期型

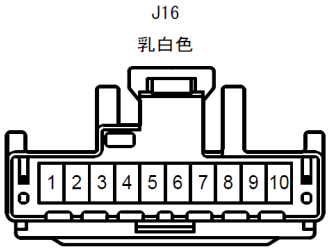

９番　黒　ドアミラー格納（CLOSE）
１０番　桃　ドアミラー展開（OPEN）
８番　灰　ＡＣＣ電源
７番　白/黒　ボディアース

アウターミラースイッチ裏コネクタ　2011年11月～の車両　後期型

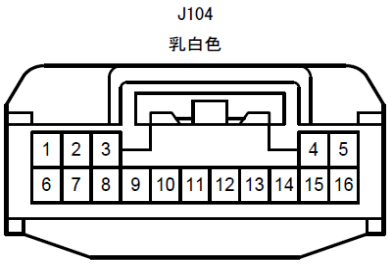

１４番　黒　ドアミラー格納（CLOSE）
１５番　桃　ドアミラー展開（OPEN）
１３番　灰　ACC電源
１２番　白/黒　ボディアース

ロック・アンロック線　常時電源の場所

運転席足元右側キックパネル内　**ＬＪ１コネクタ（乳白色２６Ｐ）**

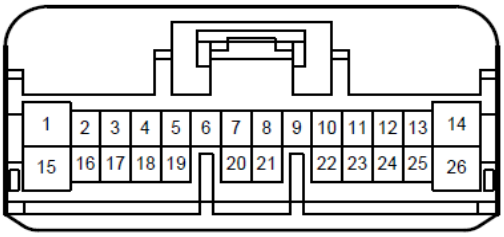

１番　赤　ロック
１５番　黒　アンロック

※後着色電線（下図参照）も有り

運転席足元右側キックパネル内　**ＬＪ２コネクタ（乳白色１２Ｐ）**

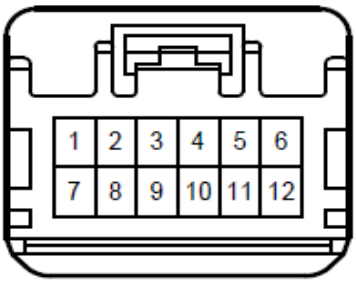

６番　青　常時電源
４番　白/黒　ボディアース

※後着色電線（下図参照）も有り

＊後着色電線
白地電線の端子付近に、有色のストライプで電線色を表現しています。

記号	線色	後着色電線パターン
B	黒	
R	赤	
G	緑	
L	青	
BR	茶	
Y	黄	
V	紫	
W-B	白/黒	
P	桃	
LG	黄緑	
SB	空色	