オートドアミラーコントローラー　取り付け解説書

スバル　レヴォーグ

DBA-VM系　2014年4月～

【概要】

①基本配線はB・Cタイプになります。

②運転席ドア内で取り付けが可能です。

③この車両は格納線（CLOSE線）が2本（左右1本づつ）及び復帰線（OPEN線）が2本（左右1本づつ）ありますのでそれぞれ1本にまとめて配線を行います。

④必ずサーキットテスタ（検電器不可）で電圧測定を行って下さい。
本資料は参考資料ですので取り付けに関する故障、トラブル等は弊社では一切責任を負いかねますので予めご了承の上作業をお願いします。
車種、グレード等により配線場所、線色、コネクタ位置等が資料と異なっている場合が御座いますので予めご了承下さい。

キー検出スイッチプラス線　（茶線）　をACC電源に接続して下さい！

フジ電機工業株式会社　サービスセンター

〒669-4132

兵庫県丹波市春日町野村530

TEL　0795-74-2177

FAX　0795-74-2187

Bullcon

運転席ドアトリムパネルの取り外し

トリムパネル-フロントドアを取外す。

(1) 保護テープ (a) を貼る。

(2) カバーを開け、スクリューを外す。

(3) クリップを外し、トリムパネル-フロントドアをパネルASSY-フロントドアから外す。

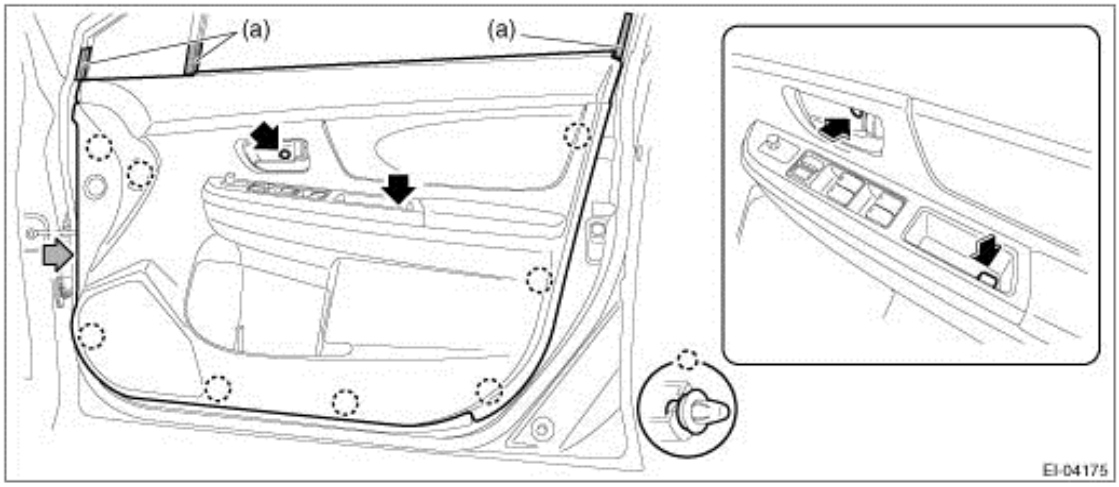

参考：

ドアトリムは、矢印部(灰色)から取外すと、作業しやすい。

(4) リモートASSY-ドアからドアロックケーブル (a) およびドアオープンケーブル (b) を外す。

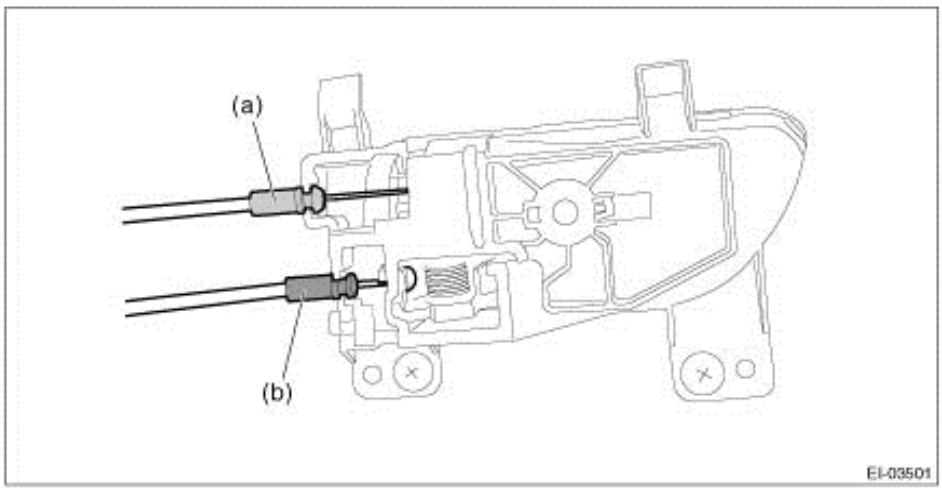

(5) ハーネスコネクターを切離し、トリムパネル-フロントドアを取外す。

ミラーコントロールSW裏　コネクタ

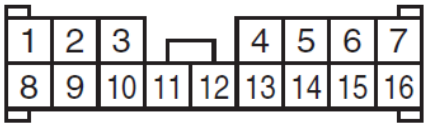

1番　黄/青　　ACC電源
7番　黒　　ボディアース

2番　茶/赤　　左ミラーOPEN
5番　白/緑　　〃　　CLOSE

3番　青/赤　　右ミラーOPEN
6番　黒/赤　　〃　　CLOSE

ドアミラー格納/復帰線の配線方法

この車両は格納線（CLOSE線）が2本（左右1本づつ）及び復帰線（OPEN線）が2本（左右1本づつ）ありますのでそれぞれ1本にまとめて配線を行います。

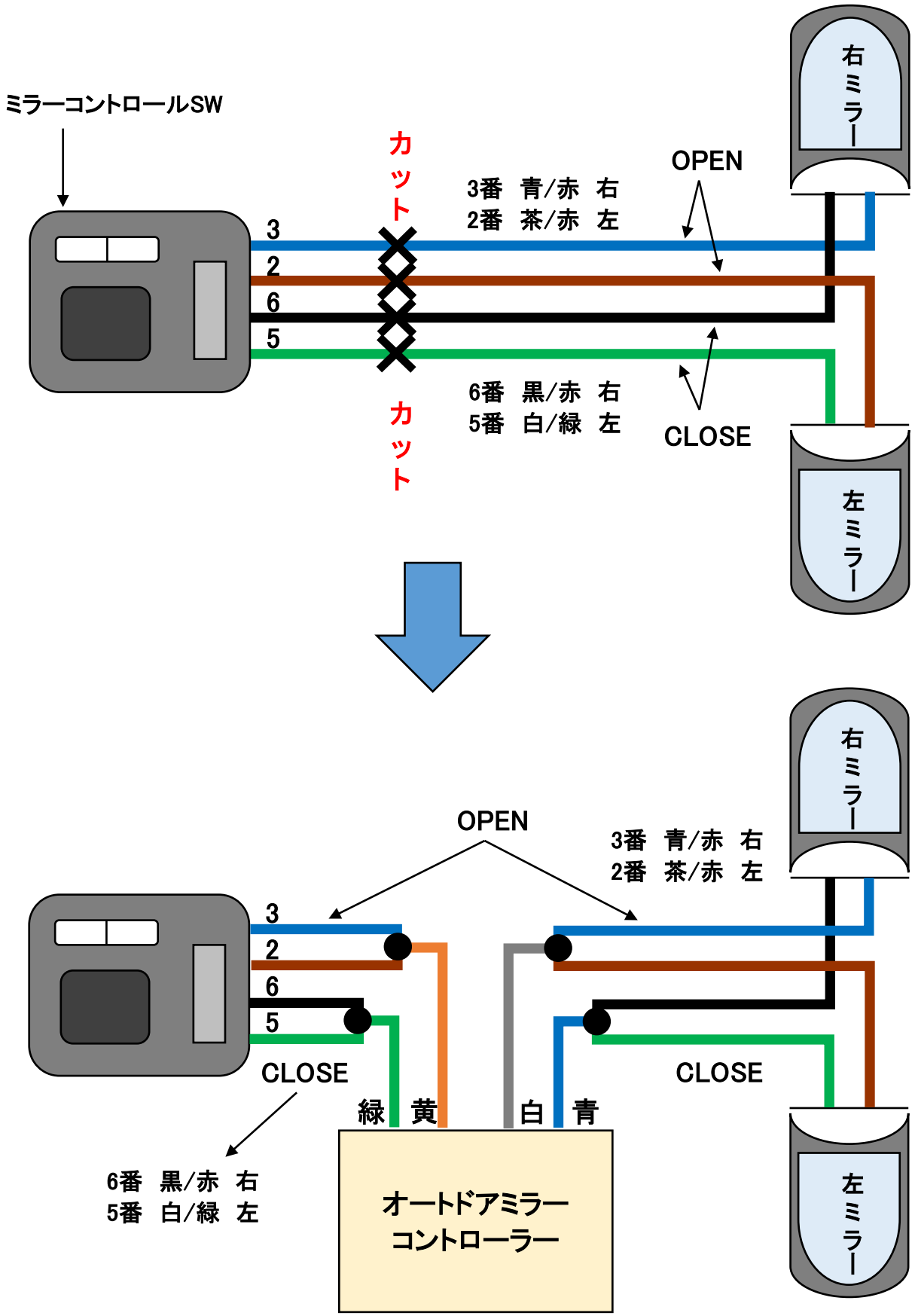

ロック・アンロック線、常時電源線の配線場所

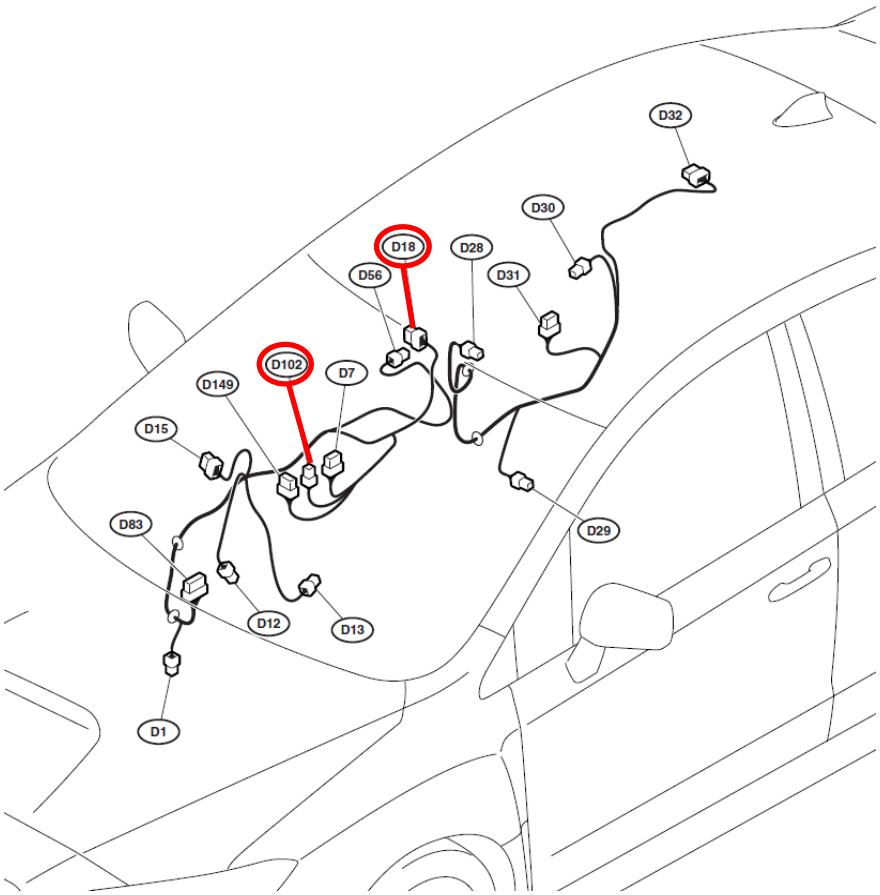

ロック・アンロックの配線方法

ドアロックアクチュエーターコネクタ

D18コネクタ （白色10P）

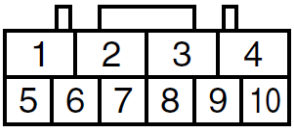

4番　赤/緑　　ロック線
1番　青/緑　　アンロック線

常時電源線の配線方法

運転席側パワーウインドウマスタースイッチ裏側コネクタ

D102コネクタ （白色3P）

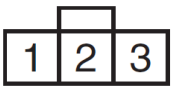

2番　白/緑　　常時電源線