2012.5.28.

# オートドアミラーコントローラー　取付け解説書

## 日産　セレナ

## C26　2010年11月～

【概要】

① 基本配線方法は**B･Cタイプ**になります。

② この車両は格納線（CLOSE線）が2本（左右1本づつ）及び復帰線（OPEN線）が2本（左右1本づつ）ありますのでそれぞれ1本にまとめて配線を行います。

③ 必ずサーキットテスタ（検電器不可）で電圧測定を行ってください。
本資料は参考資料ですので取り付けに関する故障、トラブル等は弊社では一切責任を負いかねますので予めご了承の上作業をお願いします。
車種、グレード等により配線場所、線色、コネクタ位置などが資料と異なっている場合がございますので予めご了承ください。

**キー検出スイッチプラス線 茶線をACC電源に接続して下さい！**


**フジ電機工業株式会社　春日工場**

〒669-4132
兵庫県丹波市春日町野村530

TEL 0795－74－2177
FAX 0795－74－2187


Bullcon

# ミラーコントロールスイッチ　取り外し方法

ダッシュサイドフィニッシャ取り外し

1. トリムクリップ（A）を外す

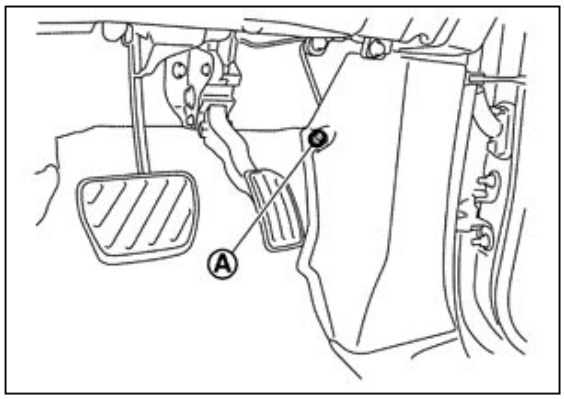


2. ダッシュサイドフィニッシャを車両後方に引き、ダッシュサイドフィニッシャ取付メタルクリップのかん合を外し、ダッシュサイドフィニッシャを取り外す。

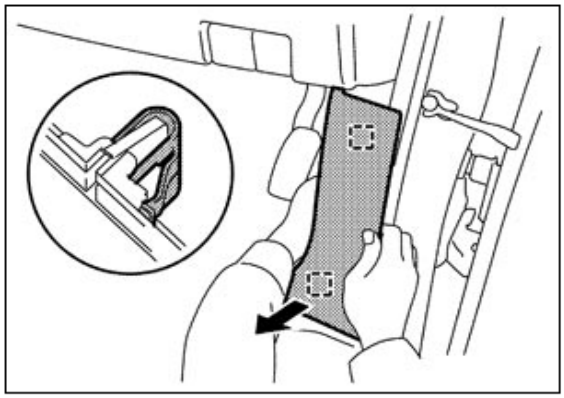

⬚：メタルクリップ

※　作業後、ダッシュサイドフィニッシャを取り付ける際は下記の事を注意して下さい。
ダッシュサイドフィニッシャ（A）部をフロントキッキングプレート突起（C）の
車両外側に、ダッシュサイドフィニッシャ（B）部をフロントキッキングプレートに
差し込む事。

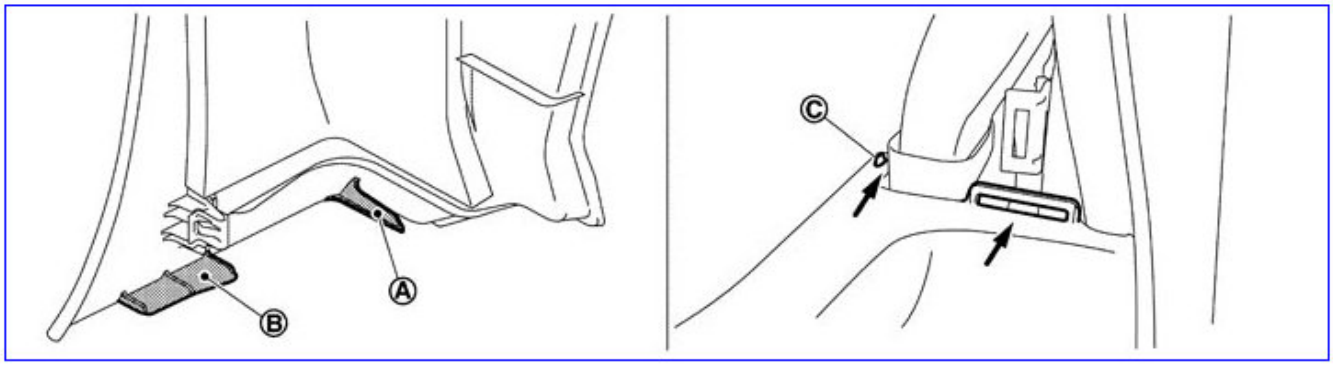

右インストルメントロアパネル取り外し

1. フード＆フューエルリッドオープナレバーの取付ボルトを外す。

2. 取付ボルト（A）を外す。

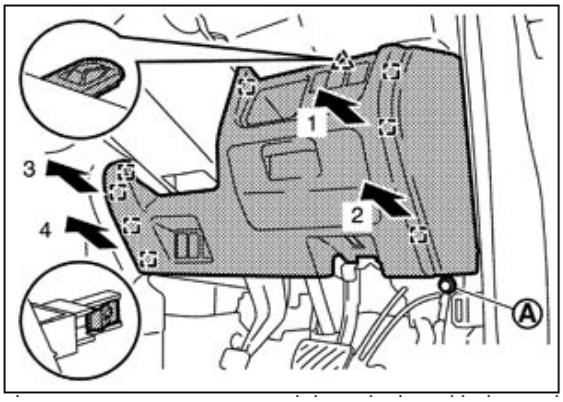


3. 右インストルメントロアパネルを車両後方に引き、樹脂爪、及びメタルクリップのかん合を外す。

4. 裏側のハーネスコネクタ、及びハーネスクランプを外す。

△：樹脂爪
⬚：メタルクリップ

ミラーコントロールスイッチ取り外し

1. 右インストルメントロアパネル（1）よりマイナスドライバ（A）等を使用して、ミラーコントロールスイッチ（2）の樹脂爪のかん合を外し、取り外す。

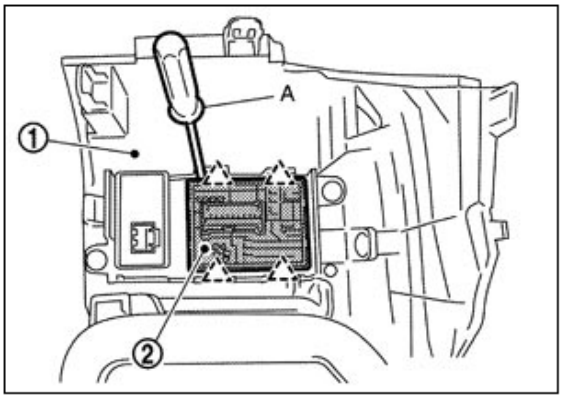


△：樹脂爪

スイッチを取り外す時に樹脂爪を折り曲げない様に作業する事。

# ドアミラー格納/復帰線の配線方法

この車両は格納線（CLOSE線）が２本（左右１本づつ）及び復帰線（OPEN線）が２本（左右１本づつ）ありますのでそれぞれ１本にまとめて配線を行います。

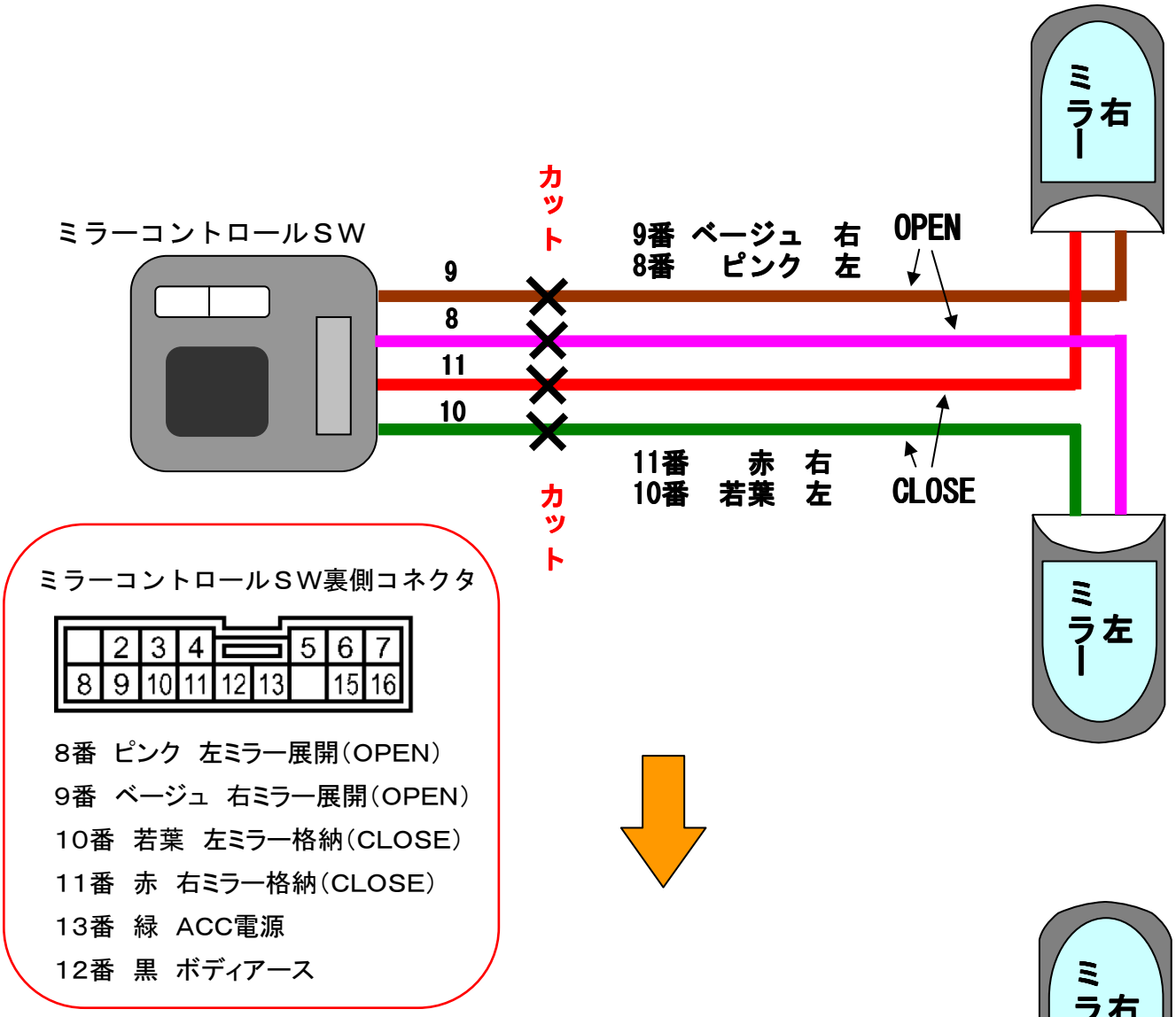


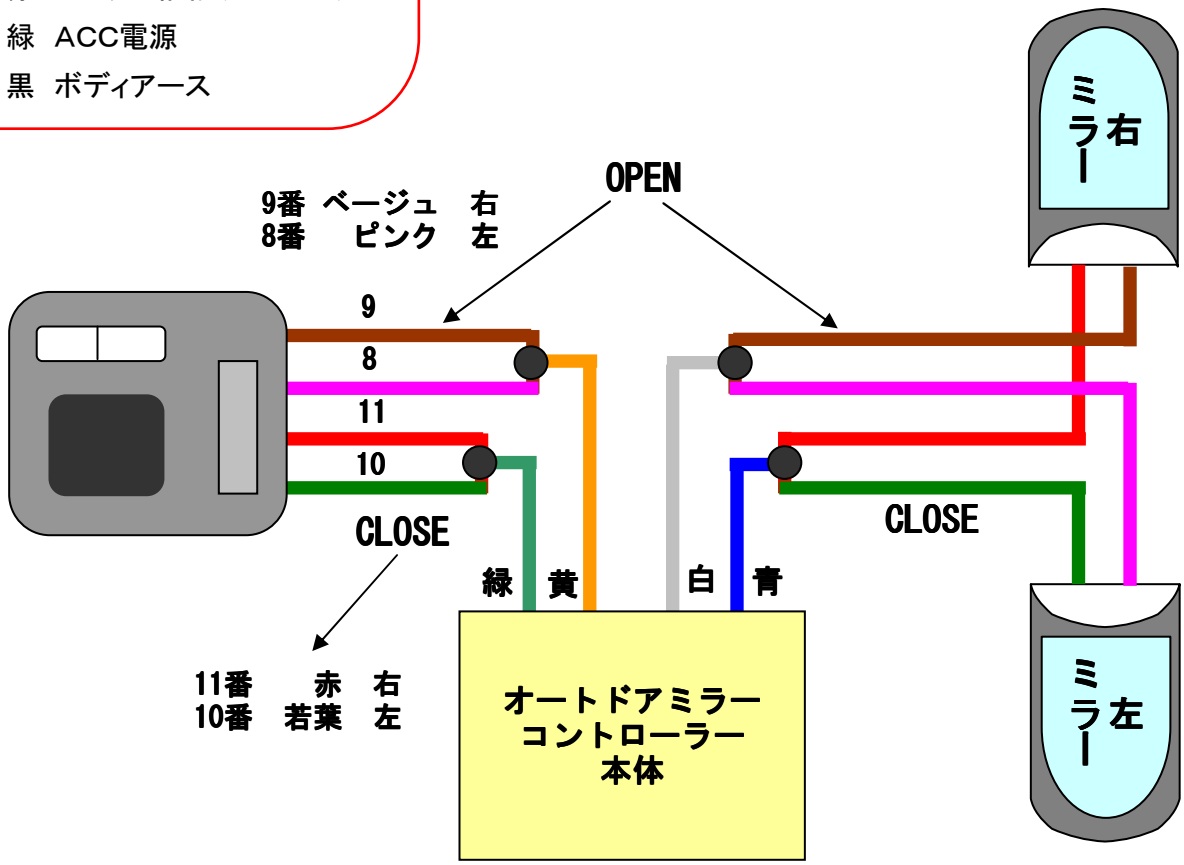

# ドアロック線の場所

運転席側足元右側キックパネル内M42コネクタ内にあります。

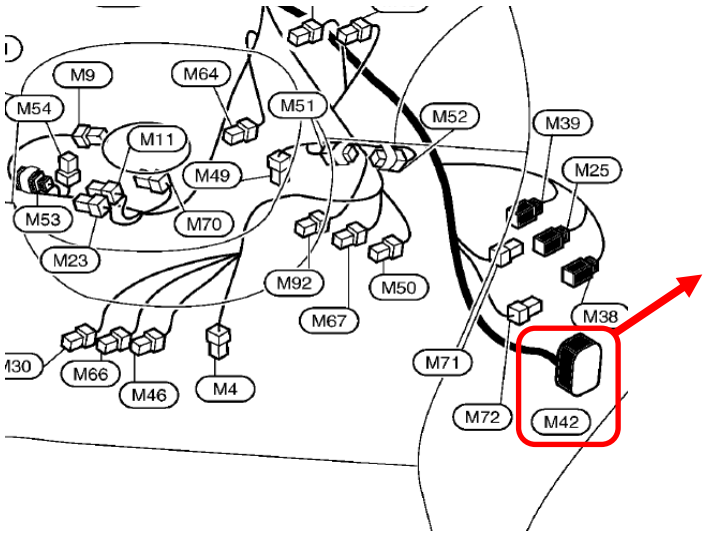


M42コネクタ

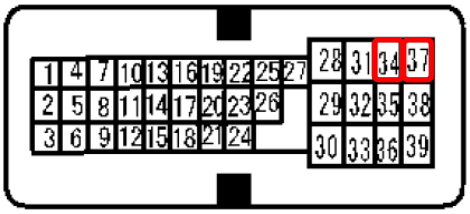


34番　水色　ロック

37番　ベージュ　アンロック

28番　ピンク　常時電源