Date Created 2018.9.6.

オートドアミラーコントローラー　取付け解説書

スズキ　スペーシア

MK53S　　2018（H30）年9月～

リモート格納ミラー非装着車

【概要】

① 基本配線方法は<u>Ｂ・Ｃタイプ</u>になります。

② 運転席ドア内での取り付け作業になります。

③ パワーウインドウメインスイッチコネクタを取り外した場合は２ページの初期設定を行ってください。

④ 必ずサーキットテスタ（検電器不可）で電圧測定を行ってください。
本資料は参考資料ですので取り付けに関する故障、トラブル等は弊社では一切責任を負いかねますので予めご了承の上作業をお願いします。
車種、グレード等により配線場所、線色、コネクタ位置などが資料と異なっている場合がございますので予めご了承ください。

フジ電機工業株式会社　春日工場

〒669-4132
兵庫県丹波市春日町野村530

ＴＥＬ　０７９５－７４－２１７７
ＦＡＸ　０７９５－７４－２３３３

Bullcon

ドア内張りの取り外し

1)　クリップ（１）及びスクリュ（２）を外し、サッシュブラケットインナーガーニッシュ（３）及び

フロントドアトリム（４）を取り外す。

2)　各コネクターを外す。

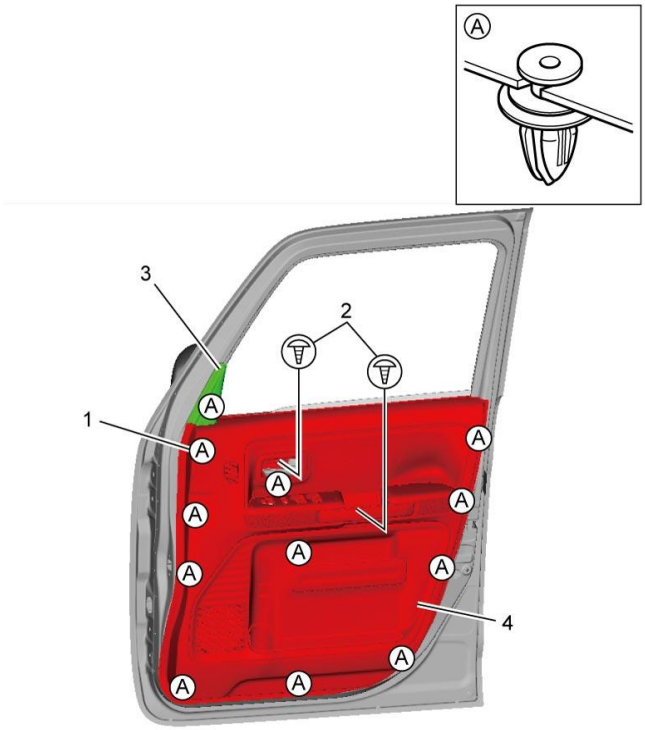

パワーウインドシステム初期設定(運転席のみ)

パワーウインドシステム初期設定

1) イグニッションがOFF状態で、"P/W T"及び"P/W"ヒューズを外し、パワーウインドメインSWの運転席SW位置をUPで約15秒保持する(パワーウインドメインSWのコンデンサ内部の電荷を放電させる。)。

2) "P/W T"及び"P/W"ヒューズを接続する。

3) イグニッションをONにして、運転席のフロントドアウインドガラスを全開にする。

4) パワーウインドメインSW の運転席SW 位置をオートUPで保持して、ドアガラスを閉じ切り、約2 秒間運転席SWを保持する。

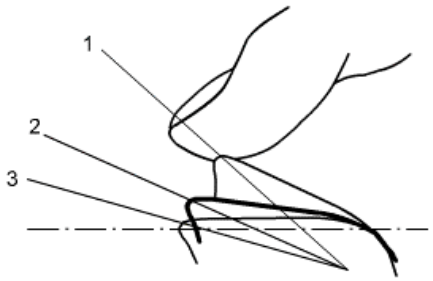

1.　オートUP	3.　OFF
2.　マニュアルUP	

5) パワーウインドメインSW をオートDOWN/ オートUPさせ、ドアガラスが全開/ 全閉することを確認する。オートDOWN/ オートUPしない場合は、手順1) からやり直す。

6) 挟込み防止機能点検を行う。☞

【運転席ドア・パワーウインドウメインスイッチ裏側コネクタ】

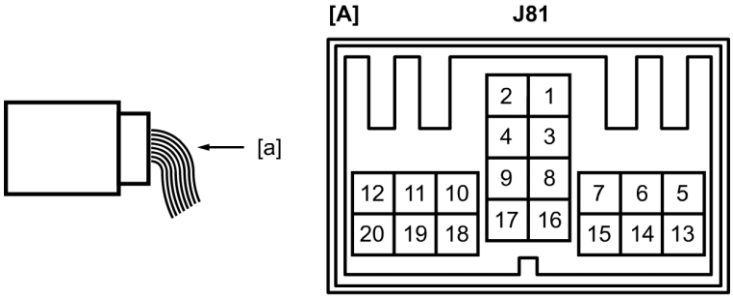

１０番　白　常時電源
２０番　黒　ボディアース

ドアミラー格納/復帰線の配線方法

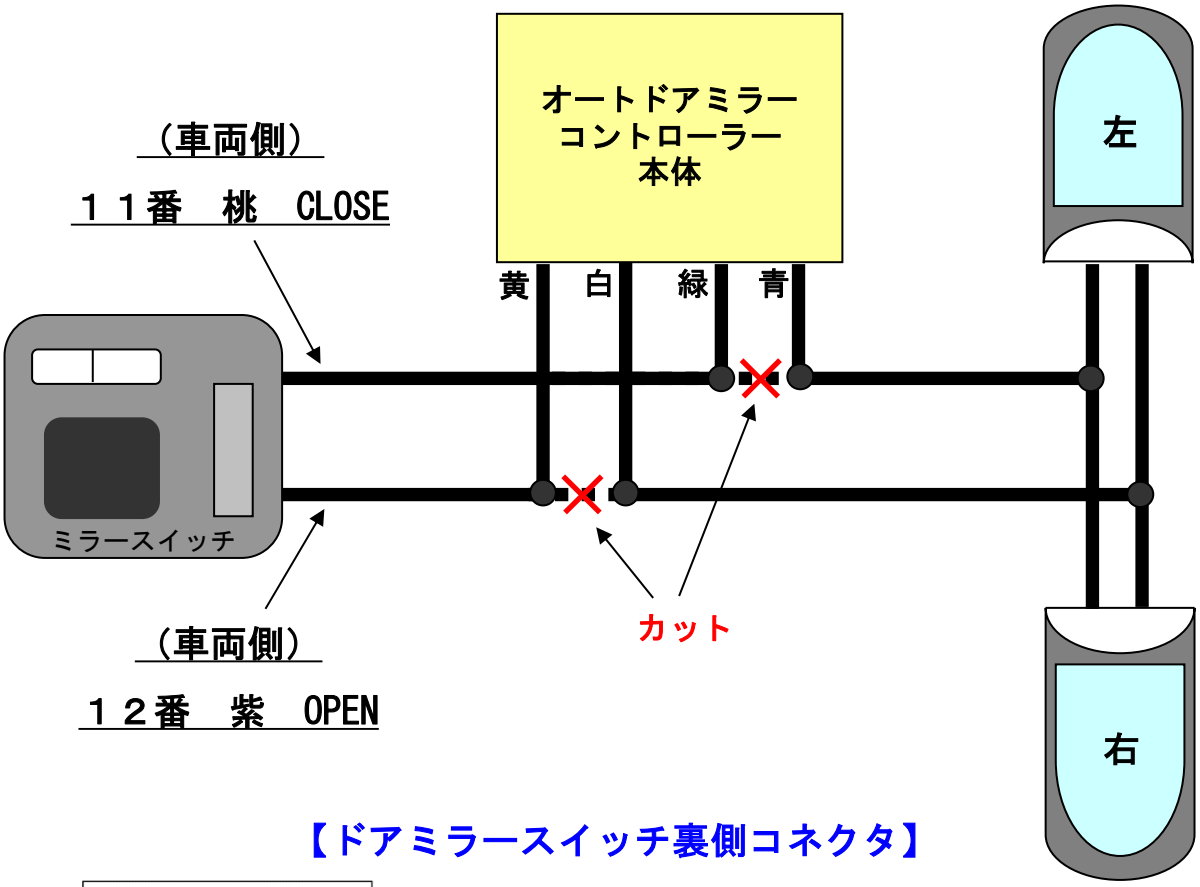

【ドアミラースイッチ裏側コネクタ】

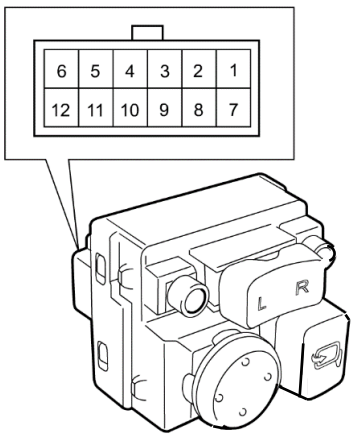

８番　白　ＡＣＣ電源
１０番　黒　ボディアース
１１番　桃　ミラー格納（ＣＬＯＳＥ）
１２番　紫　ミラー復帰（ＯＰＥＮ）

【ドアロック・アンロック線の場所】

運転席ドア内のドアロックモーターに接続されている下図コネクタ内にあります。

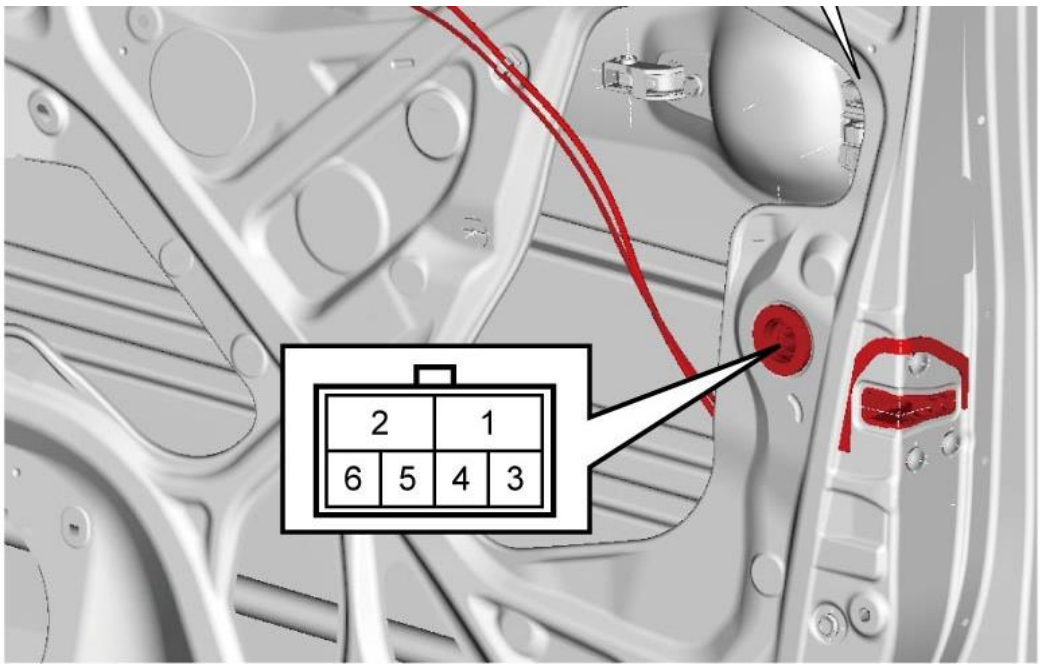

４番　若葉　ロック　　５番　緑　アンロック