オートドアミラーコントローラー　取付け解説書

ホンダ　ステップワゴン（スパーダ含む）

RK1～７系　2009年11月～

【概要】

① 基本配線方法は**Ｄタイプ**になりますのでオプションのリレーユニット
ＭＲ－３０をご購入下さい。

② 運転席ドア内での取り付け作業になります。

③ 必ずサーキットテスタ（検電器不可）で電圧測定を行ってください。
本資料は参考資料ですので取り付けに関する故障、トラブル等は弊社では
一切責任を負いかねますので予めご了承の上作業をお願いします。
車種、グレード等により配線場所、線色、コネクタ位置などが資料と
異なっている場合がございますので予めご了承ください。

※　プッシュスタート車の場合は「キー検出スイッチプラス線　茶線」を
ＡＣＣ電源もしくはＩＧ電源に接続してください。

フジ電機工業株式会社
http://www.fuji-denki.co.jp

本　　社：〒534-0025　大阪市都島区片町1丁目6番16号
TEL　06-6358-4409㈹　FAX　06-6358-1880
サービスセンター：〒669-4132　兵庫県丹波市春日町野村530
TEL　0795-74-2177　　FAX　0795-74-2187

Bullcon

運転席ドア内張りの取り外し

1. インナハンドルキャップ（A）の上側のフック（B）を押下げながら、下側を手で押込み、キャップを手前に倒して取外す。

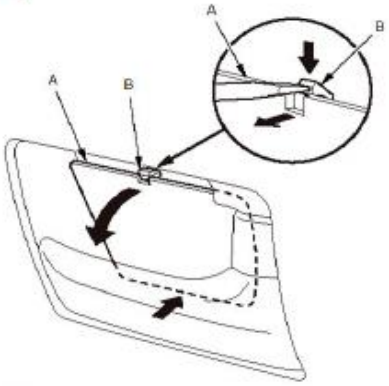

2. インナハンドル（A）からスクリュ（B）を取外す。

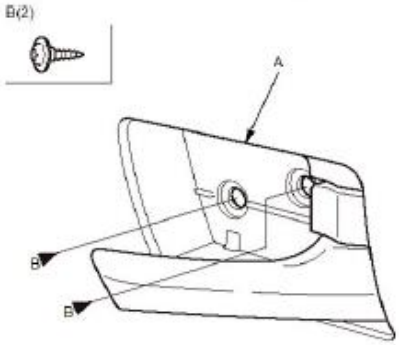

3. アームレスト（A）を取外す。
   - ・アームレスト後端切欠き（B）をこじり、（C）を外す。
   - ・周囲に沿って持上げながら、クリップ（D）及びフック（E）を全て外す。
   - ・アームレストを後方に引出し、前端のフック（F）をライニング（G）から外す。
   - ・パワーミラースイッチカプラ（H）（運転席側）及びパワーウインドスイッチカプラ（I）の接続を外す。

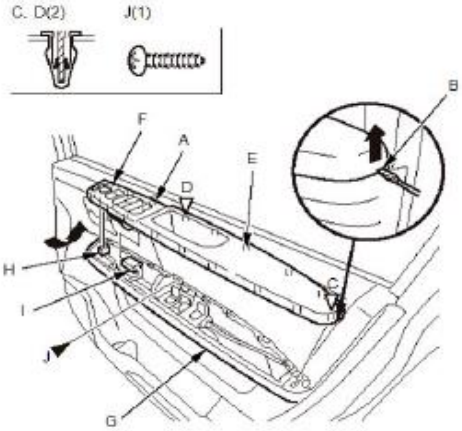

4. スクリュ（J）を外す。

5. ライニング（A）を取外す。
   - ・クリップリムーバを切欠き（B）から挿入し、クリップ（C）を外す。
   - ・クリップリムーバを使用し、ライニングの下側フランジ部のドット（D）位置にあるクリップ（E）を外して、ライニングの下側を手前に引き出す。
   - ・上側のクリップ（F）を外す。
   - ・ライニングの後側から上方へずらして、ライニングをドアパネルから取外す。

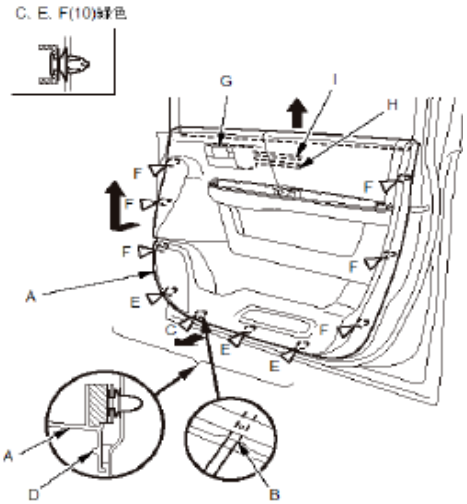

アドバイス

インナハンドル（G）とインナハンドルケーブル（H）及びロックケーブル（I）との接続部に損傷を与える恐れがある為、ライニングは無理に持上げない事。

各配線場所

ＩＧ電源・常時電源・ボディアース（パワーウインドウマスターＳＷ裏側３７Ｐコネクタ）

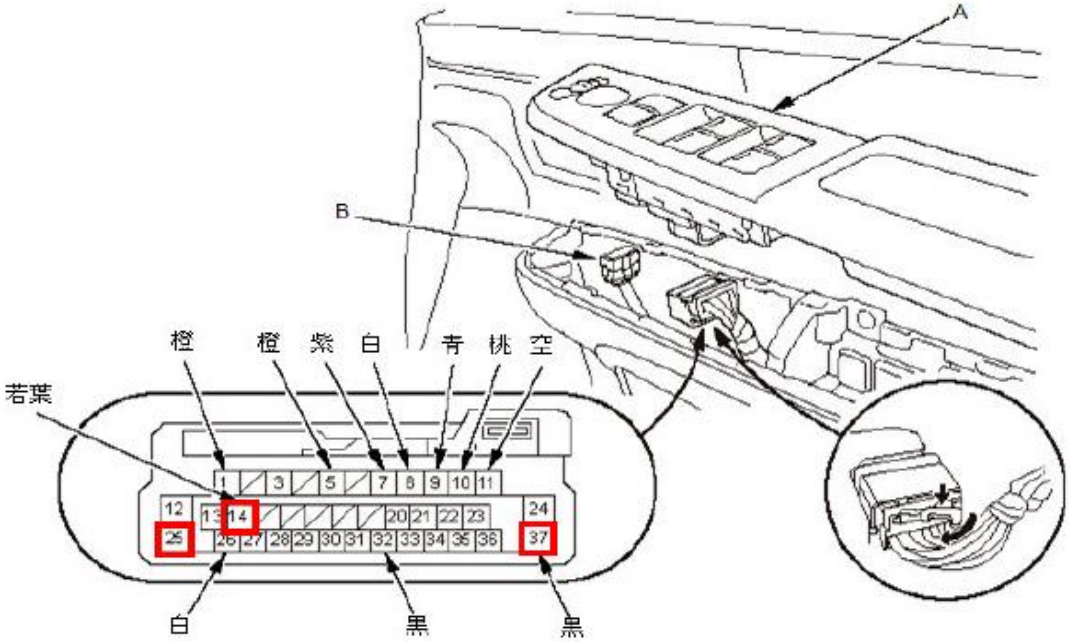

１４番　若葉　（ＩＧ電源）
２５番　緑　（常時電源）
３７番　黒　（ボディアース）

ＩＧ電源・ボディアース・ドアミラー格納/復帰（ドアミラー格納ＳＷ裏１３Ｐコネクタ）

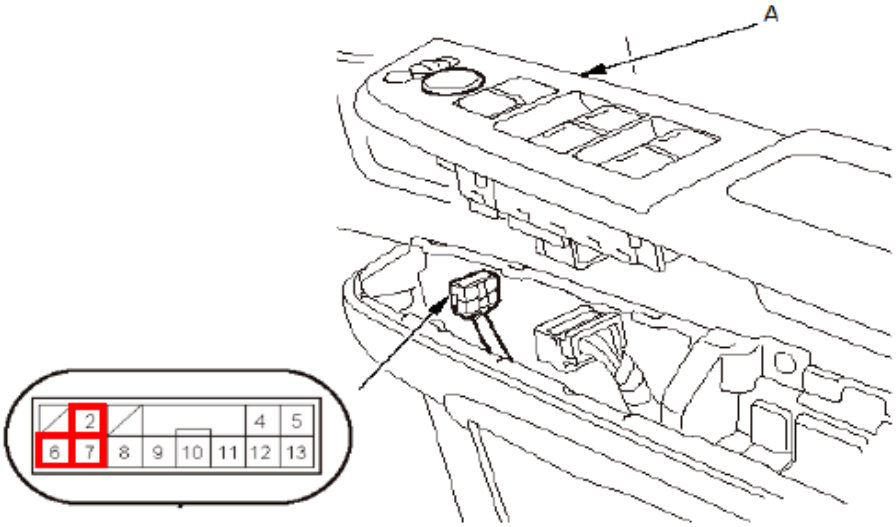

２番　若葉　（ＩＧ電源）
６番　黒　（ボディアース）
７番　橙　（ドアミラー格納/復帰線）

ドアミラー格納/復帰線の配線方法

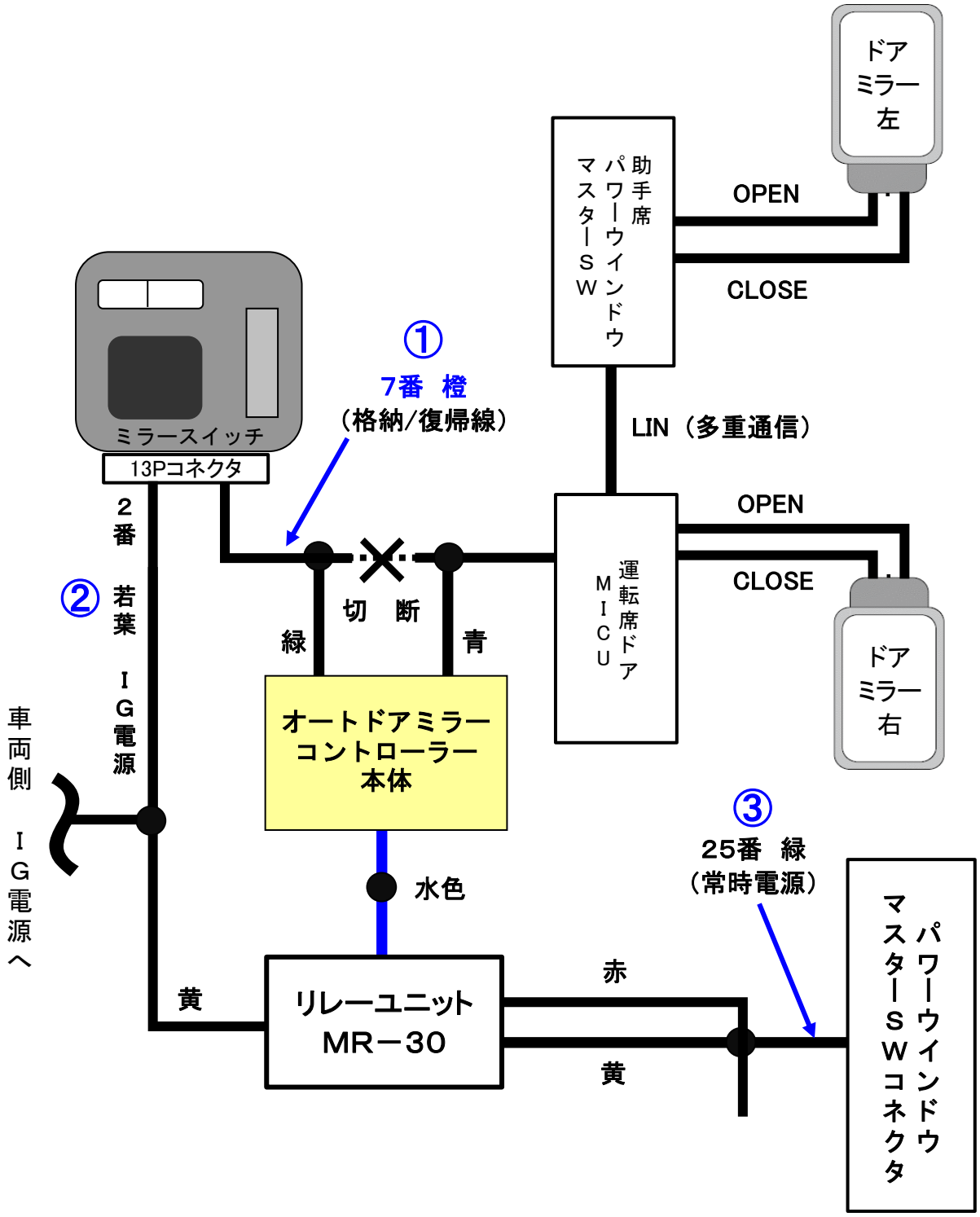

【　上図内の①～③について　】

各配線に接続する前に必ずサーキットテスタ（検電器不可）で電圧確認を行ってから接続を行ってください！

ロック・アンロック（運転席ドア内張内１０Ｐコネクタ）

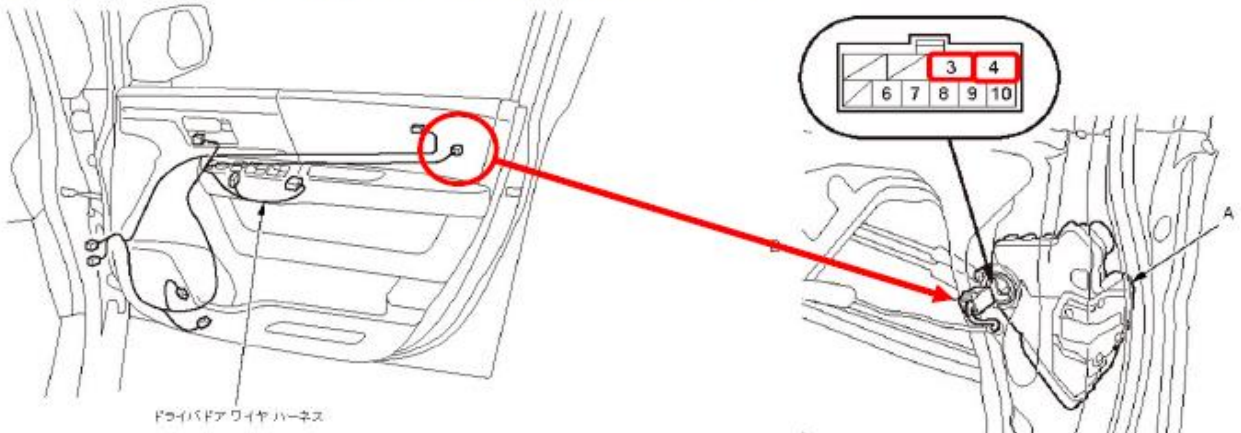

３番　若葉　（ドアロック）

４番　灰　（ドアアンロック）