オートドアミラーコントローラー　取付け解説書

トヨタ　サクシード/プロボックス

Ｐ１６#系　　２０１４年８月～

【概要】

① 基本配線方法は**Ｂ・Ｃタイプ**になります。

② 必ずサーキットテスタ（検電器不可）で電圧測定を行ってください。
本資料は参考資料ですので取り付けに関する故障、トラブル等は弊社では一切責任を負いかねますので予めご了承の上作業をお願いします。
車種、グレード等により配線場所、線色、コネクタ位置などが資料と異なっている場合がございますので予めご了承ください。

フジ電機工業株式会社　春日工場

〒６６９－４１３２
兵庫県丹波市春日町野村５３０

ＴＥＬ　０７９５－７４－２１７７
ＦＡＸ　０７９５－７４－２１８７

Bullcon®

アウターミラースイッチ構成図

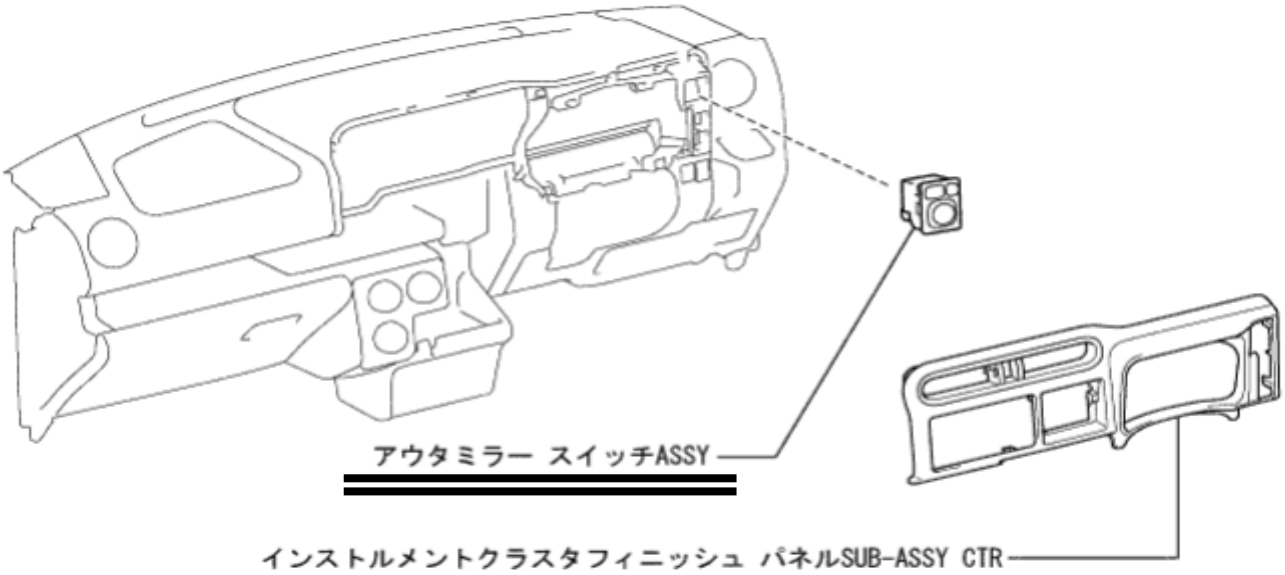

アウターミラースイッチ取り外し

1. インストルメントクラスタフィニッシュ パネルSUB-ASSY CTR取りはずし

a. ツメ14箇所のかん合をはずし、インストルメントクラスタフィニッシュ パネルSUB-ASSY CTRを取りはずす。

b. ハザードウォーニングシグナル スイッチコネクターを切り離す。

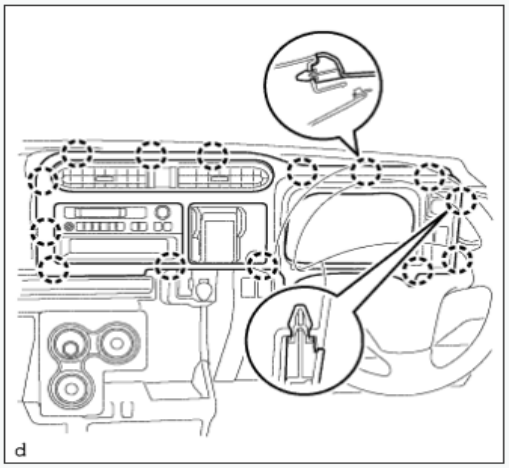

2. アウタミラー スイッチASSY取りはずし

a. ツメ2箇所のかん合をはずし、アウタミラー スイッチASSYを取りはずす。

b. コネクターを切り離す。

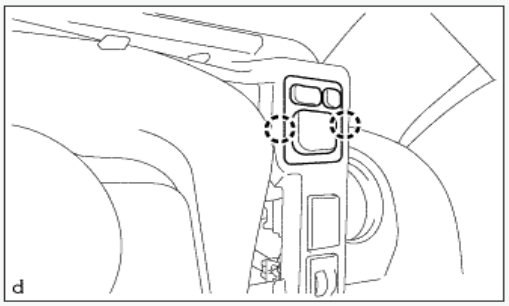

ドアミラー格納/復帰線の配線方法

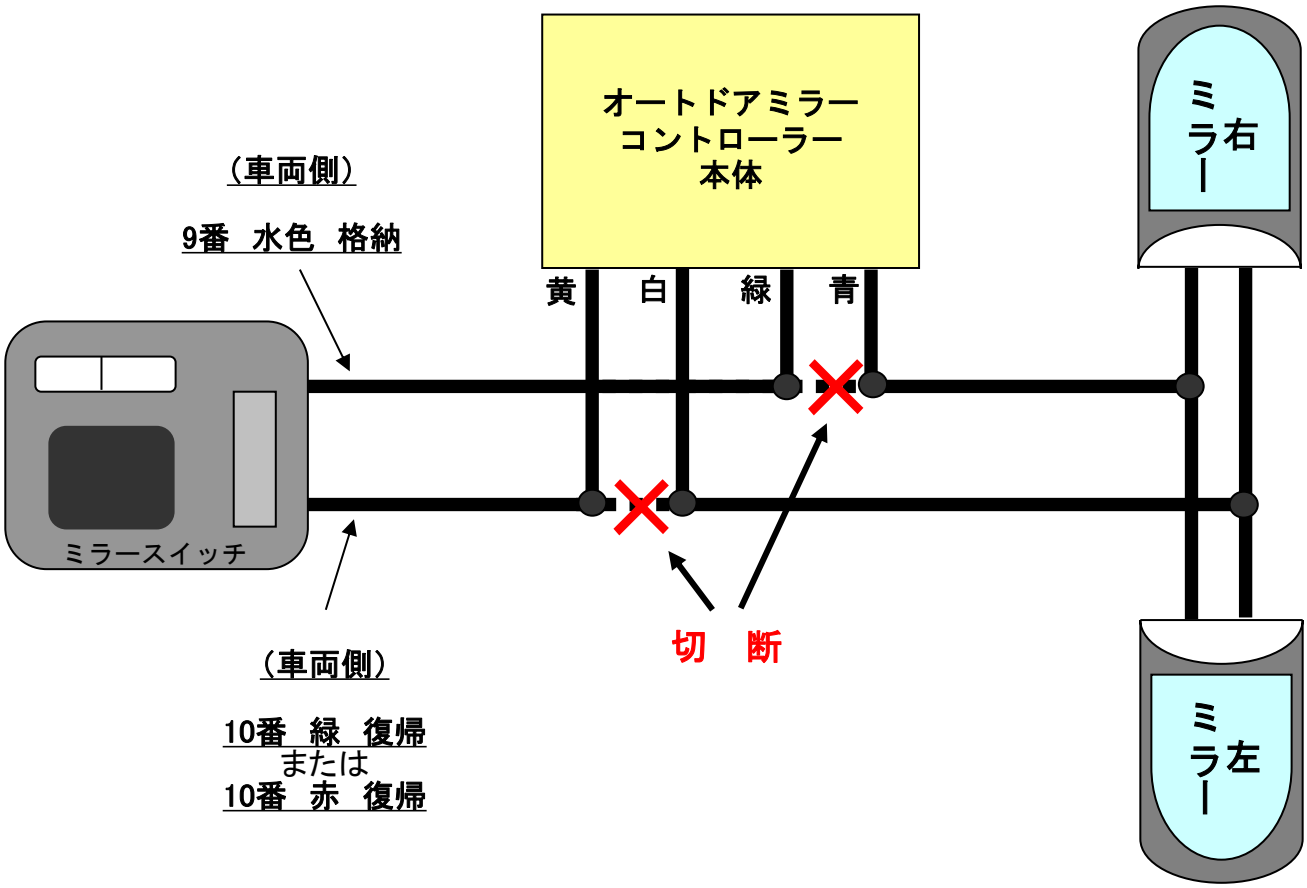

アウターミラースイッチ裏コネクタ

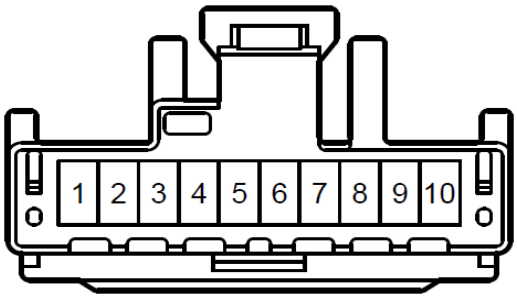

８番　灰　ＡＣＣ電源
７番　白/黒　ボディーアース
９番　水色　ドアミラー格納（CLOSE）

【 ドアミラー復帰（OPEN）】
（～2018年12月）→　10番　緑
（2018年12月～）→　10番　赤

ロック・アンロック線の場所

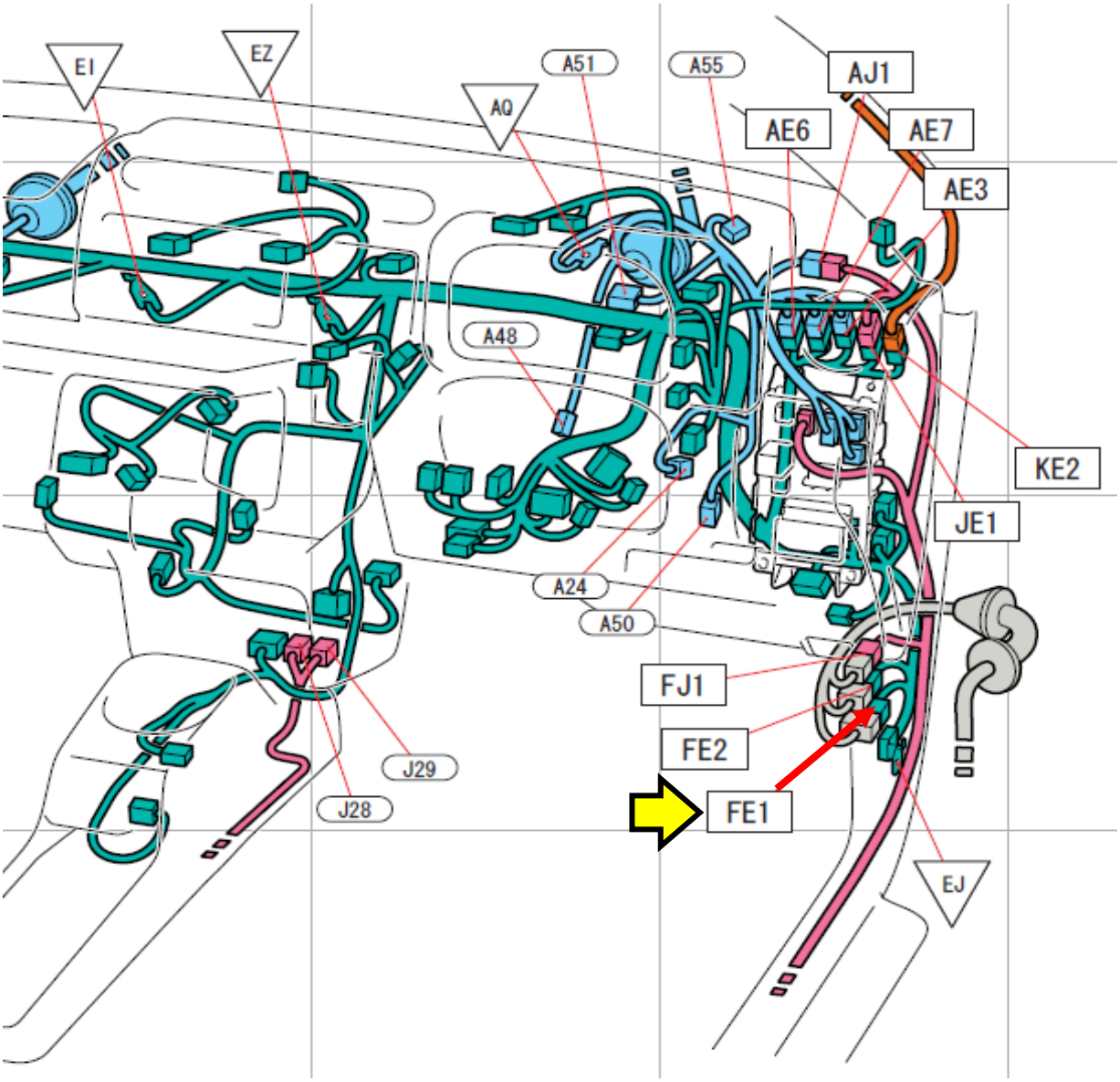

運転席足元右側キックパネル内　**ＦＥ１コネクタ（乳白色９Ｐ）**

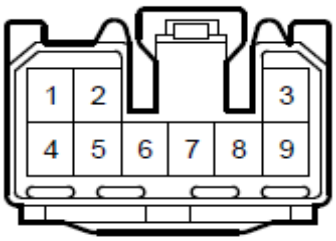

４番　青　ロック
２番　赤　アンロック
３番　青/黄　常時電源