2013.08.23

オートドアミラーコントローラー　取付解説書

ダイハツ　タント・タントカスタム

L375系・L385系　H19／12～　（2007年12月～）

【　概要　】

① 基本配線方法は B・C タイプ になります。

② 必ずサーキットテスタ（検電器不可）で電圧測定を行ってください。
本資料は参考資料で寸穂で、取り付けに関する故障、トラブルなどは弊社では一切責任を負いかねますのであらかじめご了承の上作業をお願いします。
年式、グレード等により敗戦場所、線色、コネクタ位置などが資料と異なっている場合がございますのであらかじめご了承ください。

キーフリー付車の場合は、キー検出スイッチプラス線（茶線）をIG電源に接続して下さい。

フジ電機工業株式会社　春日工場

〒669－4132
兵庫県丹波市春日町野村530

TEL　0795－74－2177
FAX　0795－74－2187

Bullcon®

ドアロック・アンロック・ドアミラー・ACC接続位置及び配線色
（キックパネル内での配線方法）

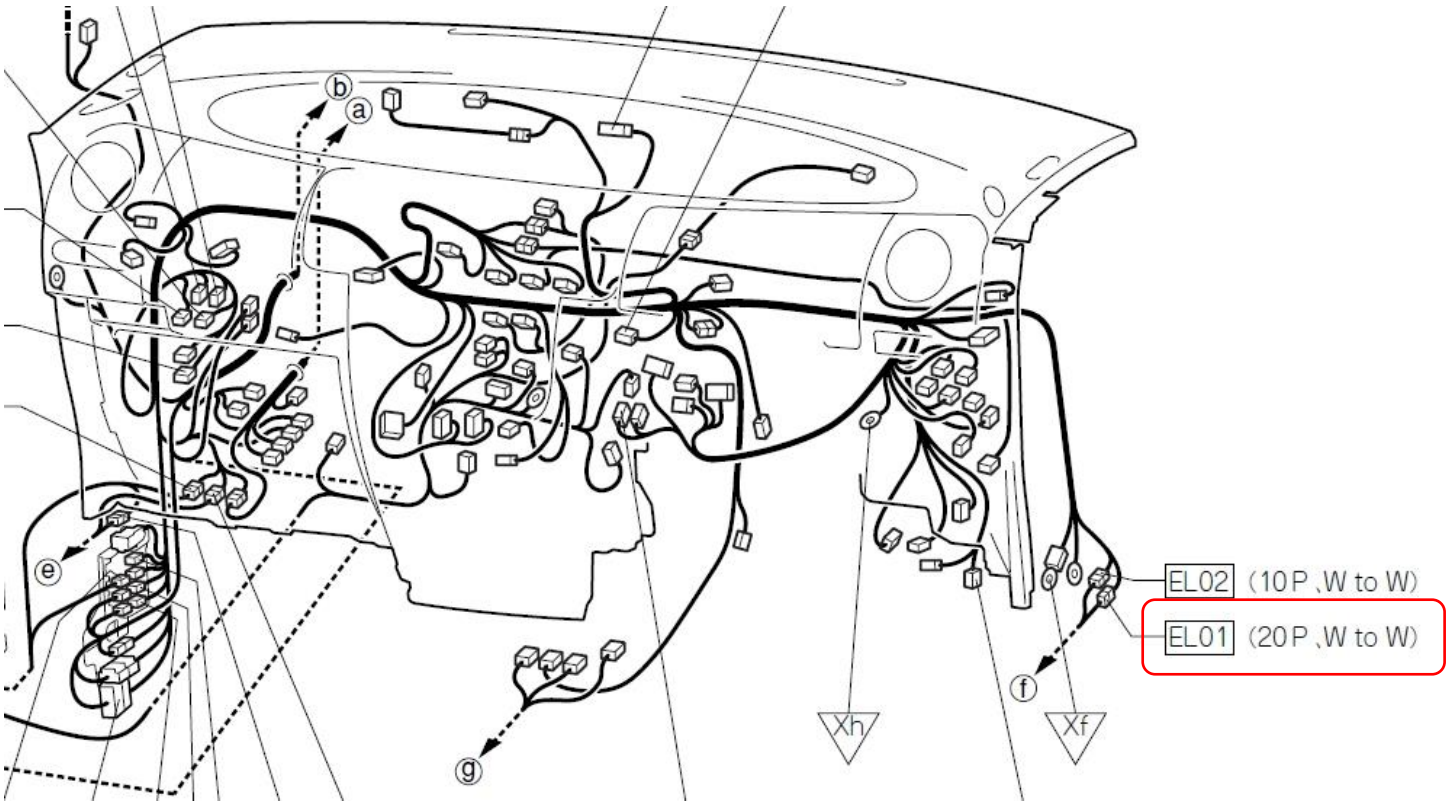

EL01

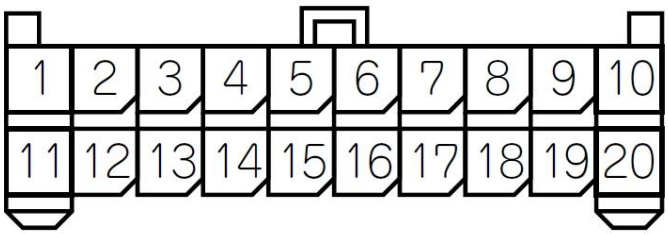

1番	青/赤	ドアロック
11番	赤	アンロック
4番	青	ACC
17番	赤/黄	ミラーオープン（開）
18番	白	ミラークローズ（閉）

ミラーのオープン/クローズとACCラインはミラースイッチ裏からでも配線可能です。

ドアミラー・ACC接続位置及び配線色
（ミラースイッチ裏での配線方法）

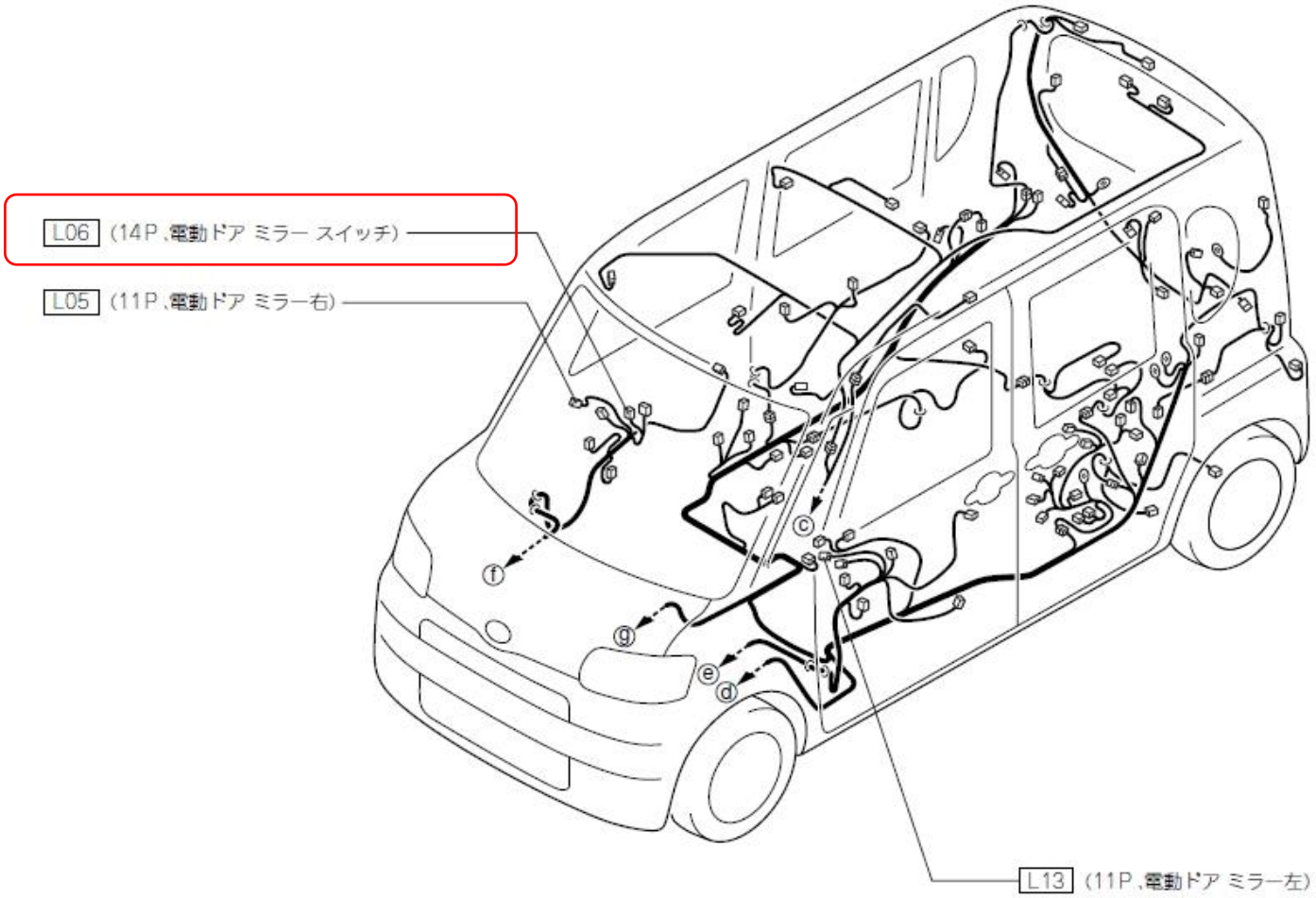

L06

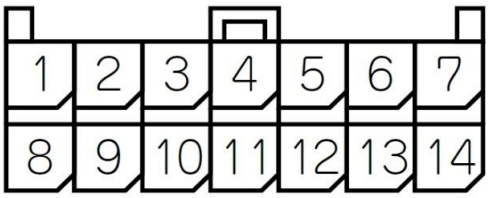

5番	青	ACC
8番	赤/黄	オープン（開）
9番	白	クローズ（閉）

キー検出線接続位置及び配線色

キーレスエントリーシステム車

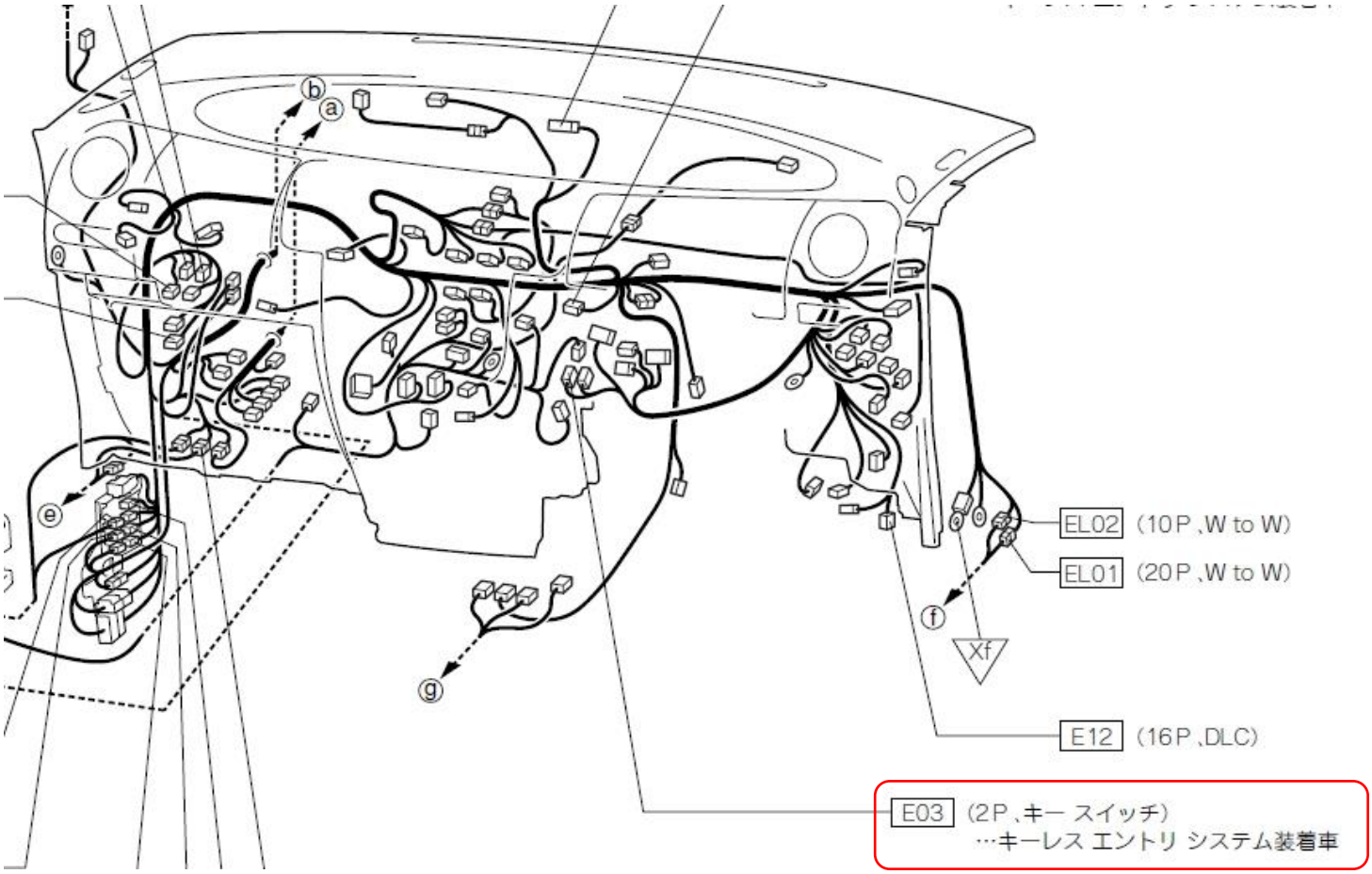

E03

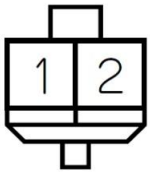

1番	青/橙
2番	緑/黄

キー検出線接続位置及び配線色

キーフリーシステム装着車

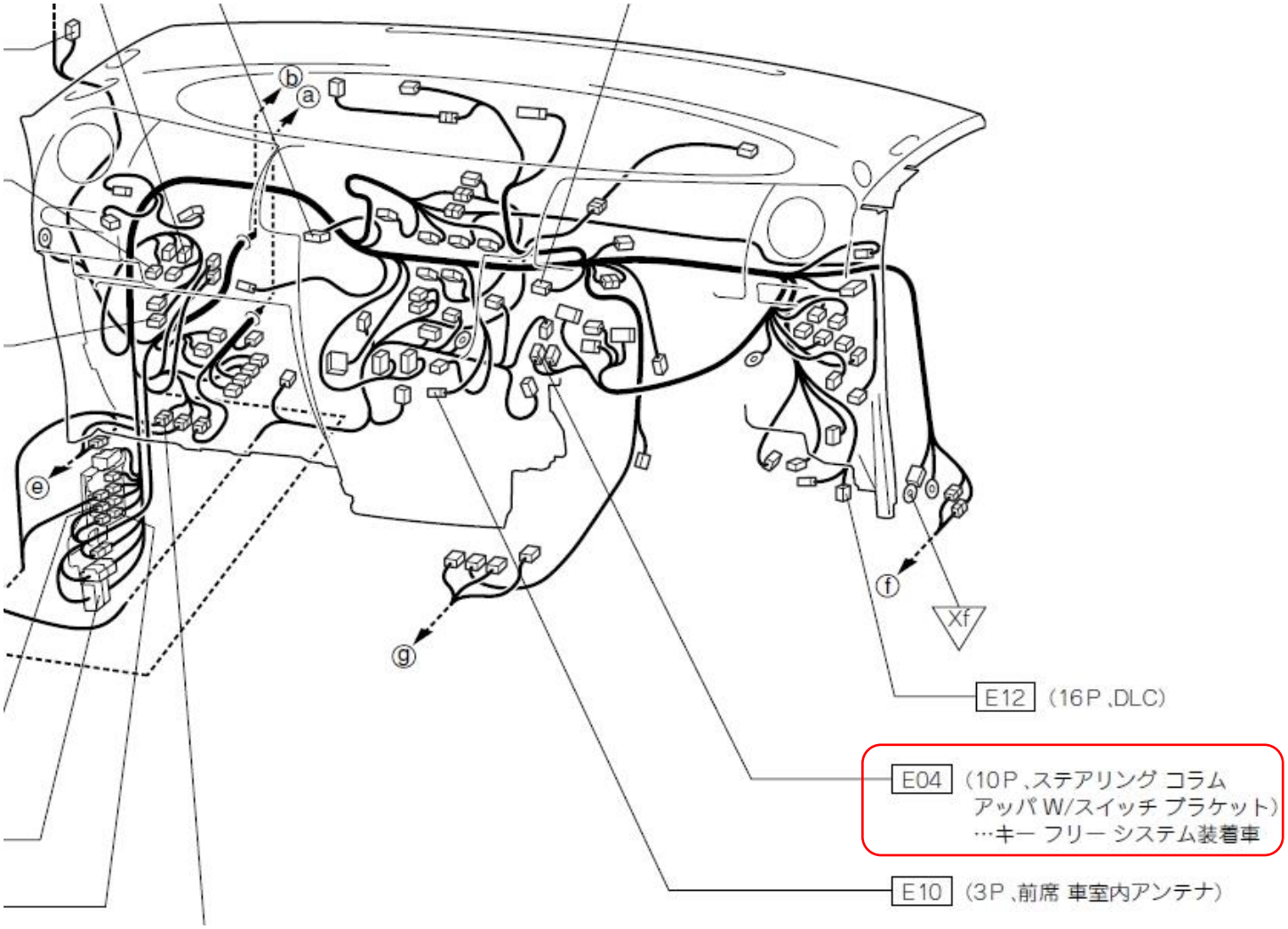

E04

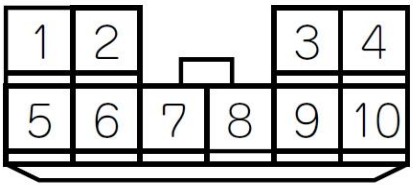

2番　　緑/黄
6番　　青/橙