オートドアミラーコントローラー　取付け解説書

マツダ　ベリーサ

ＤＣ系　２００６年（Ｈ１８年）７月～

【概要】

① 基本配線方法は<u>Ｂ・Ｃタイプ</u>になります。

② 運転席ドア内での取り付け作業になります。

③ パワーウインドウメインスイッチコネクタを取り外した場合、オートUP及び
オートDOWNが効かない場合は２ページの初期設定を行ってください。

④ 必ずサーキットテスタ（検電器不可）で電圧測定を行ってください。
本資料は参考資料ですので取り付けに関する故障、トラブル等は弊社では
一切責任を負いかねますので予めご了承の上作業をお願いします。
車種、グレード等により配線場所、線色、コネクタ位置などが資料と
異なっている場合がございますので予めご了承ください。

<u>キー検出スイッチプラス線 茶線をACC or IG電源に接続して下さい！</u>

フジ電機工業株式会社　春日工場

〒669-4132
兵庫県丹波市春日町野村530

ＴＥＬ ０７９５－７４－２１７７
ＦＡＸ ０７９５－７４－２３３３

Bullcon

運転席ドアトリム　取り外し

■ インナ・ガーニッシュ取外し／取付け

id091700460500

1. インナ・ガーニッシュを手前に引っ張り、クリップ A を取外す。
2. フック B をボデーから抜き取り、インナ・ガーニッシュを取外す。
3. 取外しと逆の手順で取付ける。

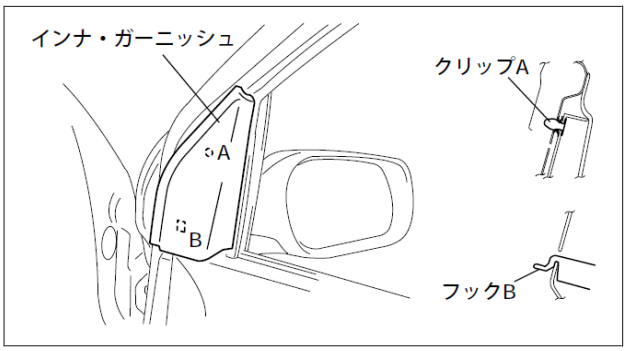

■ フロント・ドア・トリム取外し／取付け

id091700459700

1. バッテリ（－）ケーブルを切離す。
2. インナ・ガーニッシュを取外す。（参照：インナ・ガーニッシュ取外し／取付け）
3. 小型のマイナス・ドライバを使用して、キャップを開け、スクリュ A を取外す。
4. インナ・ハンドル・カバーを取外す。
5. リセス・カバーを取外す。
6. スクリュ B を取外す。
7. ファスナ・リムーバを使用し、クリップ A をフロント・ドアから外す。
8. フロント・ドア・トリムを上方に引っ張り、フロント・ドア・トリムをフロント・ドアから取外す。
9. 運転席側は、リモコン・アウタ・ミラー・スイッチ・コネクタとパワー・ウインド・メイン・スイッチ・コネクタを切離す。助手席側は、パワー・ウインド・サブ・スイッチ・コネクタを切離す。
10. フロント・ドア・トリムを取外す。
11. 取外しと逆の手順で取付ける。

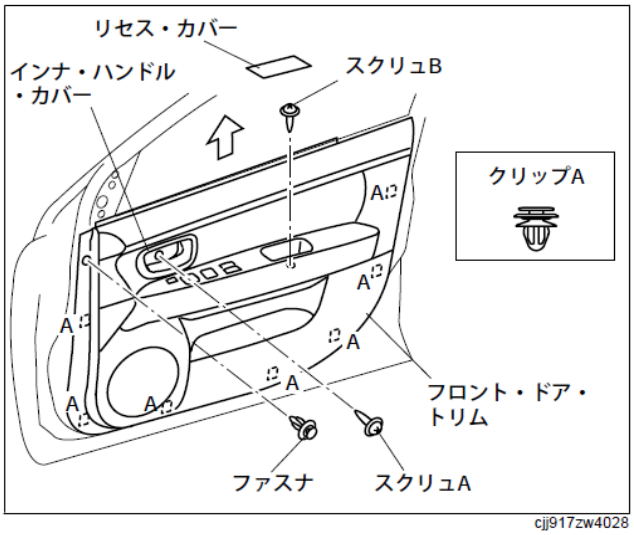

cjj917zw4028

■ パワー・ウインド・システム初期設定

1. イグニッション・スイッチをONの位置にする。
2. 運転席スイッチを押し、ドア・ガラスを全開にする。
3. 運転席スイッチをマニュアル操作位置まで引上げて、ドア・ガラスを全閉にし、その状態を約2秒間保持する。

ドアミラー格納/復帰線の配線方法

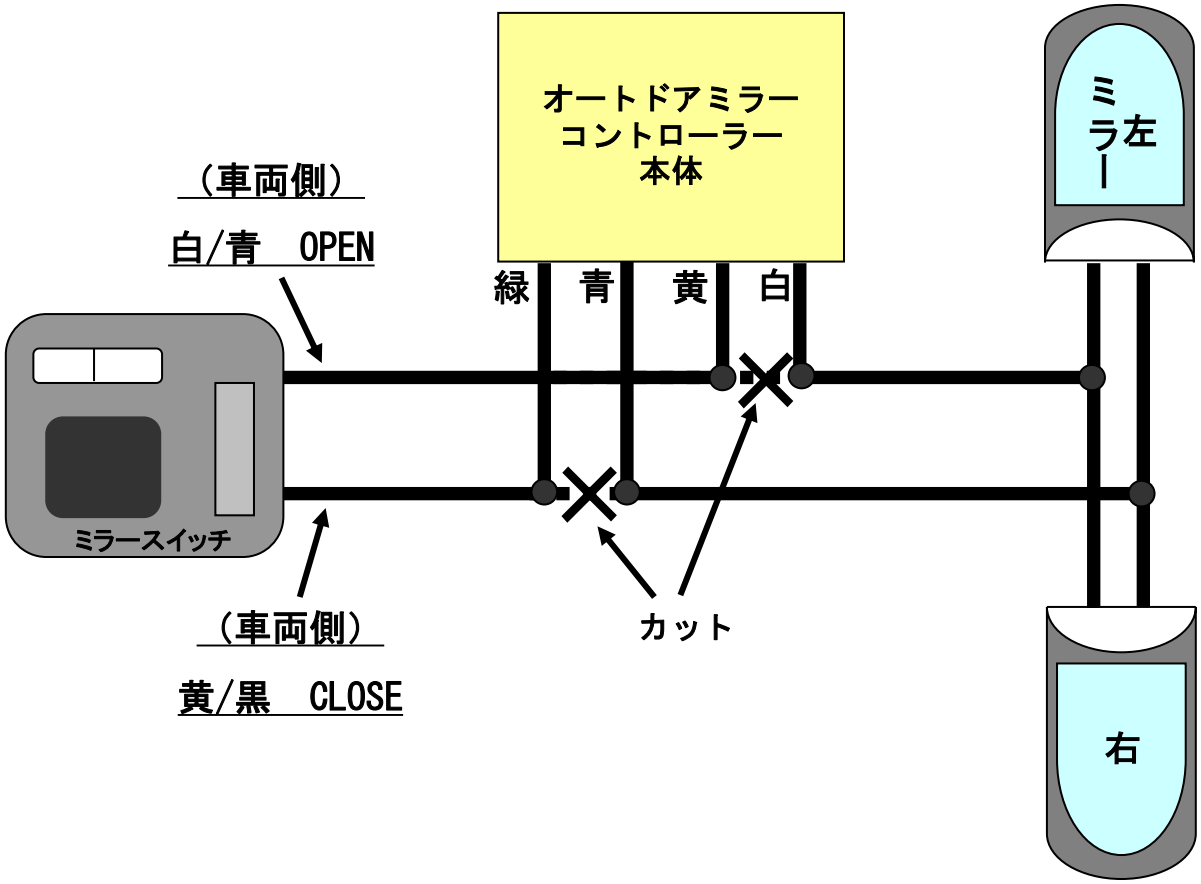

ミラースイッチ裏側コネクタ

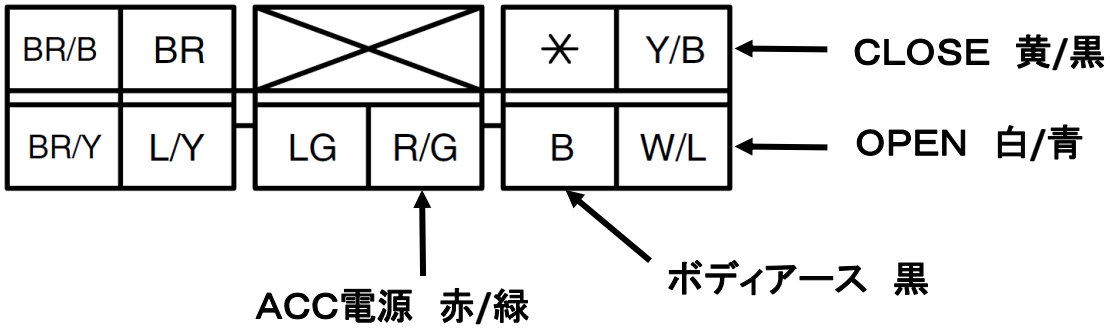

ロック･アンロック線の配線方法

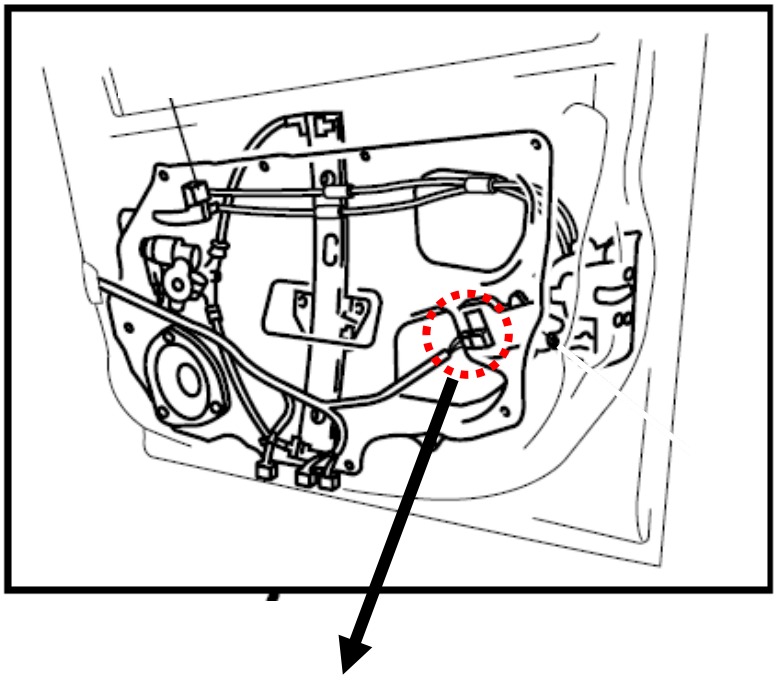

フロント・ドア・ロック・アクチュエータ（ライト）

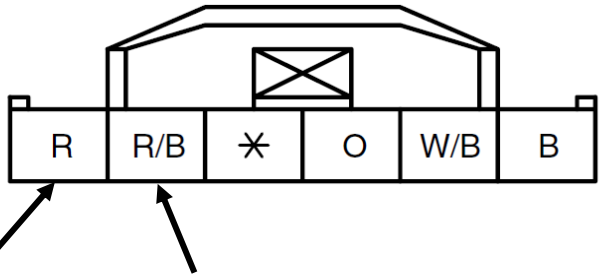

ロック　赤　　**アンロック　赤/黒**

パワーウインドウマスタースイッチ裏側コネクタ

IG電源　赤/白
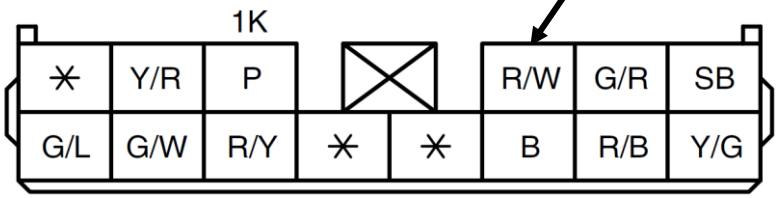
パワー・ウインド・メイン・スイッチ(DRT)