2012.5.30.

オートドアミラーコントローラー　取付け解説書

トヨタ　ウィッシュ

Ｅ２０系　　２００９年４月～

【概要】

① 基本配線方法は**Ｂ・Ｃタイプ**になります。

② 必ずサーキットテスタ（検電器不可）で電圧測定を行ってください。
本資料は参考資料ですので取り付けに関する故障、トラブル等は弊社では一切責任を負いかねますので予めご了承の上作業をお願いします。
車種、グレード等により配線場所、線色、コネクタ位置などが資料と異なっている場合がございますので予めご了承ください。

プッシュスタート車の場合はキー検出スイッチプラス線 茶線をＡＣＣ電源に接続して下さい！

フジ電機工業株式会社　春日工場

〒669-4132
兵庫県丹波市春日町野村530

ＴＥＬ ０７９５－７４－２１７７
ＦＡＸ ０７９５－７４－２３３３

Bullcon

ミラーコントロールスイッチの場所

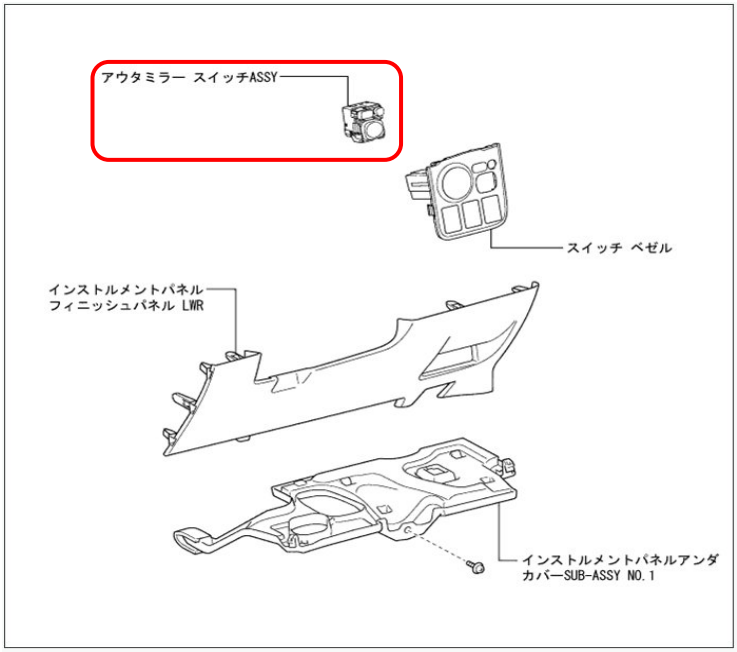

アウターミラースイッチ取り外し

1. インストルメントパネルアンダ カバーSUB-ASSY NO.1取りはずし

a. スクリュを取りはずす。

b. ツメ2箇所のかん合をはずす。

c. ガイドをはずし、インストルメントパネル アンダカバー NO.1を取りはずす。

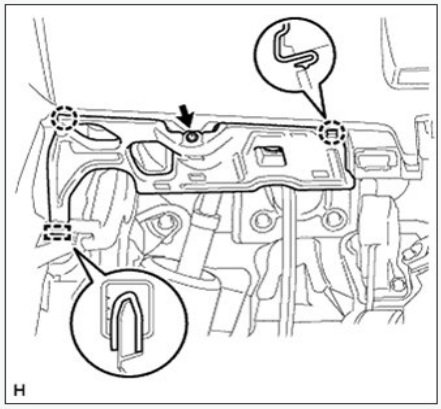

2. インストルメントパネルフィニッシュ パネル LWR取りはずし

a. クリップ6箇所およびツメ4箇所のかん合をはずし、インストルメントパネルフィニッシュパネルを取りはずす。

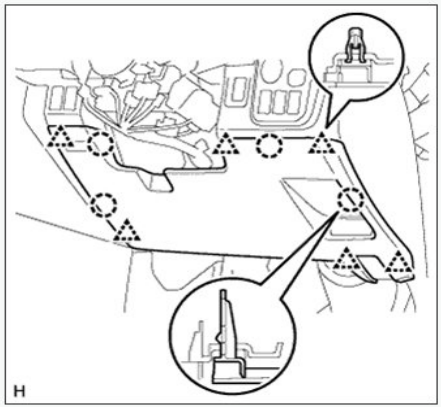

3. スイッチ ベゼル取りはずし

a. 図のように車両下側からツメ6箇所のかん合をはずす。

b. 各コネクターを切り離し、スイッチ ベゼルを取りはずす。

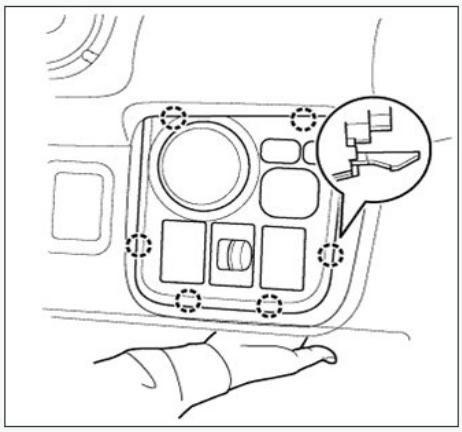

4. アウタミラー スイッチASSY取りはずし

a. ツメ3箇所のかん合をはずし、アウタミラー スイッチASSYを取りはずす。

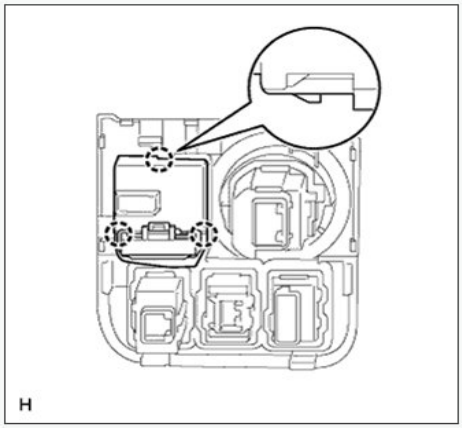

ドアミラー格納/復帰線の配線方法

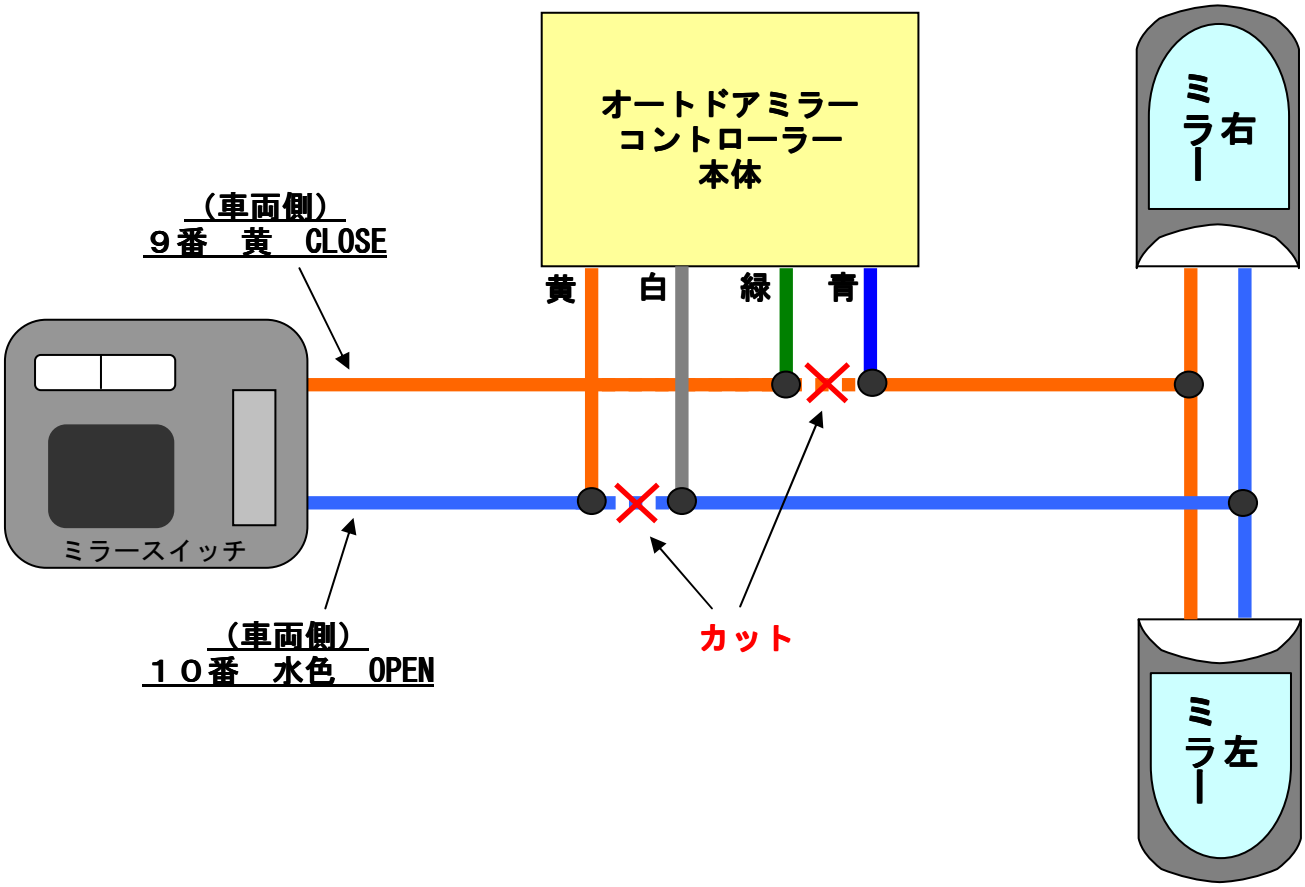

アウターミラースイッチ裏コネクタ

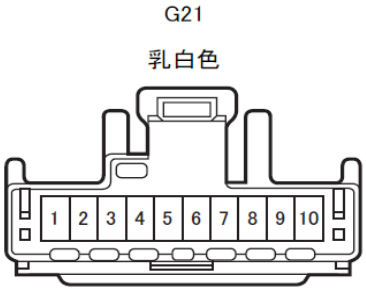

８番　灰　ＡＣＣ電源
７番　白/黒　ボディアース
９番　黄　ドアミラー格納（CLOSE）
１０番　水色　ドアミラー展開（OPEN）

ロック・アンロック線の場所

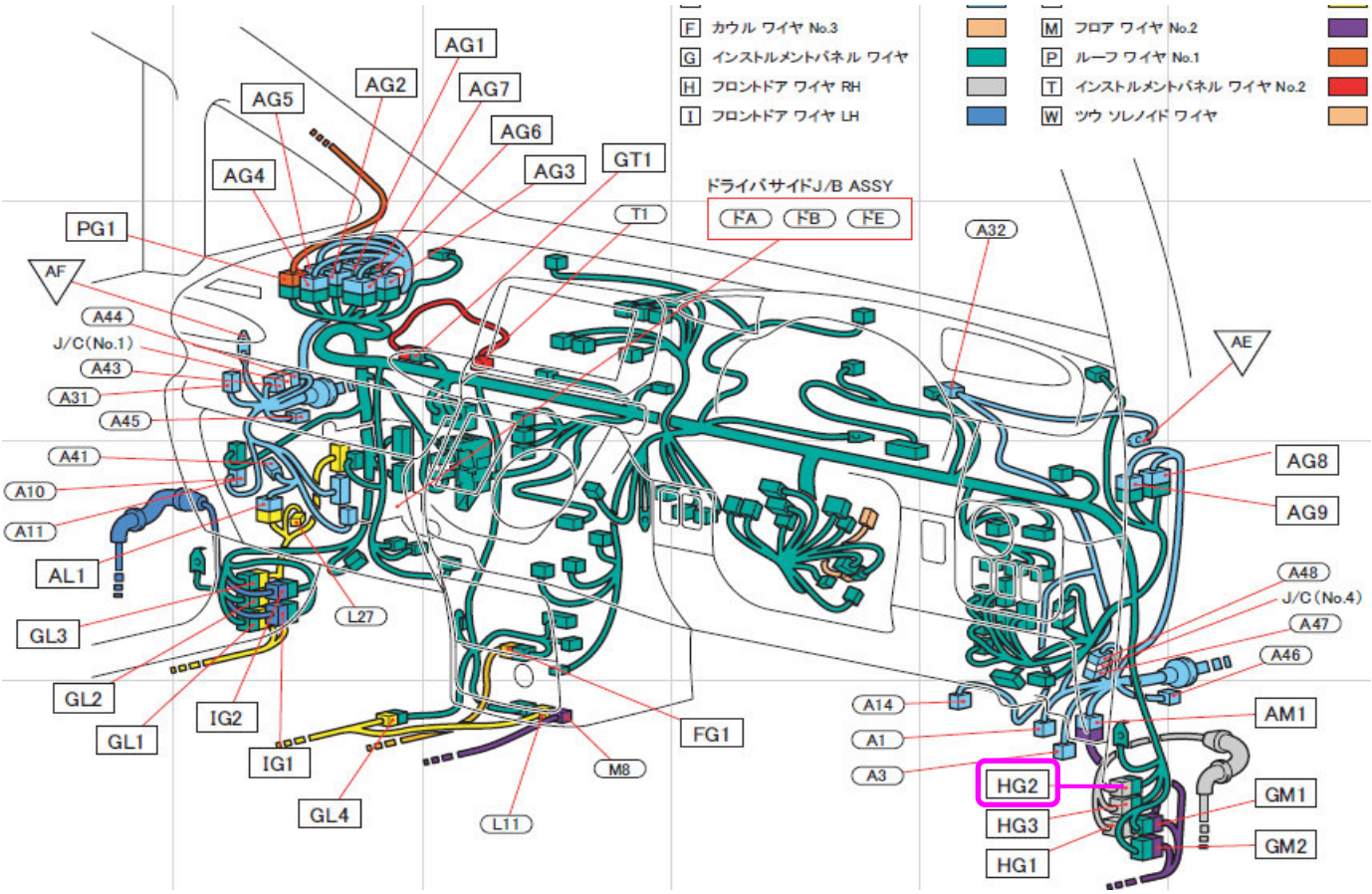

運転席足元右側キックパネル内　**ＨＧ２コネクタ（乳白色１８Ｐ）**

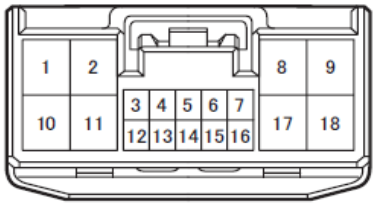

１０番　赤　ロック
１番　若葉　アンロック
２番　黒　常時電源