ダイハツ　ブーン　H28年４月～M700系ライトクルー取付資料

2018.12.04作成
フジ電機工業㈱

弊社取り付け資料使用許諾契約

以下の取り付け資料（解説書及び配線図を含む）使用許諾契約を良くお読み頂き
記載される条件に同意頂ける場合のみ本資料を使用し、取付けを行ってください。

1．本資料の用途は弊社製品の取付けのみ使用することとします。

2．本資料は弊社独自で作成しているため実際の車両とは異なっている場合があります。
あくまでも参考資料としてご使用頂くものであり掲載情報の保証は一切行いません。

3．弊社は本資料に対していかなる保証も行いません。

4．弊社は本資料に記載してある情報が誤っていた場合、お客様がその情報に基づいた
取付けを行ったことが原因で車両を破損（故障）してもその一切の責任を負いません。

5．弊社は取付け上の誤配線により万が一弊社製品及び車両等が破損（故障）してもその
一切の責任を負いません。

6．取付け費用、脱着・交換に掛かる費用などに対しては一切の責任を負いません。

7．本資料は著作権法及び知的財産権によって保護されています。無断で本資料の情報
を複製したり転用することは禁止されています。

作業手順①　　コラムカバーの取り外し（ネジ3箇所）

1.ステアリングコラムロワカバー取りはずし

b. ステアリング ホイールASSYを直進状態から左に90°切った状態にし、図に示すスクリューを取りはずす。

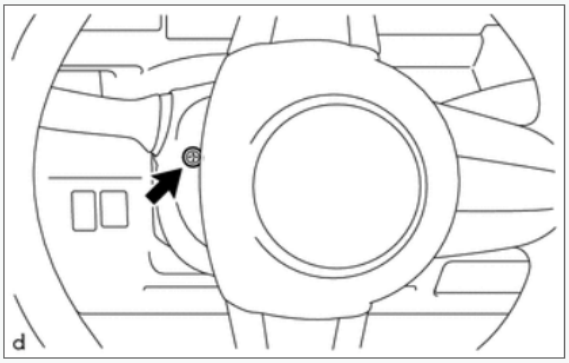

c. ステアリング ホイールASSYを直進状態から右に90°切った状態にし、図に示すスクリューを取りはずす。

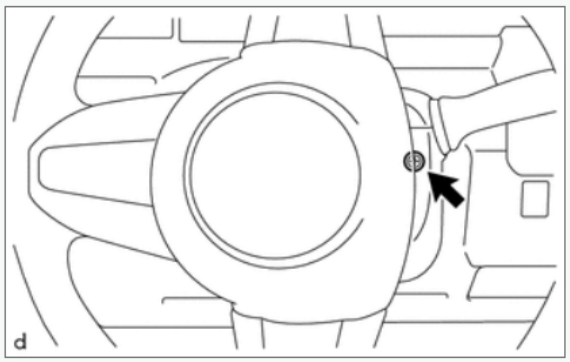

d. スクリューをはずす。

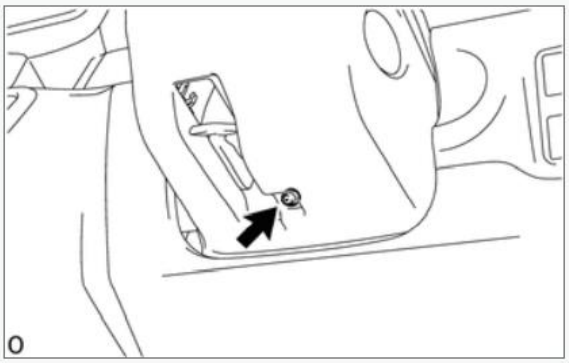

e. ツメのかん合をはずし、ステアリングコラム カバー LWRを取りはずす。

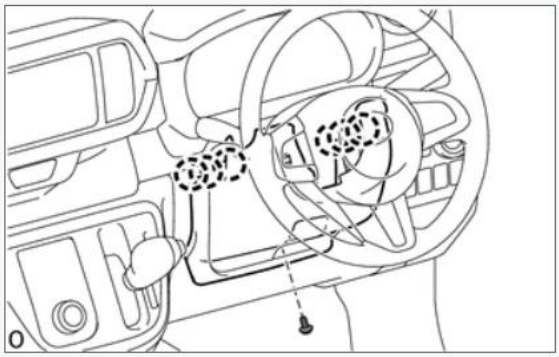

作業手順②　　ヘッドライトディマースイッチの取り外し

4.ヘッドランプ デイマ スイッチASSY取りはずし　84140

a. 保護テープを巻いたマイナスドライバーを使用して、ツメを浮かせてかん合をはずし、ヘッドランプ デイマ スイッチASSYを引き抜く。

注 意：
強く浮かせるとツメが破損する。

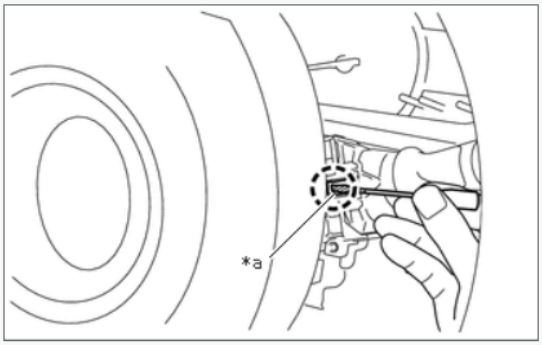

*a	保護テープ

作業手順③　　ヘッドライトディマースイッチコネクタの取り外し

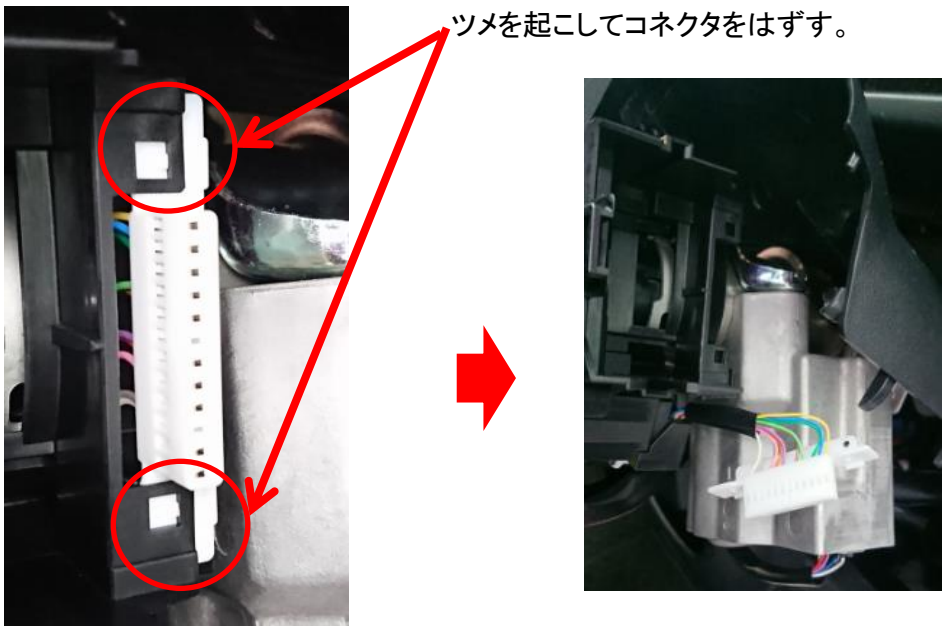

作業手順④　　スモール・ヘッドライト配線の加工

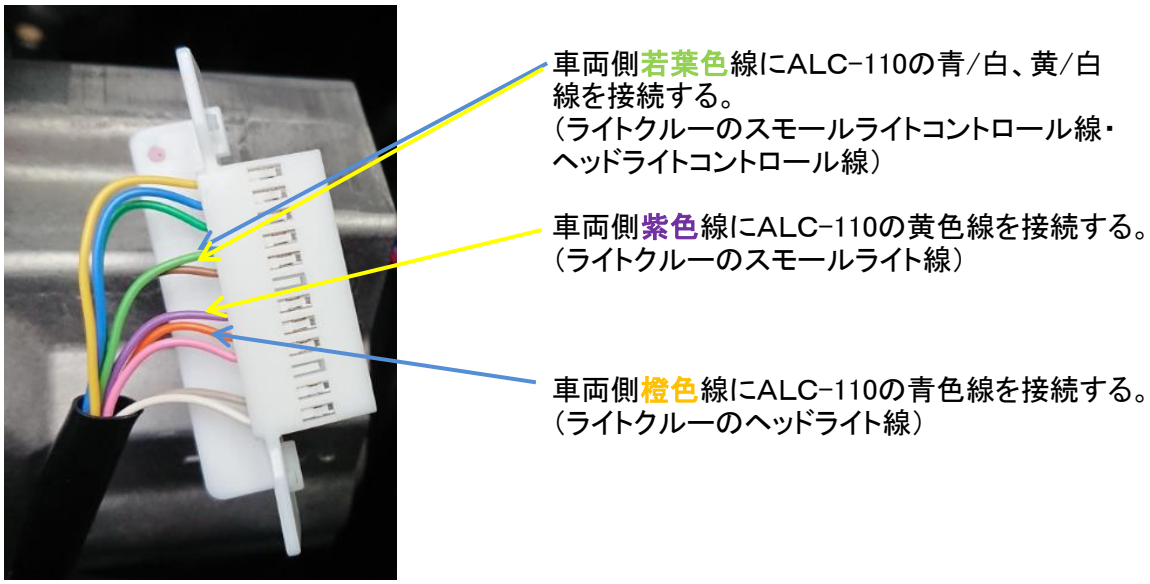

参考資料①

1.ヘッドランプ デイマ スイッチASSY点検　84140

a. 抵抗点検(ライトコントロールスイッチ)
スイッチを操作したときの端子間の抵抗を測定する。

抵抗値:

点検端子	点検条件	基準値
5 (HL_L) – 6 (HL_T) – 9 (T_E)	ライトコントロールスイッチOFF	10kΩ以上
5 (HL_L) – 6 (HL_T) – 4 (HL_A) – 9 (T_E) *1		
6 (HL_T) – 9 (T_E)	ライトコントロールスイッチTAIL	1Ω未満
5 (HL_L) – 6 (HL_T) – 9 (T_E)	ライトコントロールスイッチHEAD	1Ω未満
4 (HL_A) – 9 (T_E)*1	ライトコントロールスイッチAUTO	1Ω未満

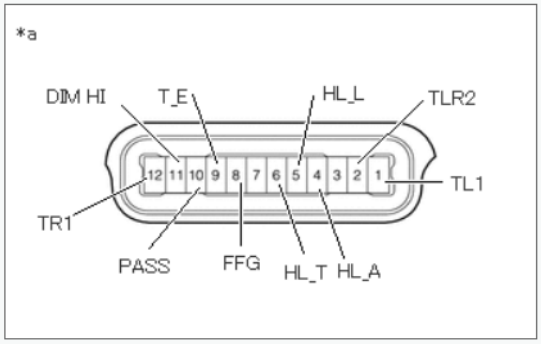

*a	コネクター非接続状態 (ヘッドランプ デイマ スイッチASSY)
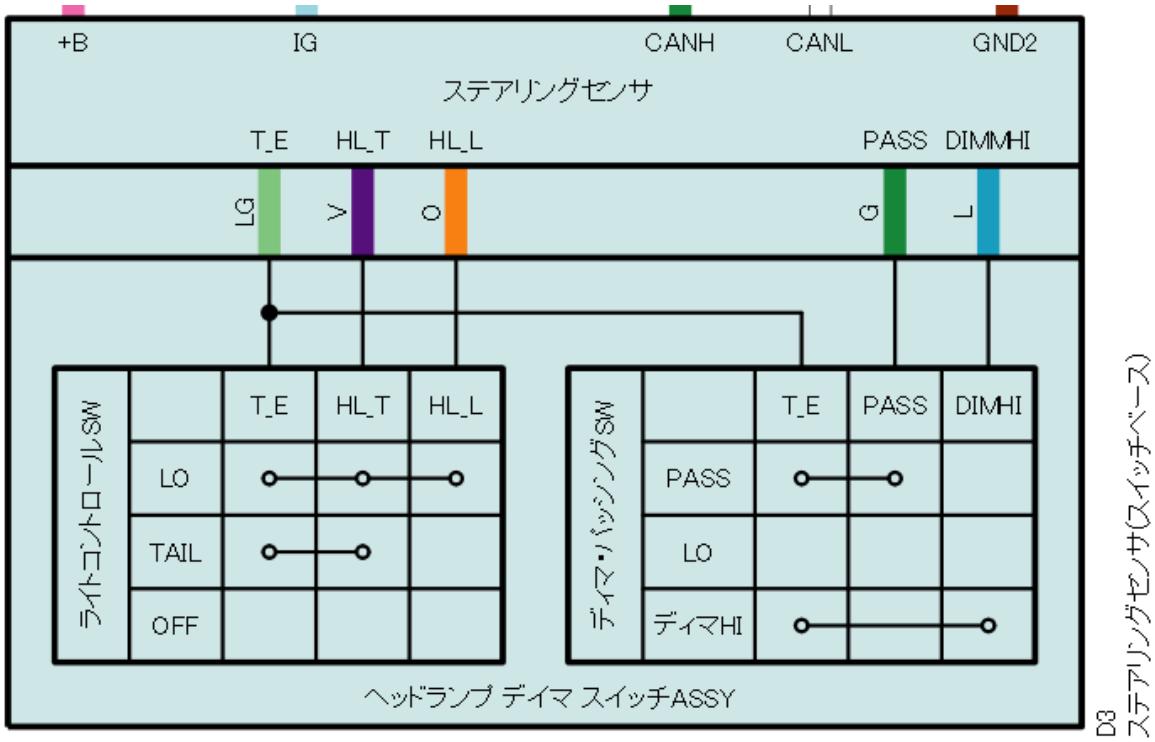
参考資料②