TP230セキュリティ専用　車種別配線資料

メーカー	ニッサン	車種	NV200バネット (インテリジェントキー付き)
年式	2009年 (H21年) 5月～	型式	M20

配線箇所		場所	コネクタ色	ピン数	ピン位置・線色	備考
ドアスイッチ	運転席	BCM内　M66コネクタ		15	47番　水色	※1
	助手席	BCM内　M65コネクタ		40	12番　灰色	※1
	後席　右	〃		〃	13番　黄/黒	※1
	後席　左	BCM内　M66コネクタ		15	48番　白色	※1
	バックドア	〃		〃	43番　桃/黒	※1
ドアロック入力用　(純正キーレス対応セキュリティ)	ロック	BCM内　M67コネクタ		15	65番　灰色	
	アンロック	〃		〃	66番　緑色	
ウインカー入力用 (純正キーレス対応セキュリティ　:左右どちらか一方を配線)	右ウインカー	BCM内　M67コネクタ		15	61番　若葉	
	左ウインカー	〃		〃	60番　白色	

注意事項

※1　ドアスイッチの電圧変化がパルス波形になっております。(閉でパルス、開で0V)

必ずサーキットテスタ（検電器不可）で電圧測定を行ってください。

本資料は参考資料ですので取り付けに関する故障、トラブル等は弊社では一切責任を負いかねますので予めご了承の上作業をお願いします。

車種、グレード等により配線場所、線色、コネクタ位置などが資料と異なっている場合がございますので予めご了承ください。

配線場所 (コネクタ図)

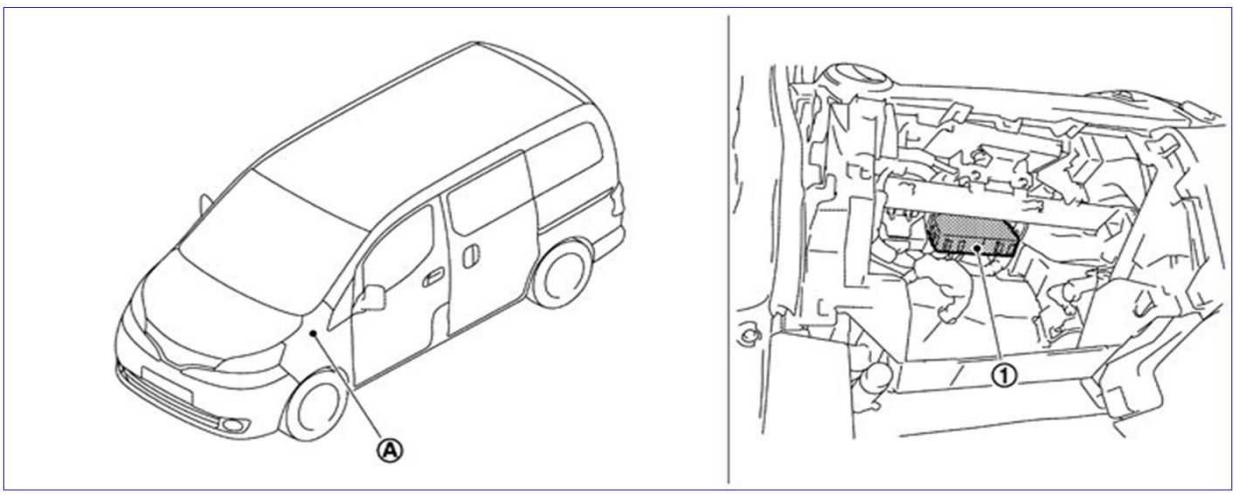

1. BCM
A. グローブボックス上側

Bullcon

BCM

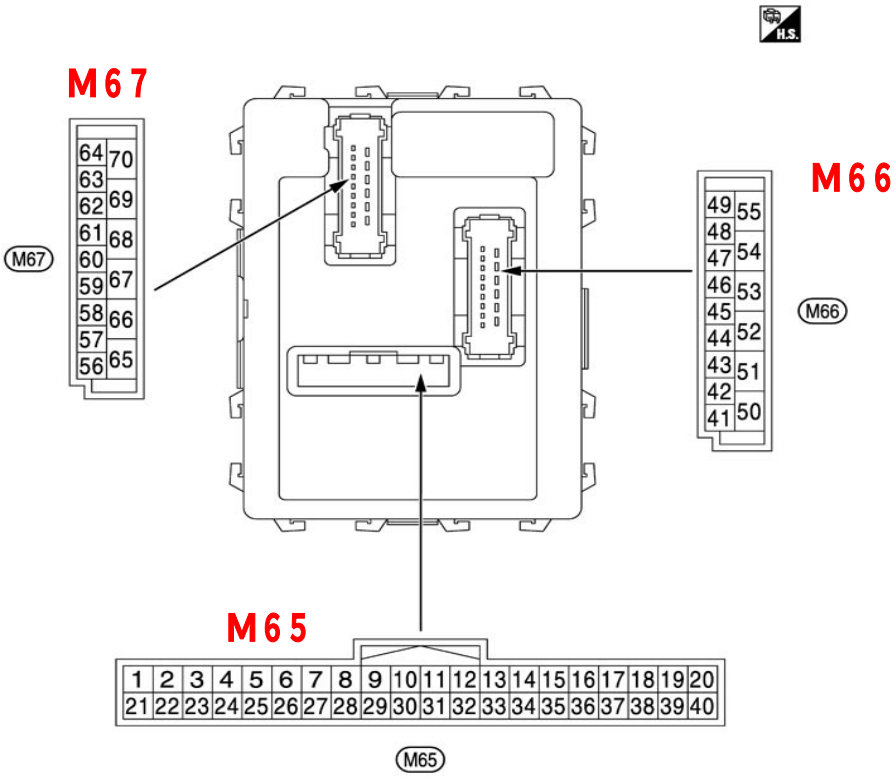

【グローブBOXの取り外し】

8.左インストルメントロアパネルASSYを取り外す。

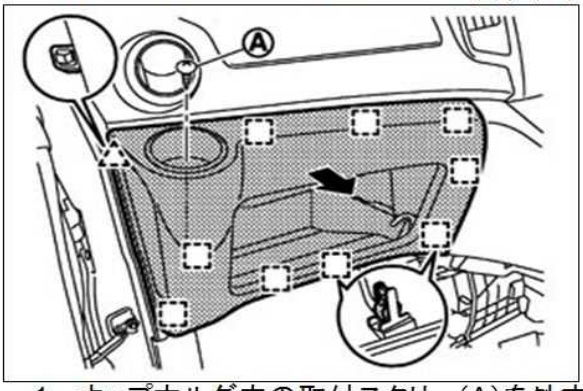

1. カップホルダ内の取付スクリュ(A)を外す。
2. 左インストルメントロアパネルASSYを車両後方に引き、樹脂爪、及びメタルクリップのかん合を外す。

■ 注意 ■

- 下側のメタルクリップのかん合を先に外すこと。
- 取り外しの際には、ゆっくりと車両後方に引くこと。

9.グローブボックスカバーASSYを取り外す。

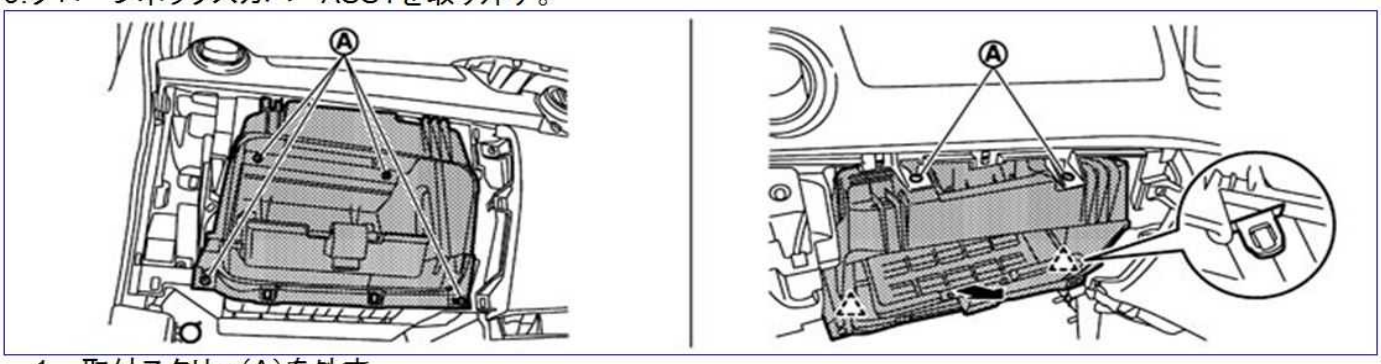

1. 取付スクリュ(A)を外す。
2. グローブボックスカバーASSYを車両後方に引き、樹脂爪のかん合を外す。

△:樹脂爪