TP230セキュリティ専用　車種別配線資料

メーカー	ニッサン	車種	NV350キャラバン （インテリジェントキー無し、イモビ付き）
年式	2012年（H24年）6月～	型式	E26

配線箇所		場所	コネクタ色	ピン数	ピン位置・線色	備考
ドアスイッチ	運転席	BCM内　N36コネクタ		15	44番　水色	
	助手席	〃		〃	45番　茶	※1
	後席　右	〃		〃	42番　灰	※1
	後席　左	〃		〃	43番　白	※1
	バックドア	〃		〃	47番　ベージュ	※1
ドアロック入力用　（純正キーレス対応セキュリティ）	ロック	BCM内　N37コネクタ		15	69番　灰	
	アンロック	〃		〃	68番　緑	
ウインカー入力用（純正キーレス対応セキュリティ：左右どちらか一方を配線）	右ウインカー	BCM内　N36コネクタ		15	48番　青	
	左ウインカー	〃		〃	49番　若葉	

注意事項

※1　ドアスイッチの電圧変化がパルス波形になっております。

必ずサーキットテスタ（検電器不可）で電圧測定を行ってください。

本資料は参考資料ですので取り付けに関する故障、トラブル等は弊社では

一切責任を負いかねますので予めご了承の上作業をお願いします。

車種、グレード等により配線場所、線色、コネクタ位置などが資料と

異なっている場合がございますので予めご了承ください。

配線場所（コネクタ図）

ドアスイッチの波形（助手席、後席右、バックドア）

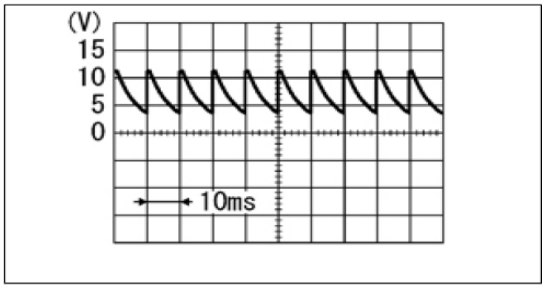

7.0 – 8.0 V

閉で7～8V、開で0V.

ドアスイッチの波形（後席左）

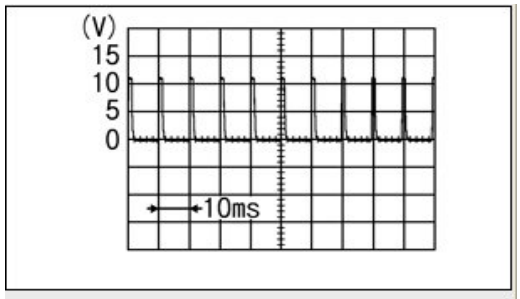

1.5 – 2.0 V

閉で1.5～2V、開で0V.

BCMの場所

グローブボックス裏側にBCMがあります。

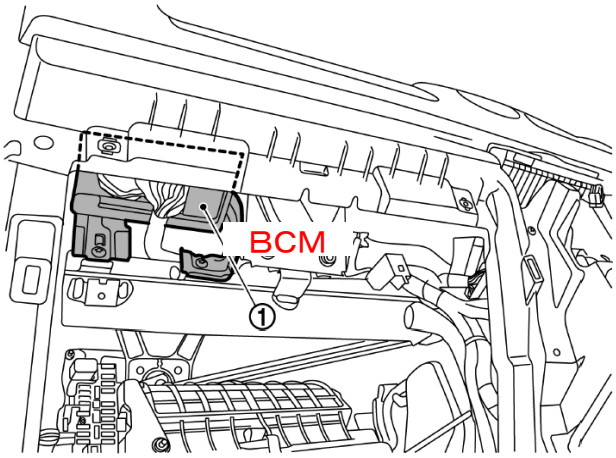

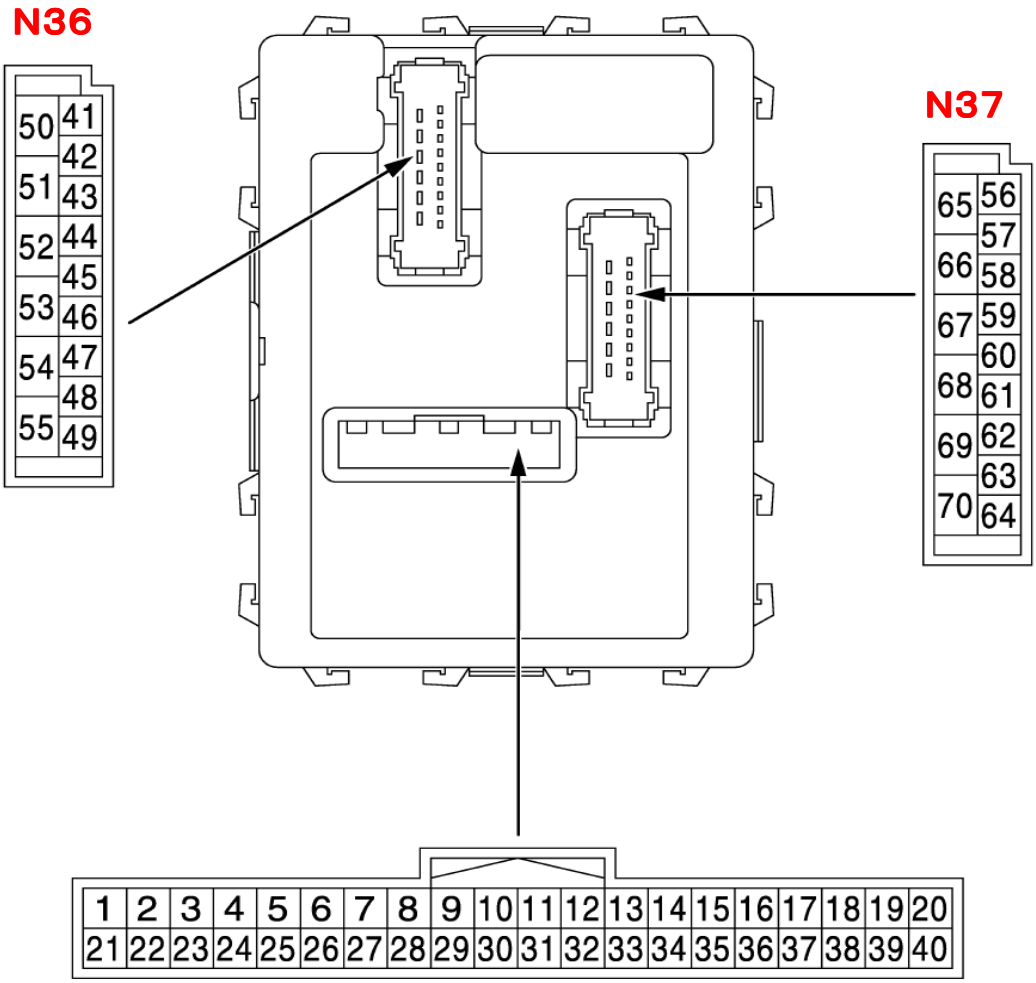

《 N37コネクタ内 》 お好きな場所から取り出してください。

57番 黄 常時電源

65番 緑 常時電源

66番 桃 常時電源

67番 青 IG電源