TP230セキュリティ専用　車種別配線資料

メーカー	レクサス	車種	RX450h
年式	2012年4月～	型式	GYL15W

配線箇所		場所	コネクタ色	ピン数	ピン位置・線色	備考
ドアスイッチ	運転席	運転席足元右側　SJ4コネクタ	青	22	12番 黒	※1
	助手席	MPX コンピューター　7H	白	36	26番 黒	※2
	後席　右	MPX コンピューター　J 5	黒	30	6番 灰	〃
	後席　左	MPX コンピューター　J 6	白	18	3番 青	〃
	トランク ハッチバック	―	―	―	―	〃
ドアロック入力用　（純正キーレス対応セキュリティ）	ロック	MPX コンピューター　7H	白	36	9番 青	〃
	アンロック	〃	〃	〃	10番 桃	〃
ウインカー入力用（純正キーレス対応セキュリティ　：左右どちらか一方を配線）	右ウインカー	MPX コンピューター　7H	白	36	19番 緑	〃
	左ウインカー	〃	〃	〃	28番 黄	〃

注意事項

※　MPX コンピューター　→　マルチプレックスネットワークボデーコンピューターの略。

※1　3ページを参照。

※2　2ページを参照。

配線場所（コネクタ図）

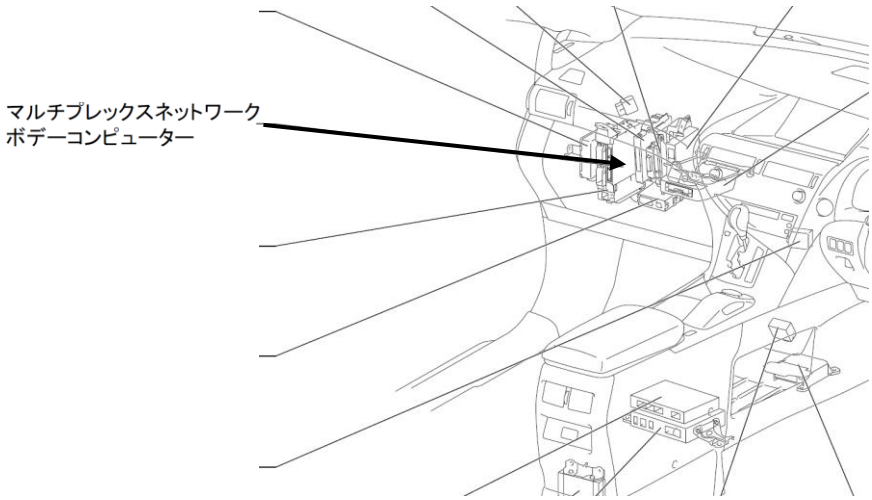

マルチプレックスボデーコンピューターはグローブボックス奥側にあります。

Bullcon

マルチプレックスネットワークボデーコンピューター

【 7Hコネクタ内 】

常時電源 → 3番 黒

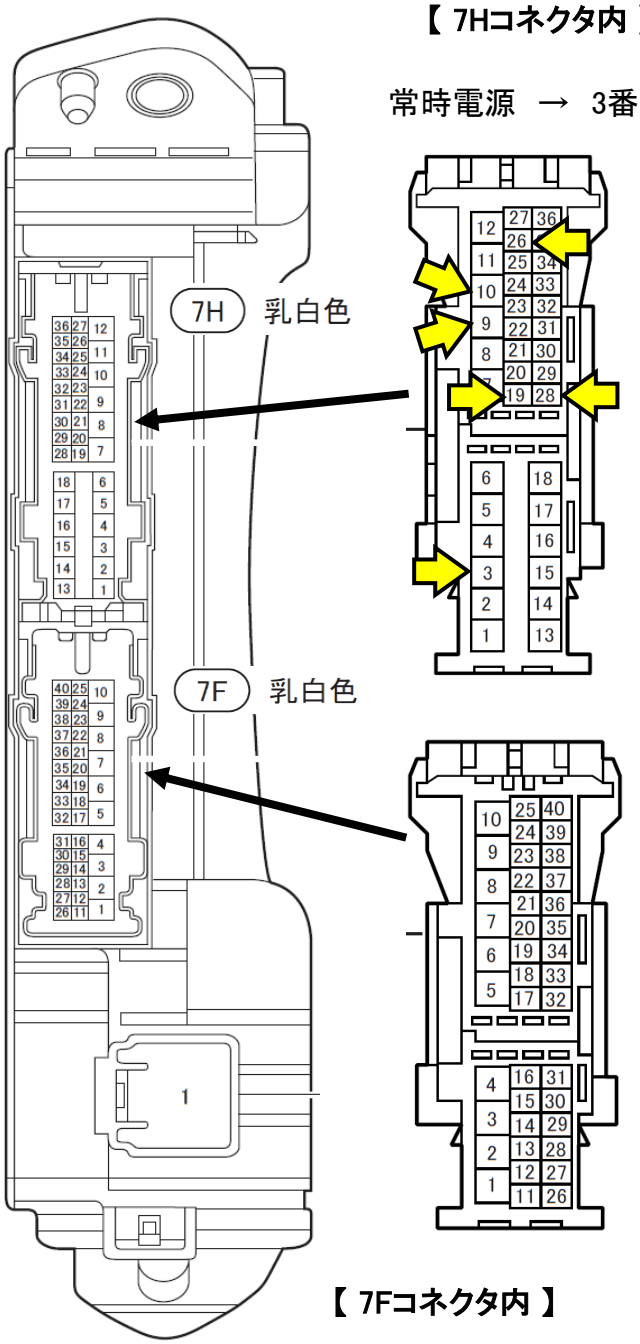

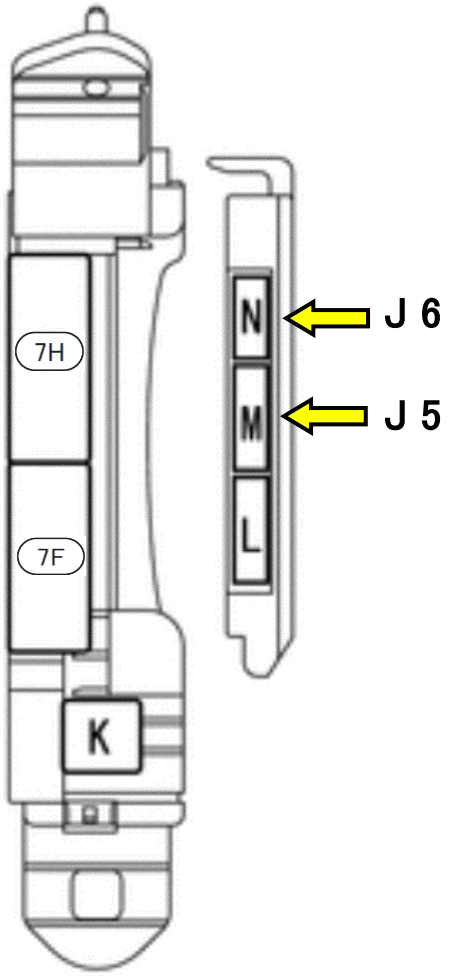

【 7Fコネクタ内 】

IG電源 → 3番 黒

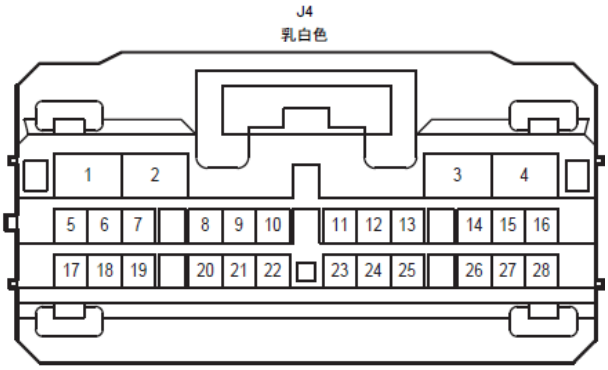

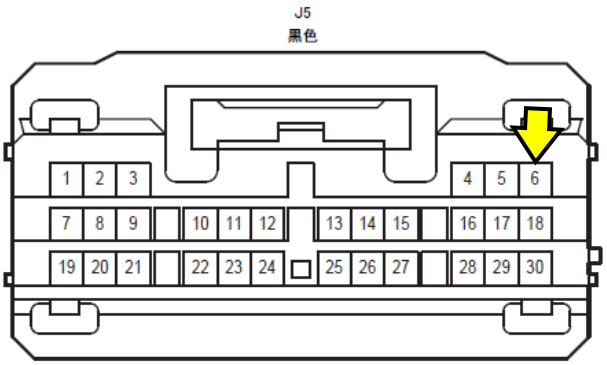

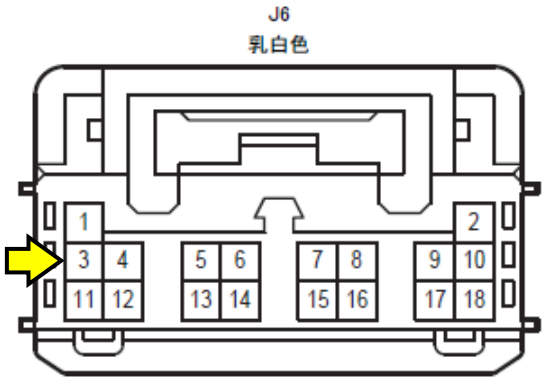
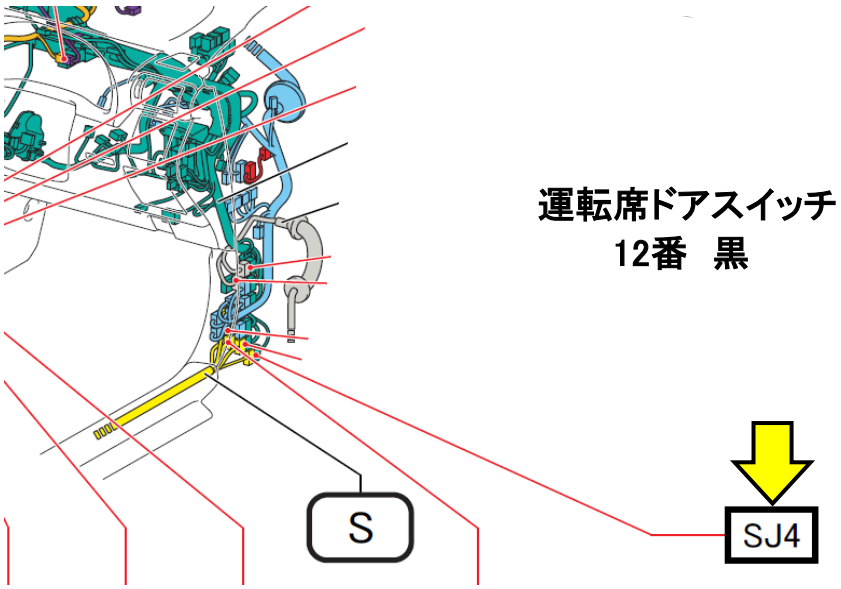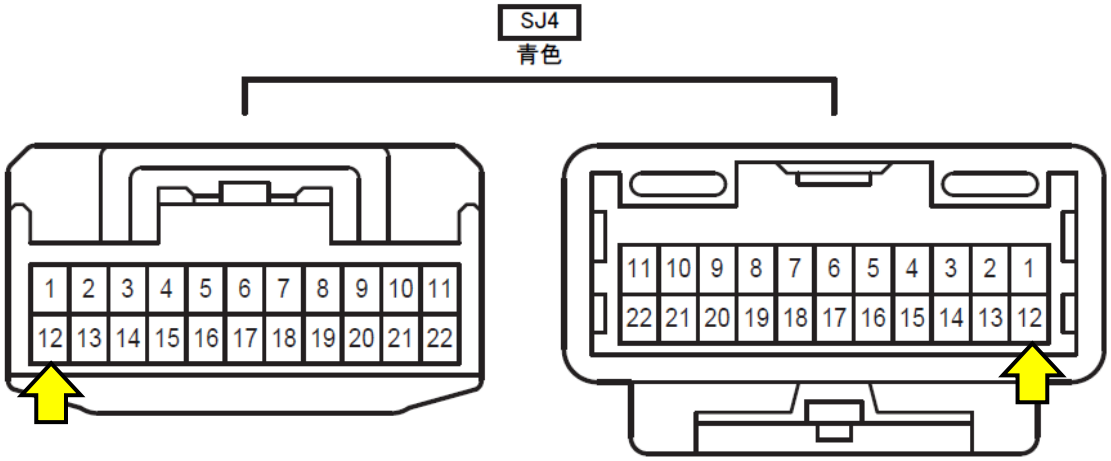
運転席足元右側キックパネル内　SJ4コネクタ