TP230セキュリティ専用　車種別配線資料

メーカー	トヨタ	車種	アクア
年式	2011年12月～	型式	NHP10系

配線箇所		場所	コネクタ色	ピン数	ピン位置・線色	備考
ドアスイッチ	運転席	メインボデーECU　G59コネクタ	乳白色	30	19番　赤	※1
	助手席	メインボデーECU　3Dコネクタ	乳白色	36	36番　赤	〃
	後席　右	メインボデーECU　G59コネクタ	乳白色	30	6番　緑	〃
	後席　左	メインボデーECU　G59コネクタ	乳白色	30	24番　青	〃
	トランク ハッチバック	メインボデーECU　3Dコネクタ	乳白色	36	35番　黒	〃
ドアロック入力用　（純正キーレス対応セキュリティ）	ロック	助手席足元キックパネル内　JG1	乳白色	20	7番 黄	※2
	アンロック	〃	〃	〃	12番 青	〃
ウインカー入力用（純正キーレス対応セキュリティ　：左右どちらか一方を配線）	右ウインカー	メインボデーECU　3Cコネクタ	乳白色	40	38番　緑	※3
	左ウインカー	〃	〃	〃	28番　若葉	〃

注意事項

（※1）　ドアスイッチの電圧変化が波形（パルス）になっております。

メインボデーECUはグローブBOX奥側にあります。（下イラスト及び2ページを参照）

（※2）　2～3ページを参照。

（※3）　3ページを参照。

配線場所（コネクタ図）

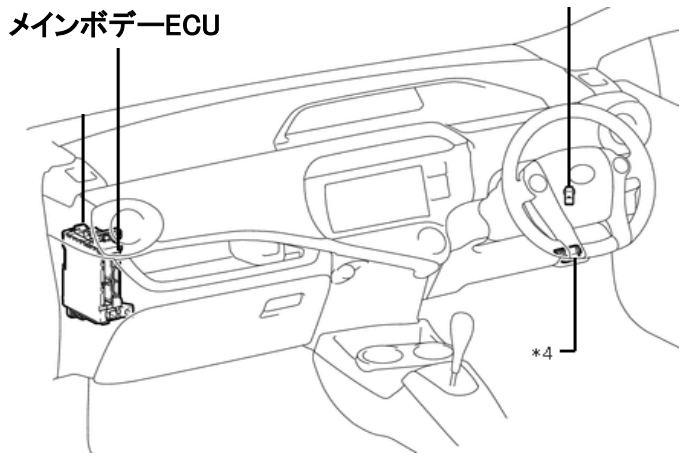

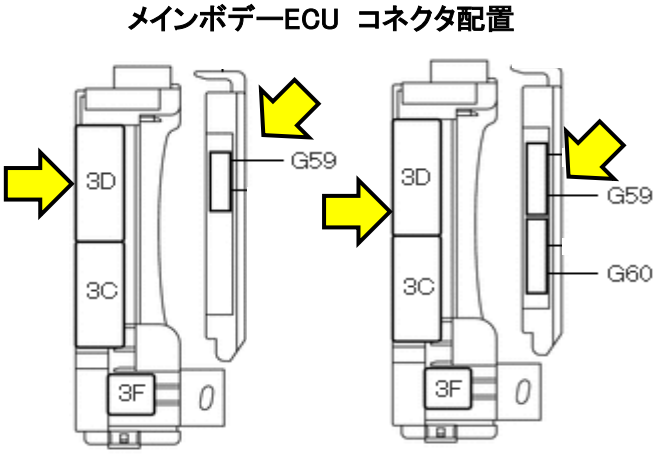

Bullcon

2018年12月現在、配線色等変更無し

メインボデーECU　G59＆3Dコネクタ

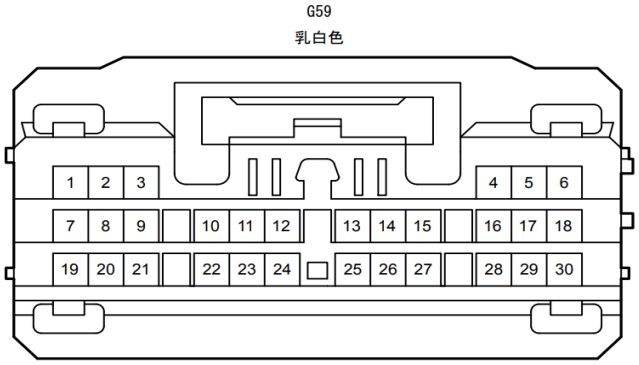

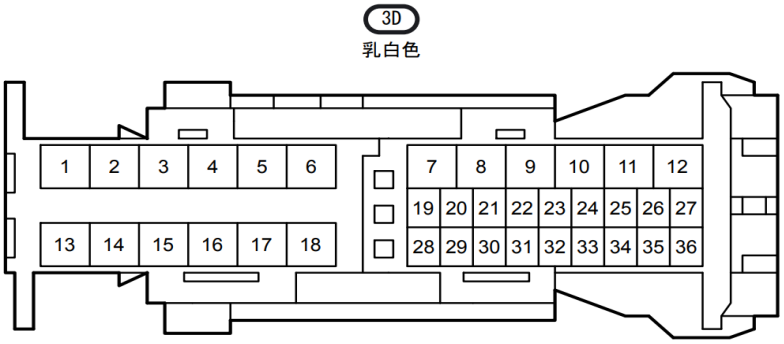

【　G59コネクタ　】

運転席ドアSW　→　19番　赤

リヤ右ドアSW　→　6番　緑

リヤ左ドアSW　→　24番　青

【　3Dコネクタ　】

助手席ドアSW　→　36番　赤

バックドアSW　→　35番　黒

リヤ左ドアSW　→　24番　青

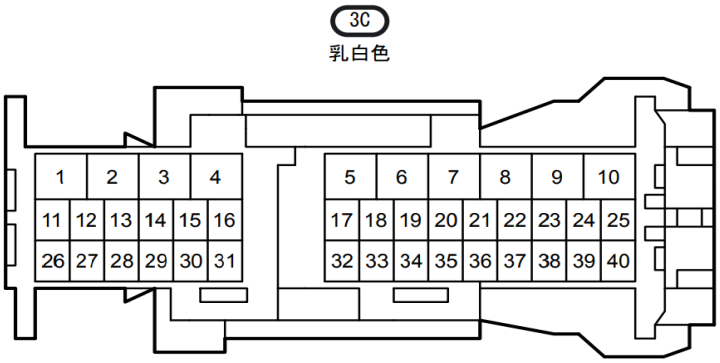

【　3Cコネクタ　】

右ウインカー　→　38番　緑

左ウインカー　→　28番　若葉

JG1コネクタは助手席足元左側キックパネル内にあります。

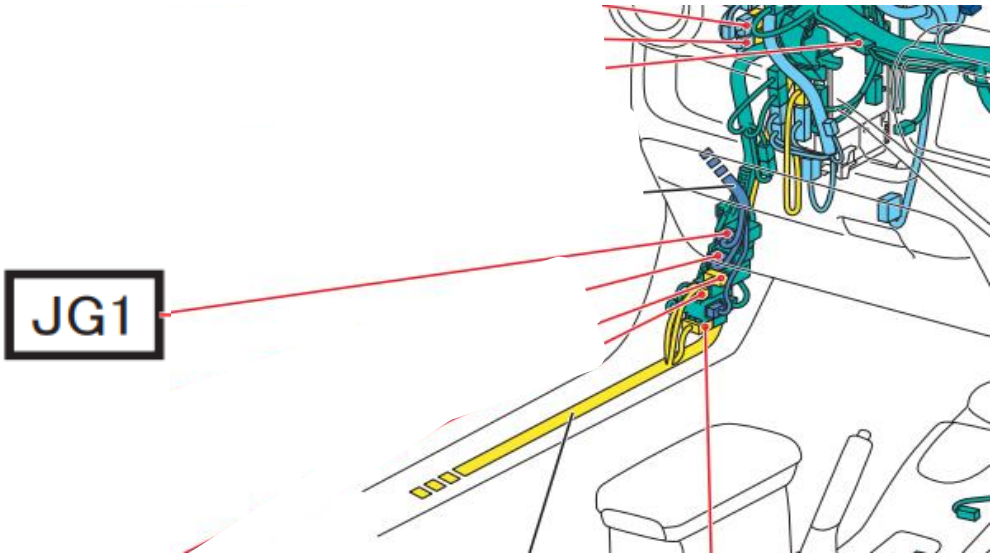

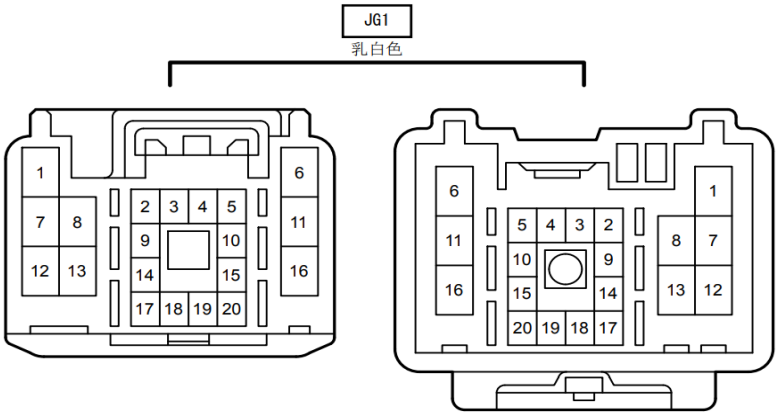

ロック → 7番 黄

アンロック → 12番 青

ロック・アンロック線を接続するに当たっての注意事項！

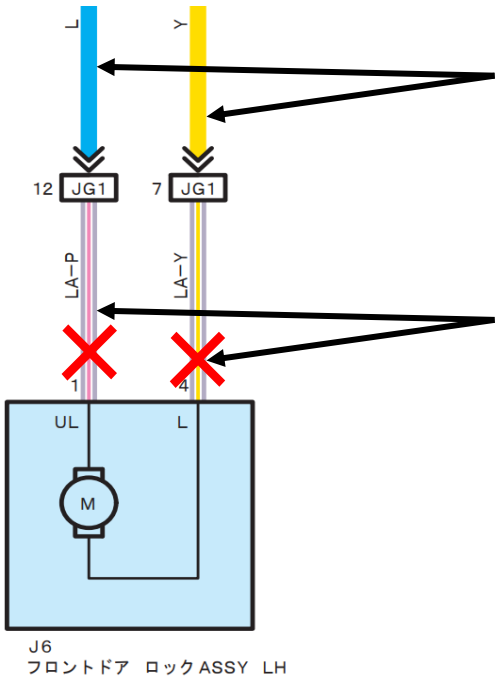

こちらの線は銅線になりますので
必ずこの線にロック・アンロック線を
接続してください。

こちらの線はアルミ電線になります。
絶対にこの線にロック・アンロック線を
接続しないで下さい。
万が一、接続された場合異種金属腐食
を起こし、接触不良の原因になります。

ロック線のLA-Yは青藤色/黄線になります。
アンロック線のLA-Pは青藤色/桃線になります。