TP-230専用　車種別配線資料

メーカー	マツダ	車種	アテンザ
年式	H24年10月～	型式	GJ系

配線箇所		場所	コネクタ色	ピン数	ピン位置・線色	備考
ドアスイッチ	運転席	リヤBCM内③コネクタ		24ピン	3W・茶/黒	
	助手席	〃		〃	3U・茶/赤	
	運転席後席	〃		〃	3Q・茶/黄	
	助手席後席	〃		〃	3S・茶/白	
	トランク ハッチバック	リヤBCM内④コネクタ		18ピン	4K・茶	
ドアロック	ロック	リヤBCM内②コネクタ		16ピン	2C・桃	
	アンロック	〃		〃	2E・青/赤	
ウインカー （左右どちらか一方を配線）	右ウインカー	リヤBCM付近C-14コネクタ	灰色	50ピン	2A・青/黒	
	左ウインカー	〃	〃	〃	2B・青/橙	

注意事項	本資料はBCMからの配線を指定しておりますが、この車両はBCMが後部にありますので後部での配線になります。予めご了承下さい。

配線場所（コネクタ図）

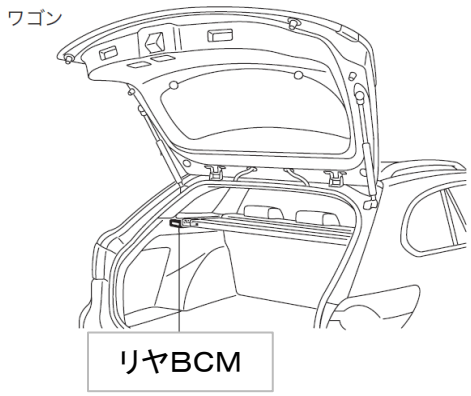

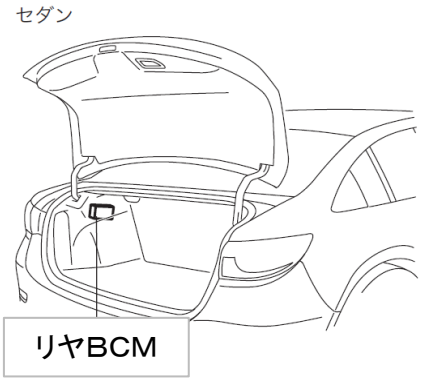

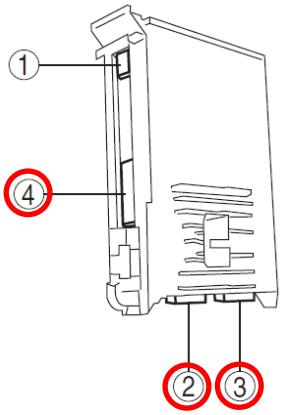

②

2O	2M	2K	2I	2G	2E	2C	2A
2P	2N	2L	2J	2H	2F	2D	2B

④

4S	4Q	4O	4M	4K	4I	4G	4E	4C	4A
4T	4R	4P		4L	4J		4F	4D	4B

③

3W	3U	3S	3Q	3O	3M	3K	3I	3G	3E	3C	3A
3X	3V	3T	3R	3P	3N	3L	3J	3H	3F	3D	3B

C-14コネクタ（リヤBCM付近）

Bullcon