TP230セキュリティ専用　車種別配線資料

メーカー	トヨタ	車種	クラウン
年式	2012年12月～	型式	GRS210系

配線箇所		場所	コネクタ色	ピン数	ピン位置・線色	備考
ドアスイッチ	運転席	メインボディECU内　N4コネクタ	乳白色	30	27番　赤	
	助手席	〃	〃	〃	6番　赤	
	後席　右	運転席足元右側キックパネル内 NX1コネクタ	乳白色	67	42番　緑	
	後席　左	メインボディECU内　4Dコネクタ	乳白色	36	25番　緑	
ドアロック入力用　（純正キーレス対応セキュリティ）	ロック	メインボディECU内　4Dコネクタ	乳白色	36	8番　緑	
	アンロック	〃	〃	〃	10番　若葉	
ウインカー入力用（純正キーレス対応セキュリティ：左右どちらか一方を配線）	右ウインカー	メインボディECU内　4Cコネクタ	乳白色	32	6番　緑	
	左ウインカー	〃	〃	〃	8番　黄	

注意事項	
	後席右側ドアスイッチ線以外の配線はグローブボックス奥側にあるメインボディECU内にあります。 メインボディECUはグローブBOX奥側にあります。

配線場所（コネクタ図）

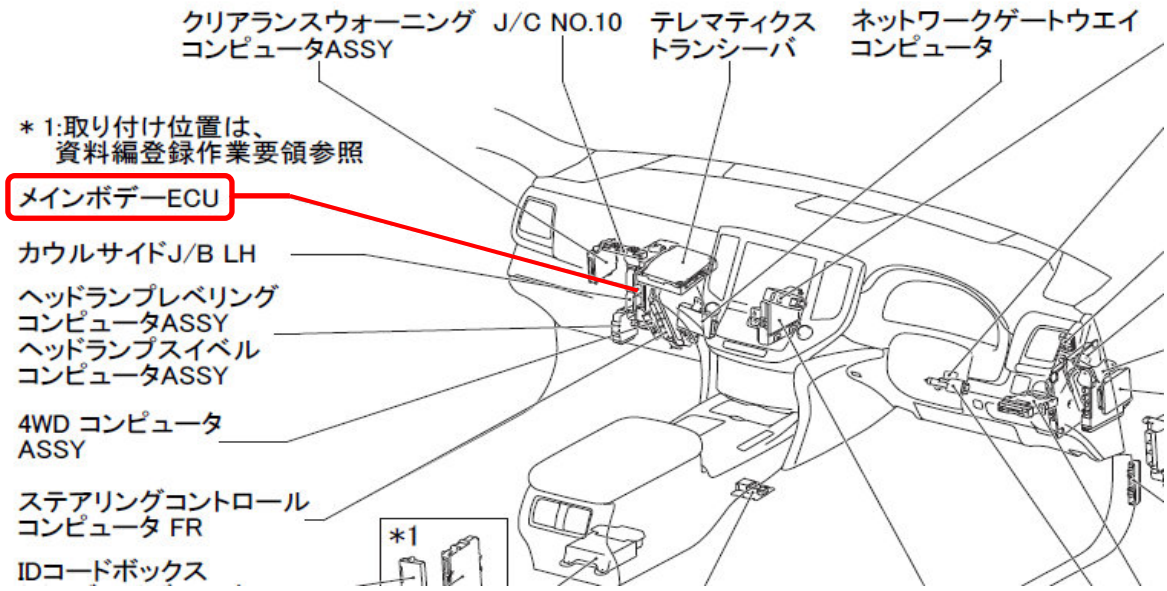

メインボディECUコネクタ配置図

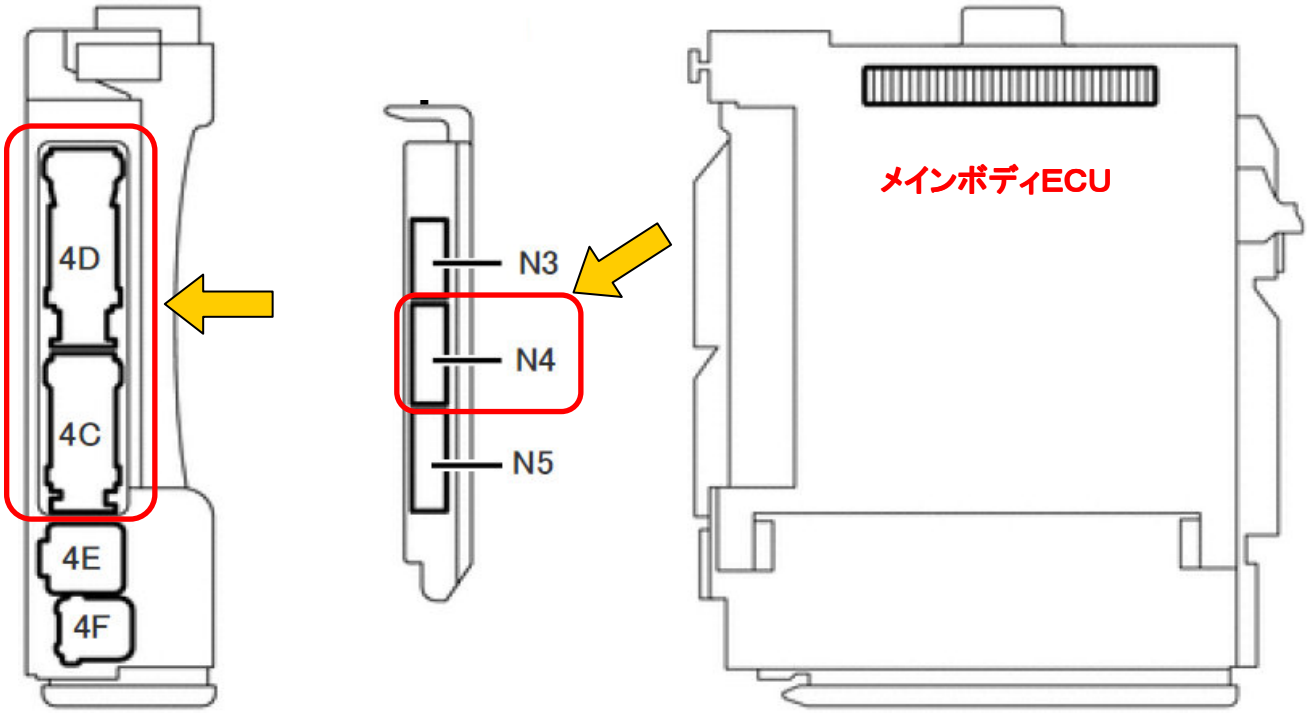

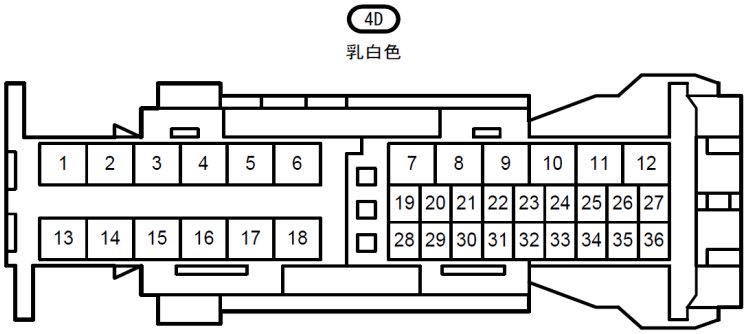

4Dコネクタ内　14番　赤　常時電源

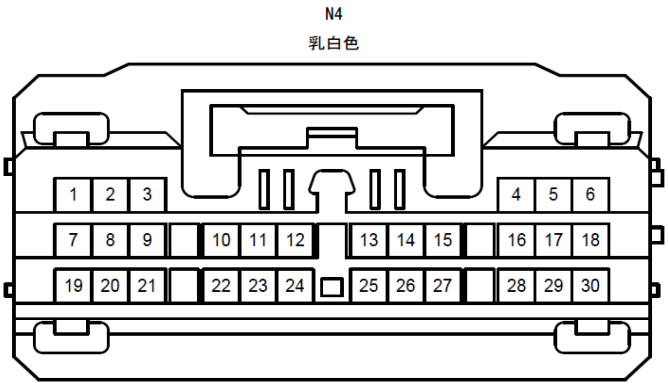

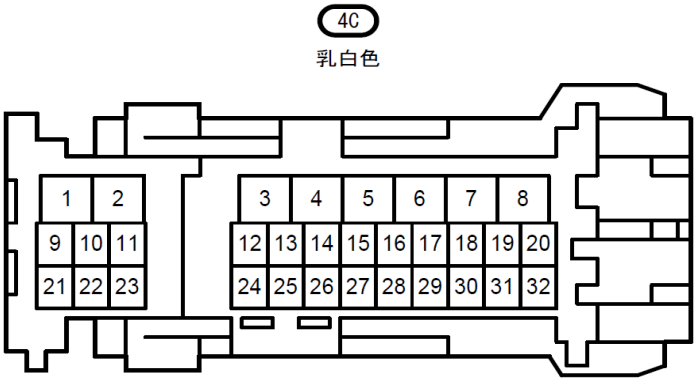

4Cコネクタ内　15番　若葉　IG電源

NX1コネクタの場所
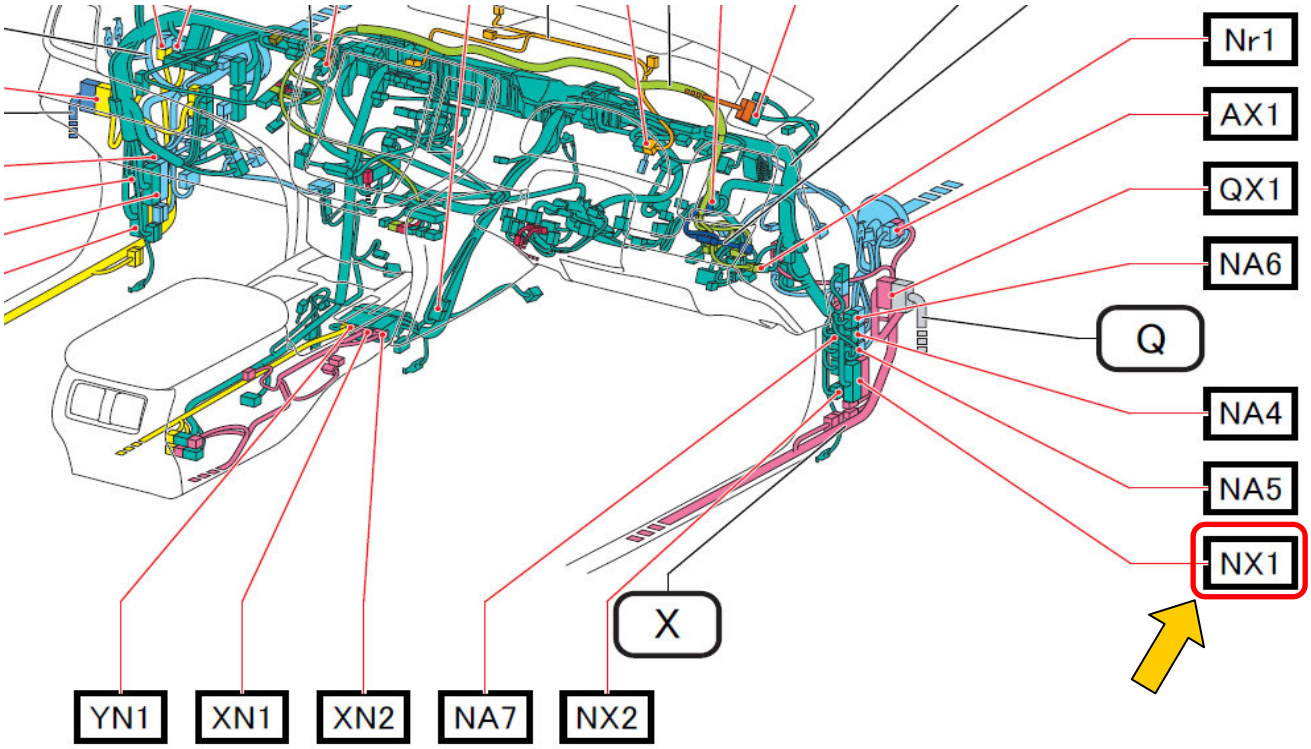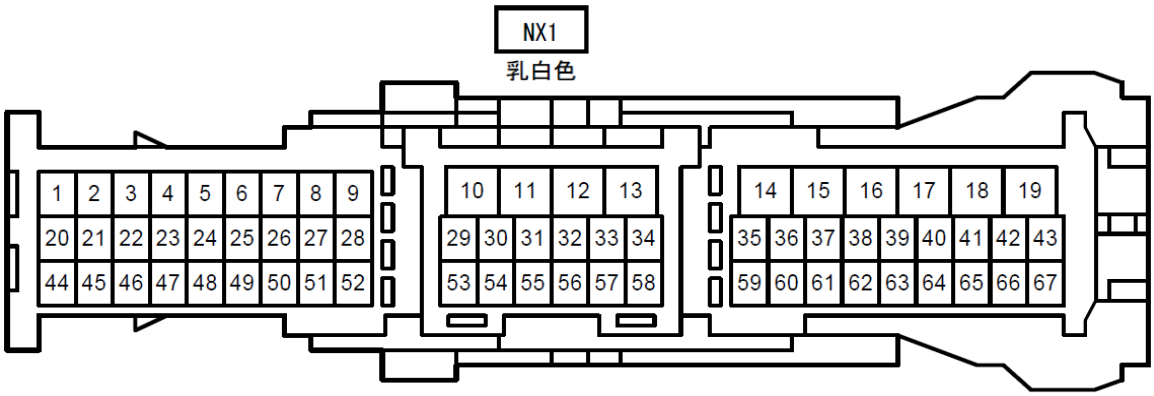
運転席足元右側キックパネル内にあります。