# TP230セキュリティ専用　車種別配線資料

| メーカー | スズキ | 車種 | エヴリィバン・ワゴン　3型 |
|---|---|---|---|
| 年式 | 2019年6月～ | 型式 | DA17V・17W系 |

| 配線箇所 | | 場所 | コネクタ色 | ピン数 | ピン位置・線色 | 備考 |
|---|---|---|---|---|---|---|
| ドアスイッチ | 運転席 | BCM内　G05コネクタ | | 32 | 25番 黄 | ※1 |
| | 助手席 | BCM内　G05コネクタ | | 〃 | 24番 灰 | 〃 |
| | 後席　右 | 〃 | | 〃 | 〃 | 〃 |
| | 後席　左 | 〃 | | 〃 | 〃 | 〃 |
| | トランク<br>ハッチバック | 〃 | | 〃 | 〃 | 〃 |
| ドアロック入力用　（純正キーレス対応セキュリティ） | ロック | BCM内　G04コネクタ | | 22 | 14番 青 | 〃 |
| | アンロック | 〃 | | 〃 | 3番 緑 | 〃 |
| ウインカー入力用（純正キーレス対応セキュリティ　：左右どちらか一方を配線） | 右ウインカー | BCM内　E04コネクタ | | 14 | 8番 青 | 〃 |
| | 左ウインカー | 〃 | | 〃 | 1番 緑 | 〃 |

| 注意事項 | ※1　2ページを参照 |
|---|---|

**配線場所（コネクタ図）**

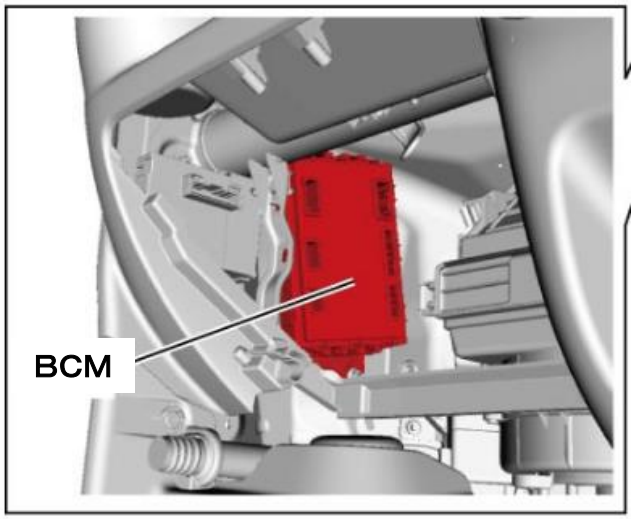


BCMはグローブボックス奥側左にあります。

Bullcon

# Ｂ Ｃ Ｍ 詳細

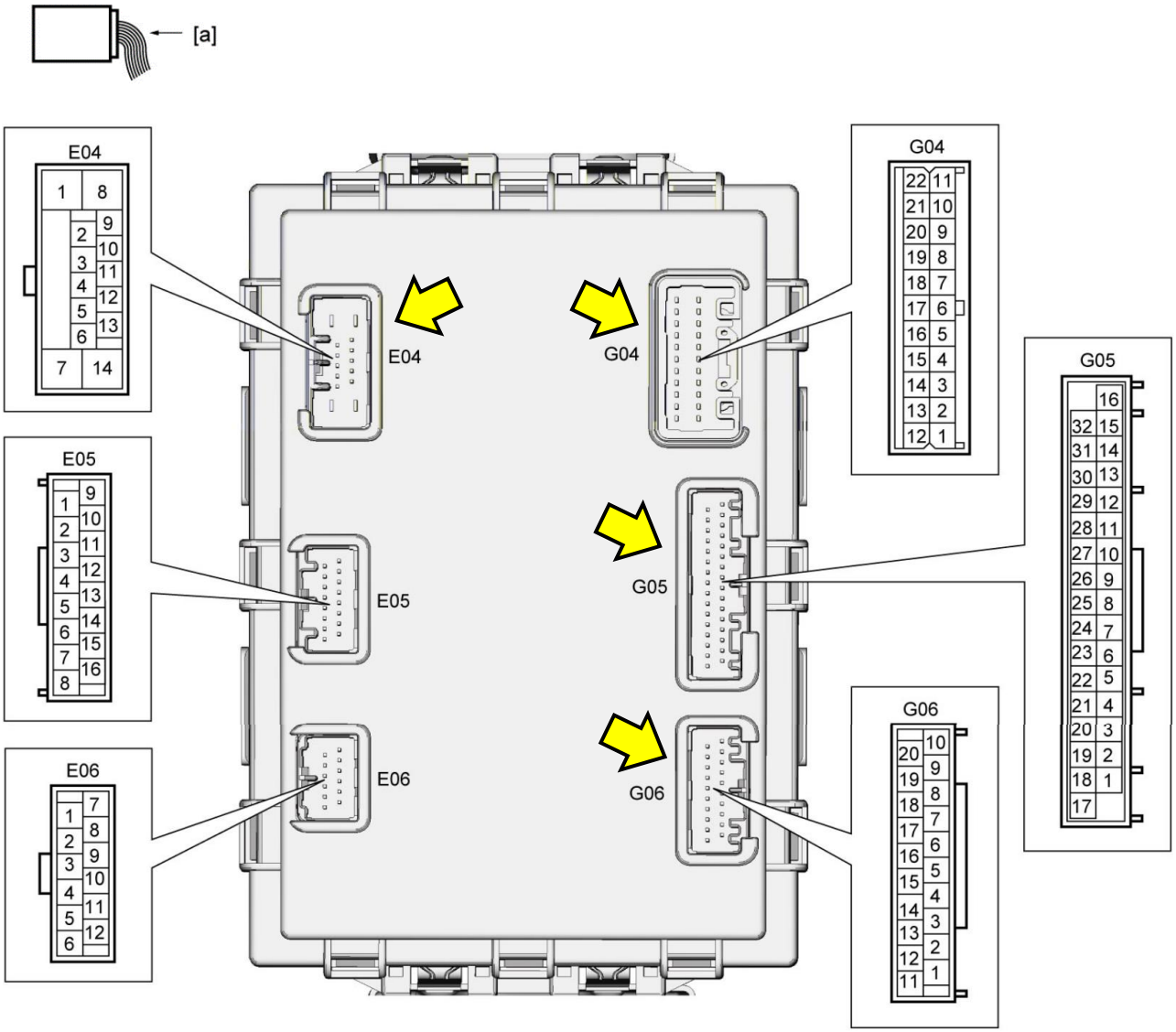


**【 E04コネクタ 】**

1番　緑　→　ウインカー左
8番　青　→　ウインカー右

**【 G04コネクタ 】**

14番　青　→　ドアロック
3番　緑　→　アンロック
1番　赤　→　常時電源

**【 G05コネクタ 】**

25番　黄　→　運転席ドアSW

24番　灰　→　運転席以外全ての
ドアSW

**【 G06コネクタ 】**

20番　ベージュ　→　イグニッション電源