カーセキュリティ　取付け解説書

スズキ　ハスラー

ＭＲ３１Ｓ　　２０１３年１２月～

【注意事項】

① 本解説書はメーカー配線図を基に作成しておりますが、グレードやマイナーチェンジ等によりコネクタ形状、配線色、ピン位置などが変わっている場合があります。
あくまでも参考資料としてご使用頂くものであり掲載情報の保証は一切行いません。

② 必ずサーキットテスタを使用して電圧確認を行ってから結線を行ってください。
ランプテスター（検電器）を使用して電圧確認を行った際、ＥＣＵやＢＣＭなどのコンピュータなどに異常を来す場合がありますのでお止めください。

フジ電機工業株式会社　春日工場

〒669-4132
兵庫県丹波市春日町野村530

ＴＥＬ ０７９５－７４－２１７７
ＦＡＸ ０７９５－７４－２３３３

Bullcon

必要な配線がＢＣＭ＆Ｊ/Ｂ内で取り出し可能です。
ＢＣＭ＆Ｊ/Ｂは運転席足元右側にあります。

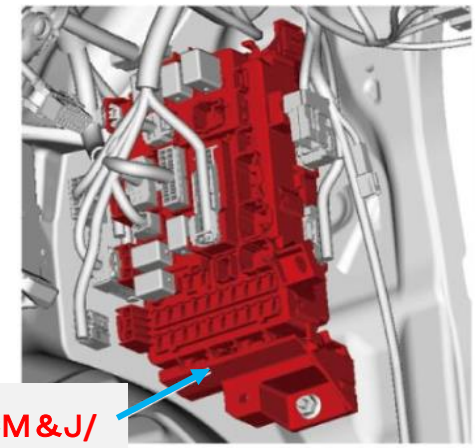

BCM＆J/B

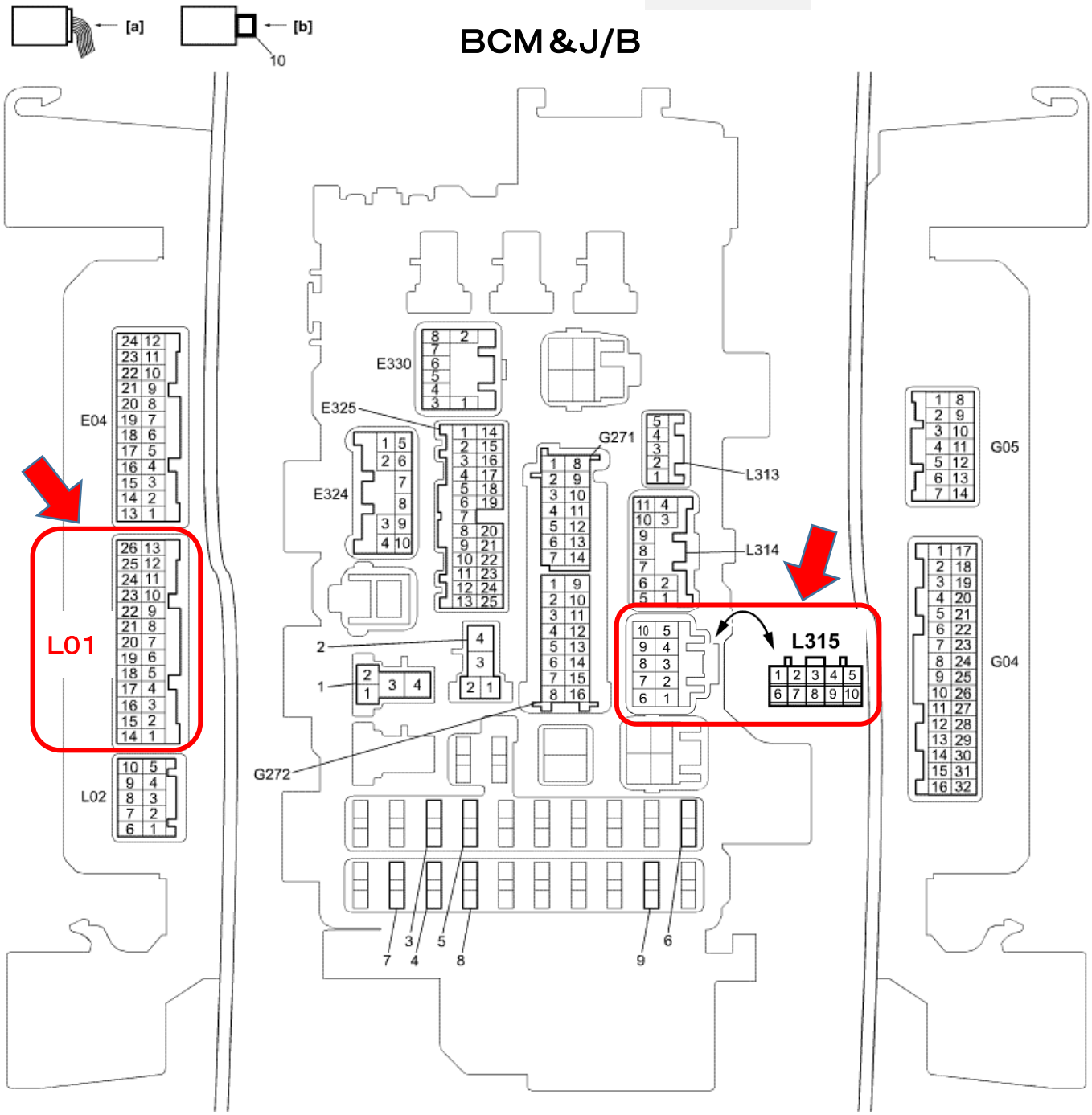

Ｌ０１コネクタはＢＣＭ＆Ｊ/Ｂを正面に見て前側側面に挿入されていますので見つけにくい場所にあります。ご注意ください。

【Ｌ０１コネクタ内】

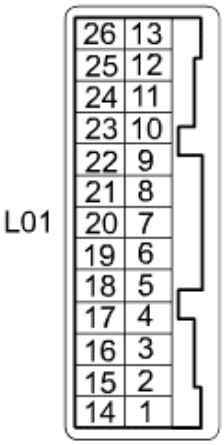

・ ロック　→　１５番　若葉

・ アンロック　→　１番　白

・ ドアスイッチ(運転席ドア)　→　４番　黄

・ ドアスイッチ（運転席ドア以外）　→　３番　灰
（注）
助手席ドア、リヤ左右ドア、バックドアは３番　灰線１本で接続されています。

・ 左ウインカー　→　１３番　緑

・ 右ウインカー　→　２６番　青

【Ｌ３１５コネクタ内】

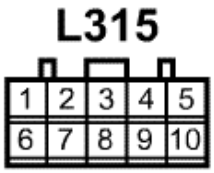

・ 常時電源　→　２番　白

・ ＩＧ電源　→　８番　灰