TP230セキュリティ専用　車種別配線資料

メーカー	ダイハツ	車種	ムーヴ　コンテ
年式	2008年(H20年)8月～	型式	L575・585系

配線箇所		場所	コネクタ色	ピン数	ピン位置・線色	備考
ドアスイッチ	運転席	助手席足元左　E47コネクタ		16	5番　灰	
	助手席	〃		〃	〃	
	後席　右	〃		〃	〃	
	後席　左	〃		〃	〃	
	バックドア	〃		〃	〃	
ドアロック入力用　(純正キーレス対応セキュリティ)	ロック	助手席足元　EL03 ドアロックモーターコネクタ		18	1番　赤/青	
	アンロック	〃		〃	2番　白	
ウインカー入力用 (純正キーレス対応セキュリティ:左右どちらか一方を配線)	右ウインカー	グローブボックス奥側　C56コネクタ		32	22番　草	※1
	左ウインカー	〃		〃	5番　青	※1

注意事項	
	※1　2ページを参照。

配線場所(コネクタ図)

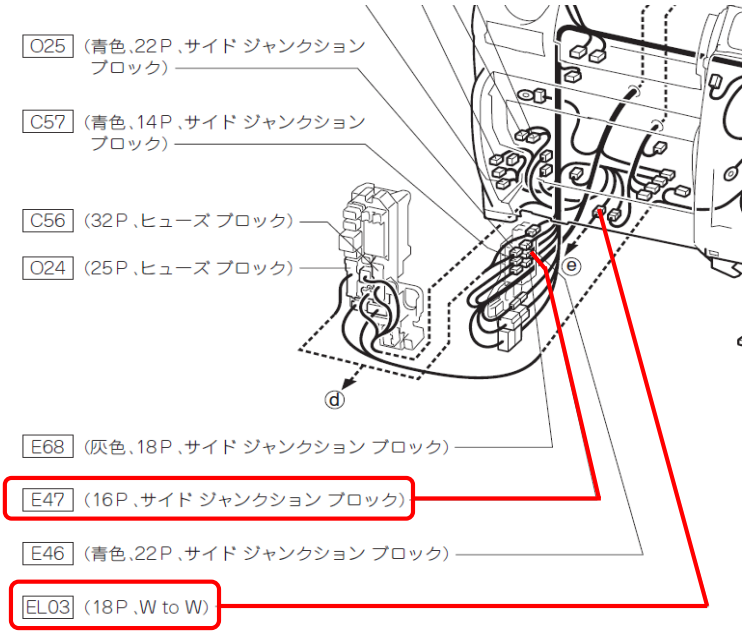

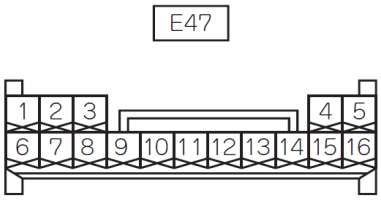

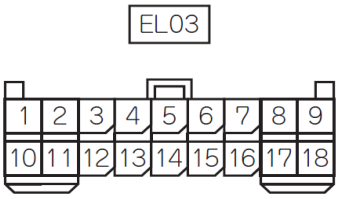

Bullcon
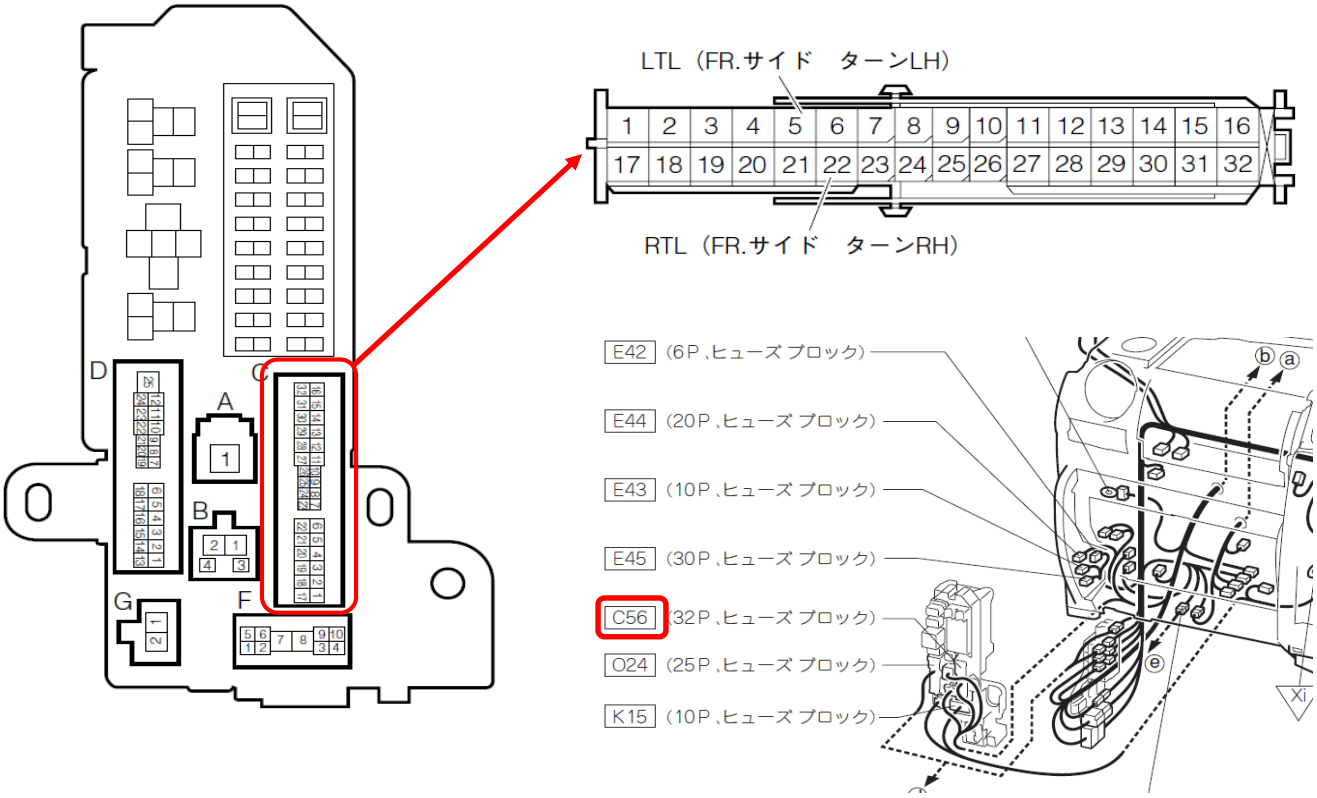
ヒューズブロック　　助手席グローブボックス奥側ヒューズブロック内　C56コネクタ