TP230セキュリティ専用　車種別配線資料

メーカー	ホンダ	車種	オデッセイ
年式	2003年10月～2008年10月	型式	RB1/2系

配線箇所		場所	コネクタ色	ピン数	ピン位置・線色	備考
ドアスイッチ	運転席	MICSユニット　Eコネクタ or　運転席ドアカーテシSW		16	15番　水色	※1
	助手席	MICSユニット　Hコネクタ or　助手席ドアカーテシSW		14	12番　水色	※1
	後席　右	MICSユニット　Eコネクタ or　後席右ドアカーテシSW		16	14番　若葉	※1
	後席　左	MICSユニット　Eコネクタ or　後席左ドアカーテシSW		16	13番　若葉	※1
	バックドア	直接バックドアカーテシSWから 取り出してください		30	21番　緑	※1
ドアロック入力用　（純正キーレス対応セキュリティ）	ロック	運転席足元右側MICSユニット Kコネクタ（2ページ参照）		12	12番　橙	※1
	アンロック	〃		〃	11番　灰	※1
ウインカー入力用 （純正キーレス対応セキュリティ：左右どちらか一方を配線）	右ウインカー	メーター裏　Aコネクタ		30	4番　桃	※2
	左ウインカー	〃		〃	14番　黄	※2

注意事項

各ドアカーテシスイッチ線及びウインカー線の接続に大変時間が掛かります。十分にご検討の上、作業を行ってください。　配線図上で本資料を作成しております。この資料以外に取り出しやすいコネクタなどがございましたら何卒ご了承ください。

※1　詳細は2ページを参照。E、HコネクタはMICSユニット裏側にあります。作業が困難な為、直接各ドアカーテシSWから取り出す方をお勧めします。（どちらにするかは作業者様の判断で行ってください）

※2　ウインカー線の接続はメーター裏側コネクタ内か、前側のウインカーランプの＋線を直接接続する方法しかございませんので良くご検討の上作業をお願いします。（メーターの取り外しは3ページ参照）
こちらの方法以外で取り出しやすい場所がございましたらそちらを優先してください。

配線場所（コネクタ図）

MICSユニット（ヒューズBOX） 表側

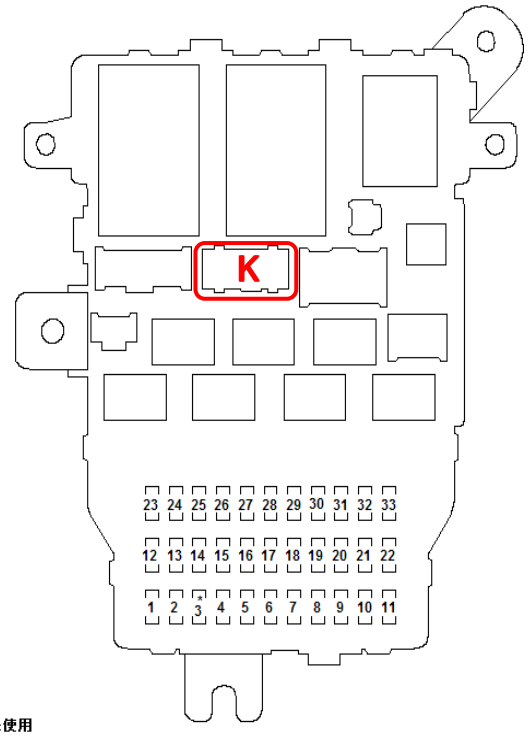

*:未使用

MICSユニット（ヒューズBOX） 裏側

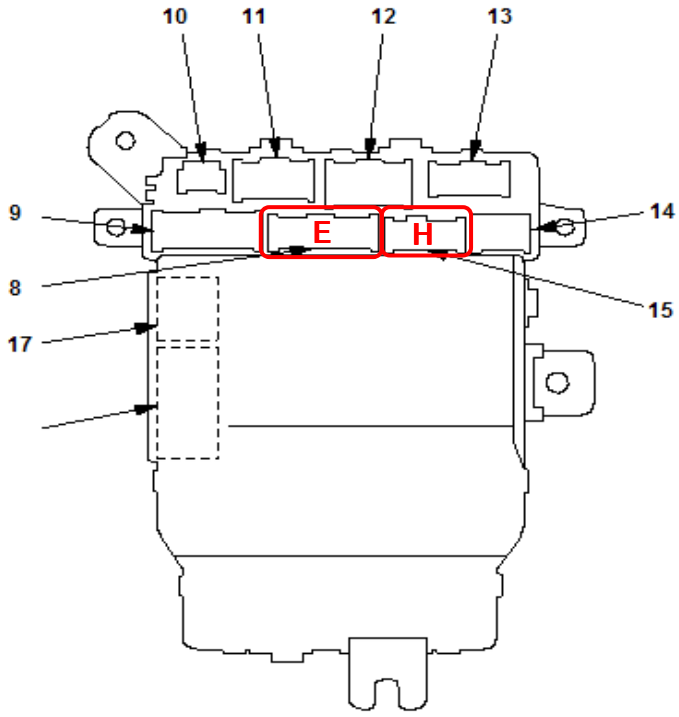

E、Hコネクタは MICSユニットを取り外さないと見えません。こちらの配線接続が良いのか？
もしくは直接各ドアカーテシSWから取り出すかにつきましては現場側でご判断願います。

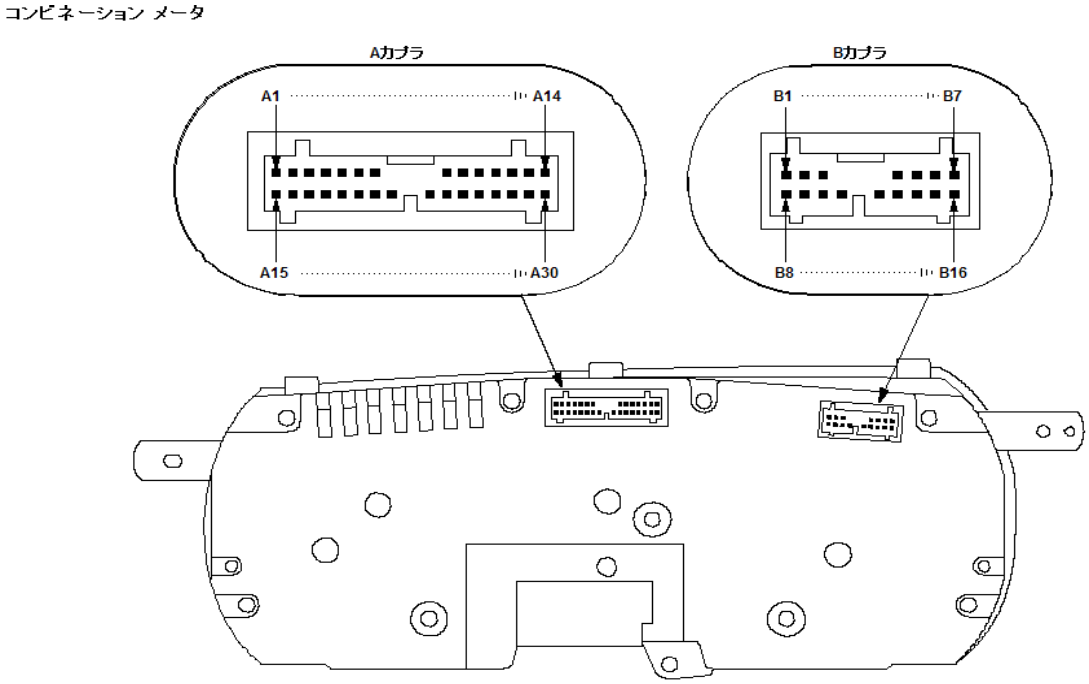

コンビネーションメーターの取り外し

1. ステアリングコラムカバーを取り外す。
2. ステアリングコラム・アッパーカバー上にウエスを当てる。
3. チルトレバーでステアリングコラムを下げる。

4. **注意**
手袋を着用して作業すること。
アドバイス
インストルメント パネルおよび取外す部品に傷を付けないように作業すること。

1. ラジオ パネルを取外す。
2. インストルメント バイザ(A)の手前側をつかみ、手前に引き出してクリップ(B)を外し、取外す。
   知識 図はオーディオ システム装備車を示す。
3. 取付けは、取外しの逆の手順で行う。
   知識
   - クリップの損傷を点検し、必要ならば交換すること。
   - 浮きなどのないようクリップ、フックは確実にセットすること。

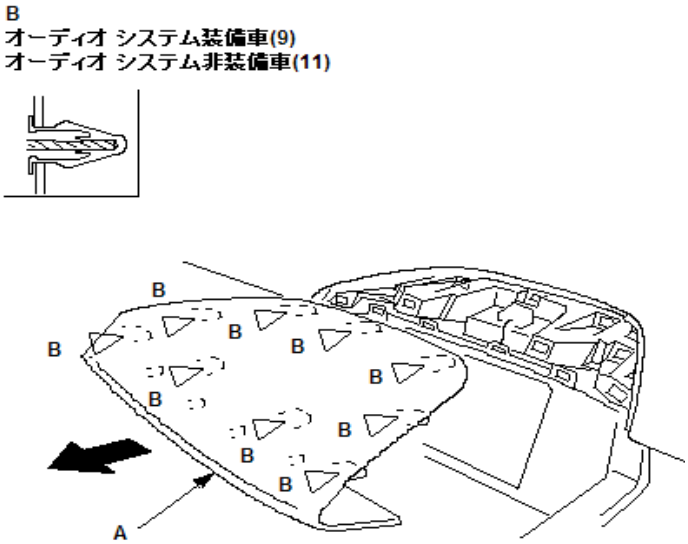

5. グローブBOXの取り外し

アドバイス
インストルメント パネルおよび取外す部品に傷を付けないように作業すること。
知識 付近に SRS エアバッグ システムの構成部品がある場合、SRS エアバッグ システムに記載されている作業上の注意、構成図 などを参照し、作業を進めること。

1. グローブ ボックス取付けボルト(A)を外し、グローブ ボックス ダンパ(B)の接続を外す。

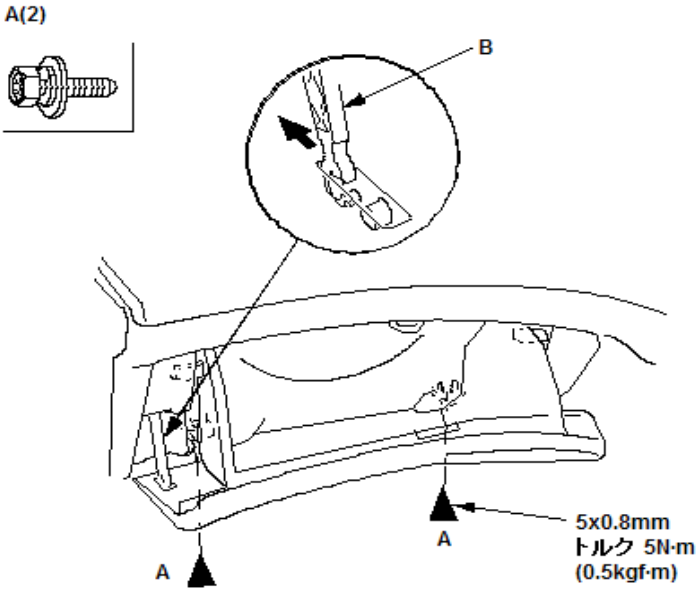

2. グローブ ボックス(A)が落下しないように保持しながら、両側のグローブ ボックス ストップ(B)を内側に押し込み、グローブ ボックスを取外す。

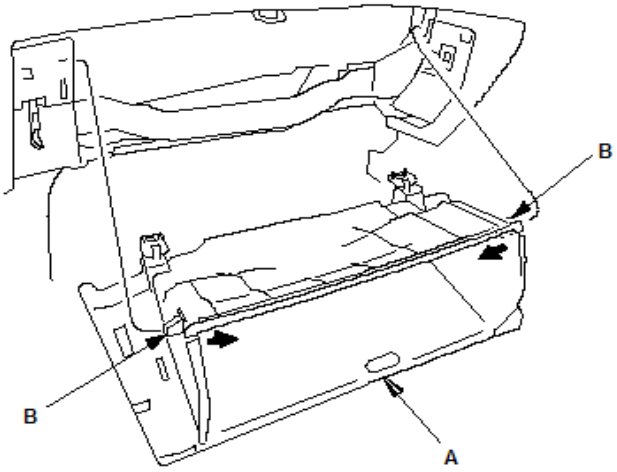

3. スクリュ(A)を外し、グローブボックス ダンパ(B)を取外す。

4. 取付けは、取外しの逆の手順で行う。

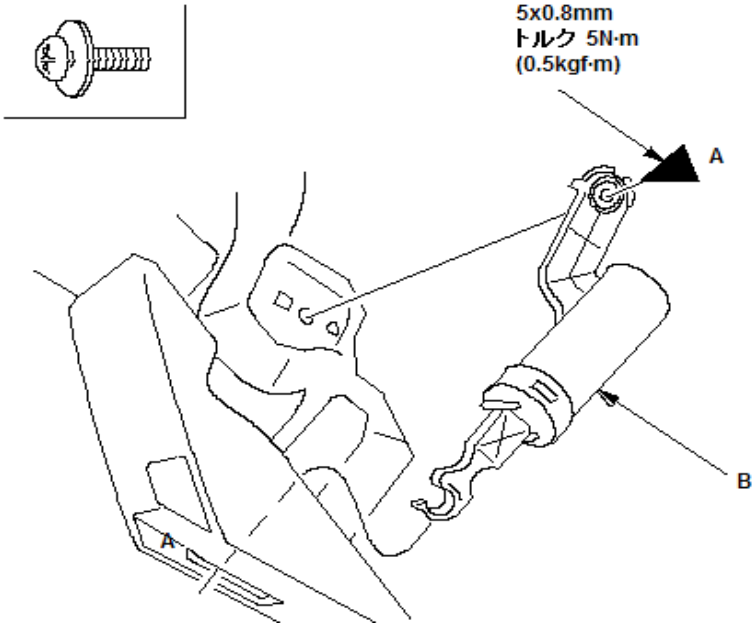

6. ボックスレンチのエクステンションバーなどを使用し、グローブボックス開口部からセンターパネル(A)の裏面を押し上げ、左下のクリップ(B)を外す。

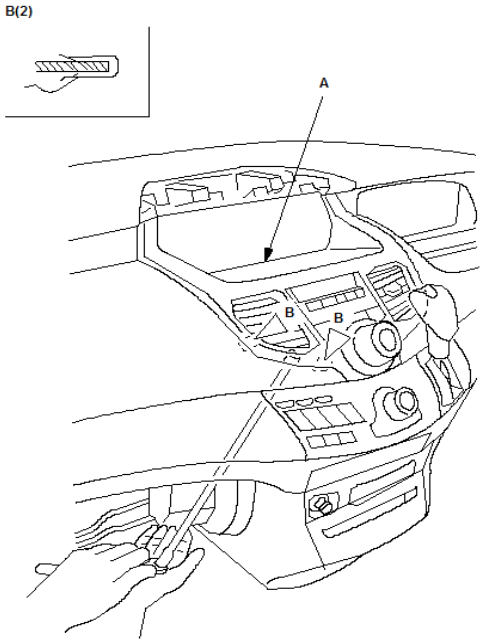

7. センタ パネル(A)を浮かせたすき間に指を入れ、手前に引き出して左右のクリップ(B、C)およびフック(D)(オーディオ システム装備車)を外し、パネルを引き出す。

A/Cスイッチ カプラ(E)およびハザード スイッチ カプラ(F)の接続を外し、センタ パネルを取外す。

取付けは、取外しの逆の手順で行う。

アドバイス

イグニッション スイッチを ON (II)にし、セレクト レバーを各ポジションに 3 回シフトしてセレクト レバーのポジションとシフト ポジション インジケータの表示が同調しているか確認する。

知識

- カプラの接続は確実に行うこと。
- 浮きなどのないようクリップ、フックは確実にセットすること。

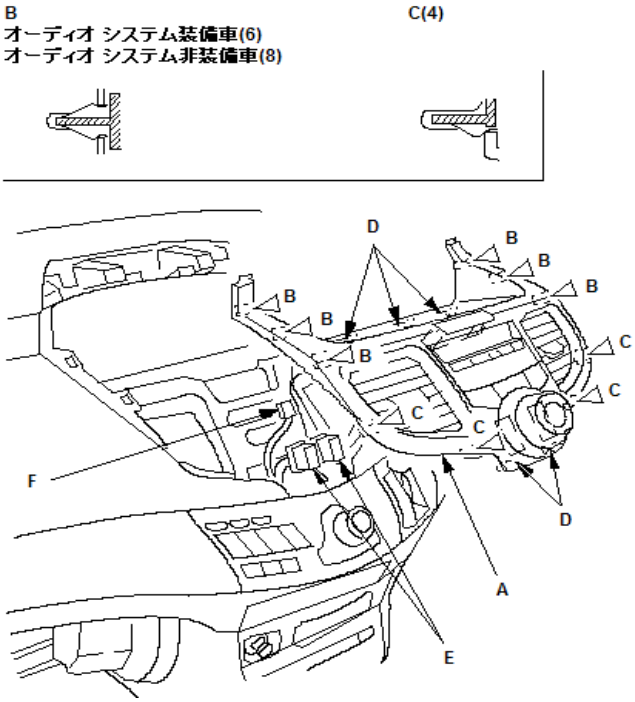

8. 運転席側ツィータリッド(A)を取り外す。

①ハンディリムーバーを使用し、ツィータリッドのクリップ(B)をこじり上げる。

②ツィータリッドをめくり上げながらフック(C)を外す。

③オーディオシステム装備車はツィータカプラ(D)の接続を外す。

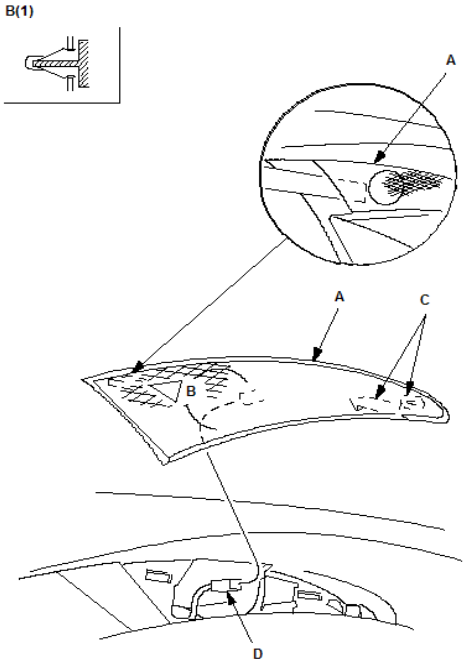

4. メータ バイザ(A)を取外す。
   -1. 上側両端をこじり上げ、クリップ(B)を外す。
   -2. メータ バイザの周囲に沿って引き出し、フック(C)およびクリップ(D)を外す。
   -3. メータ バイザを引き出し、サブ メータ カプラ(E)の接続を外す。

5. 取付けは、取外しの逆の手順で行う。

知識

- クリップの損傷を点検し、必要ならば交換すること。
- カプラの接続は確実に行うこと。
- 浮きなどのないようクリップ、フックは確実にセットすること。

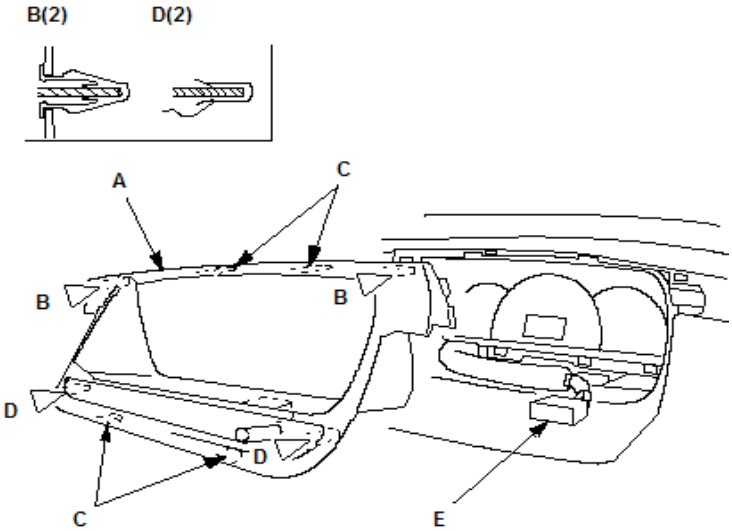
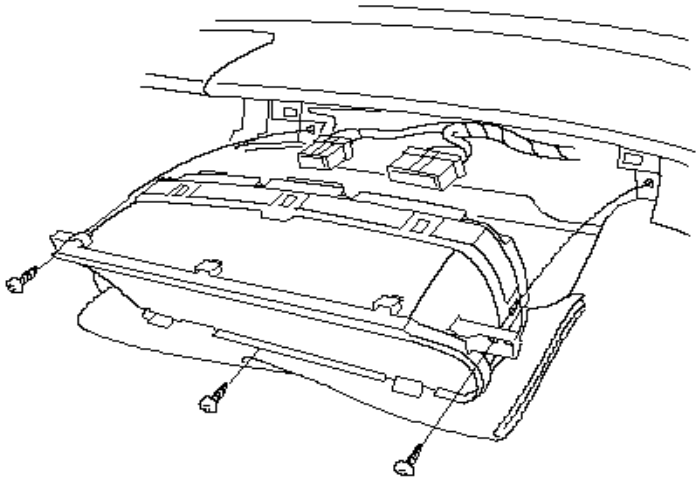
9. スクリュー3本を外し
メーターASSYを引き出す。