TP230セキュリティ専用　車種別配線資料

メーカー	トヨタ	車種	ピクシス・エポック
年式	H24年5月～	型式	LA300A系

配線箇所		場所	コネクタ色	ピン数	ピン位置・線色	備考
ドアスイッチ	運転席	ヒューズブロックASSY　2Eコネクタ	乳白色	18	5番　灰	※1
	助手席	ヒューズブロックASSY　2Eコネクタ	乳白色	18	7番　ベージュ	※1
	後席　右	〃	〃	〃	〃	
	後席　左	〃	〃	〃	〃	
	トランク ハッチバック	〃	〃	〃	〃	
ドアロック入力用　（純正キーレス対応セキュリティ）	ロック	助手席足元　FB1コネクタ	乳白色	20	1番　赤	
	アンロック	〃	〃	〃	5番　緑	
ウインカー入力用（純正キーレス対応セキュリティ：左右どちらか一方を配線）	右ウインカー	ヒューズブロックASSY　2Eコネクタ	乳白色	18	8番　白	※1
	左ウインカー	〃	〃	〃	16番　青	※1

注意事項

※1　2ページを参照。

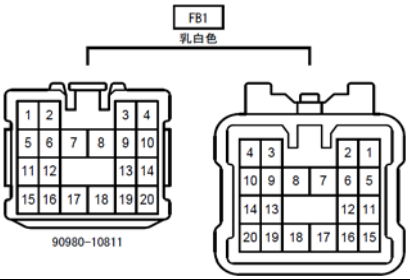

配線場所（コネクタ図）

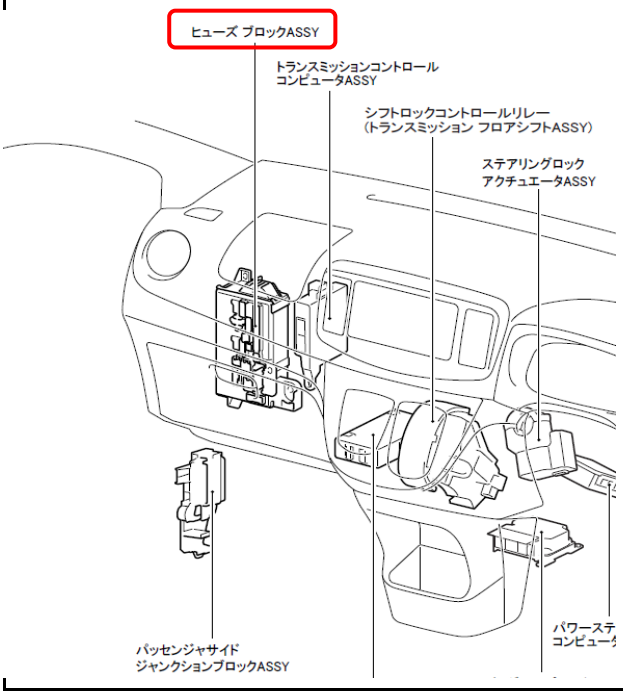

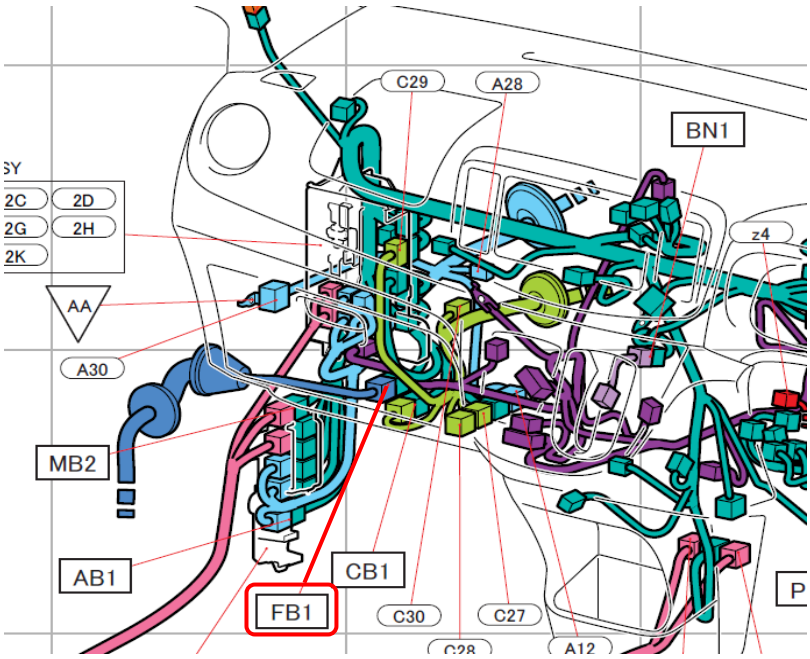

Bullcon
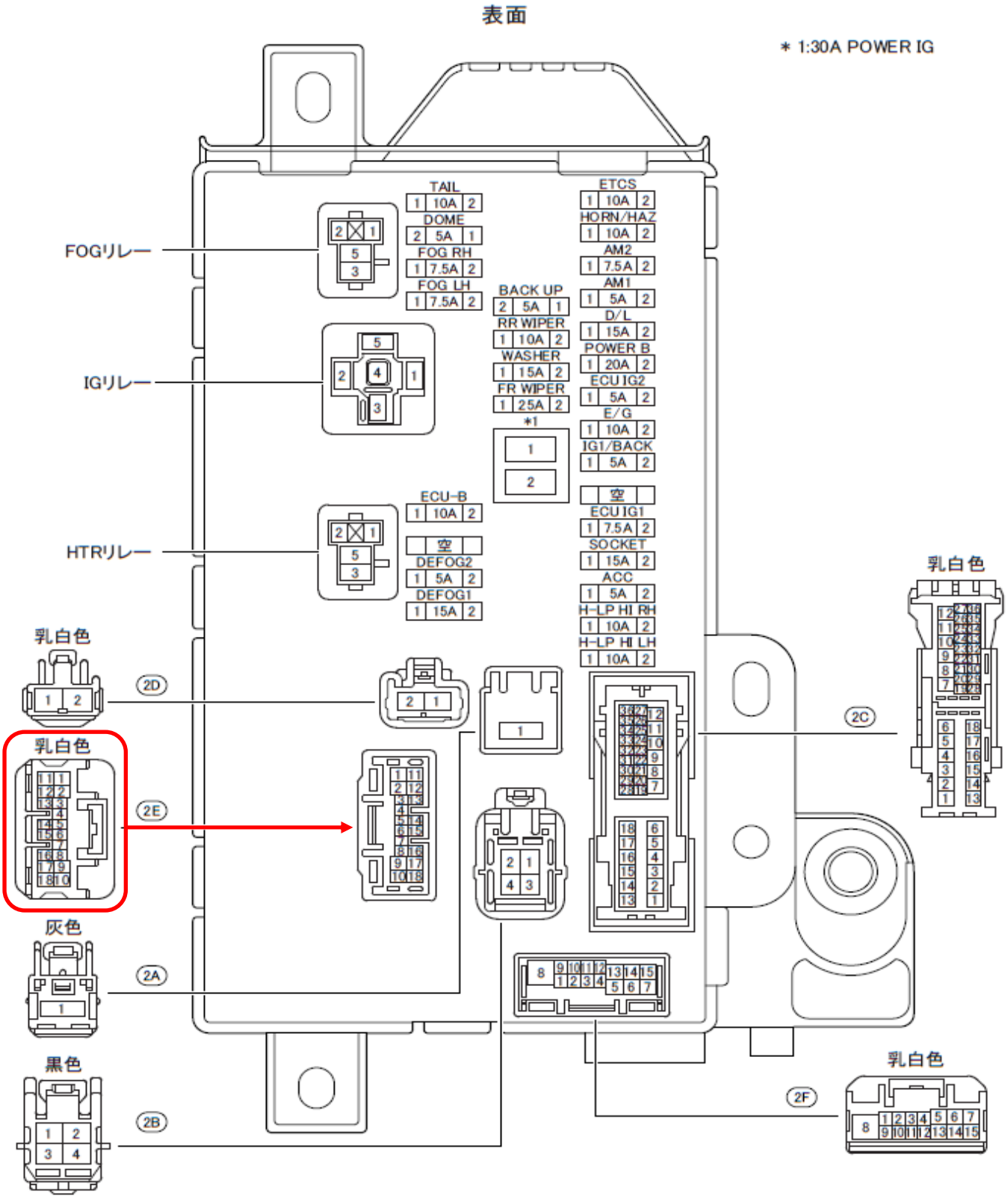
ヒューズブロックASSY構成図