TP230セキュリティ専用　車種別配線資料

メーカー	トヨタ	車種	プリウスPHV
年式	H29年11月～	型式	ZVW52

配線箇所		場所	コネクタ色	ピン数	ピン位置・線色	備考
ドアスイッチ	運転席	メインボデーECU　I18コネクタ内	乳白色	30	27番 青	※1
	助手席	〃	〃	〃	6番 茶	※1
	後席　右	運転席足元右側キックパネル内 NI2コネクタ	乳白色	62	36番 灰	※2
	後席　左	インストルメントパネルJ/B ASSY 3Hコネクタ	乳白色	36	24番 茶	※1
	バックドア	〃	〃	〃	34番 水色	〃
ドアロック入力用 （純正キーレス対応セキュリティ）	ロック	インストルメントパネルJ/B ASSY 3Hコネクタ	乳白色	36	18番 紫	〃
	アンロック	〃	〃	〃	9番 青	〃
ウインカー入力用 （純正キーレス対応セキュリティ　：左右どちらか一方を配線）	右ウインカー	インストルメントパネルJ/B ASSY 3Hコネクタ	乳白色	36	16番 水色	〃
	左ウインカー	〃	〃	〃	14番 黄	〃

注意事項

メインボデーECUはグローブBOX奥側にあります。（下図参照）

※1　1～2ページ参照。

※2　3ページ参照。

配線場所（コネクタ図）

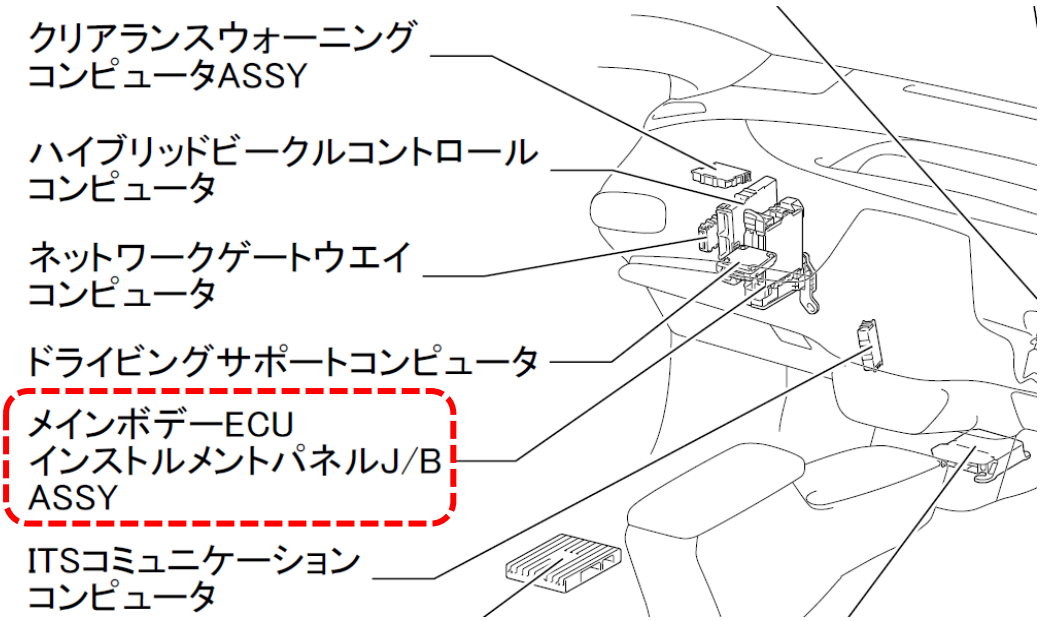

Bullcon

インストルメントパネル J/B ASSY

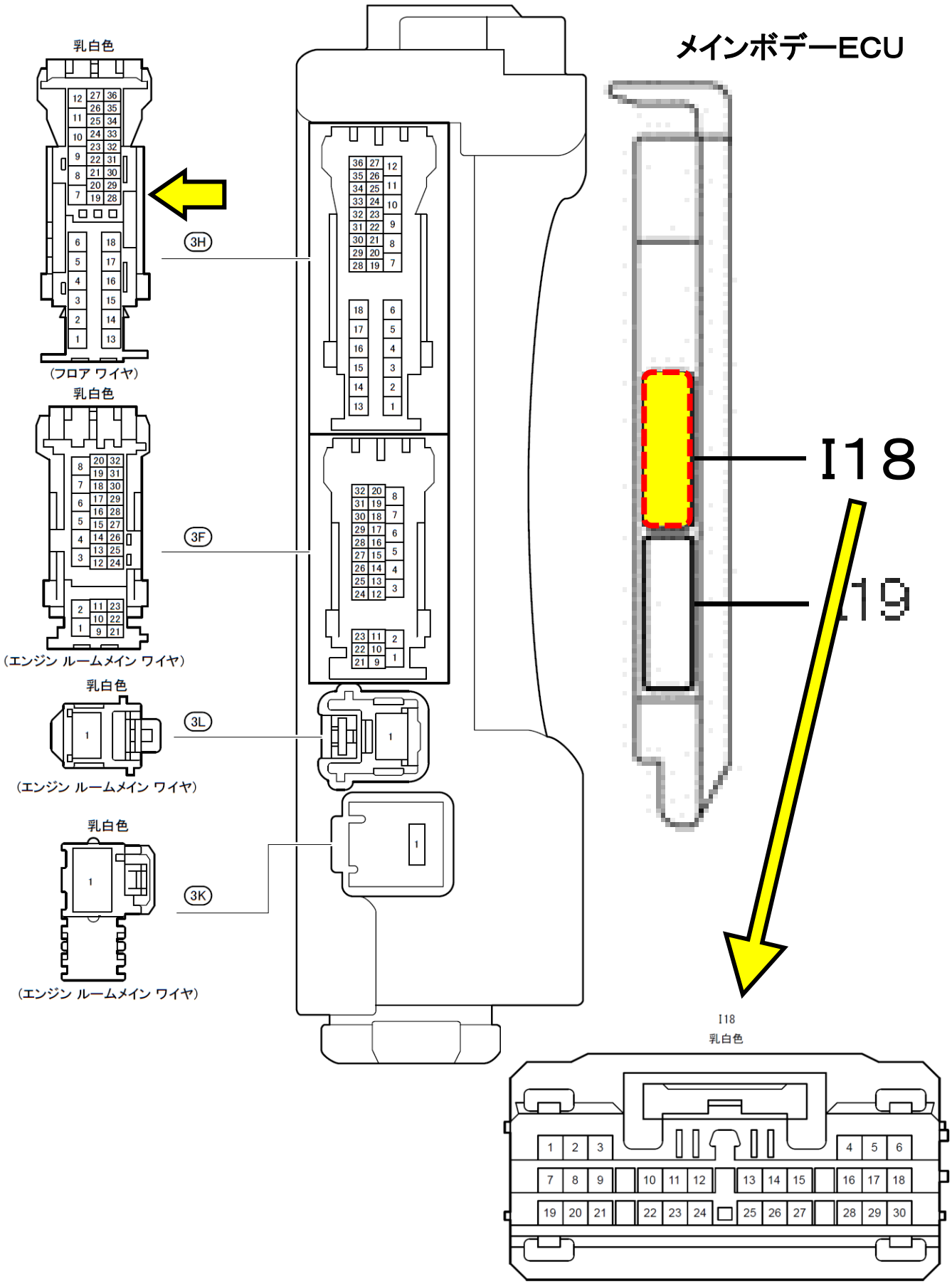

後席右側ドアスイッチの場所

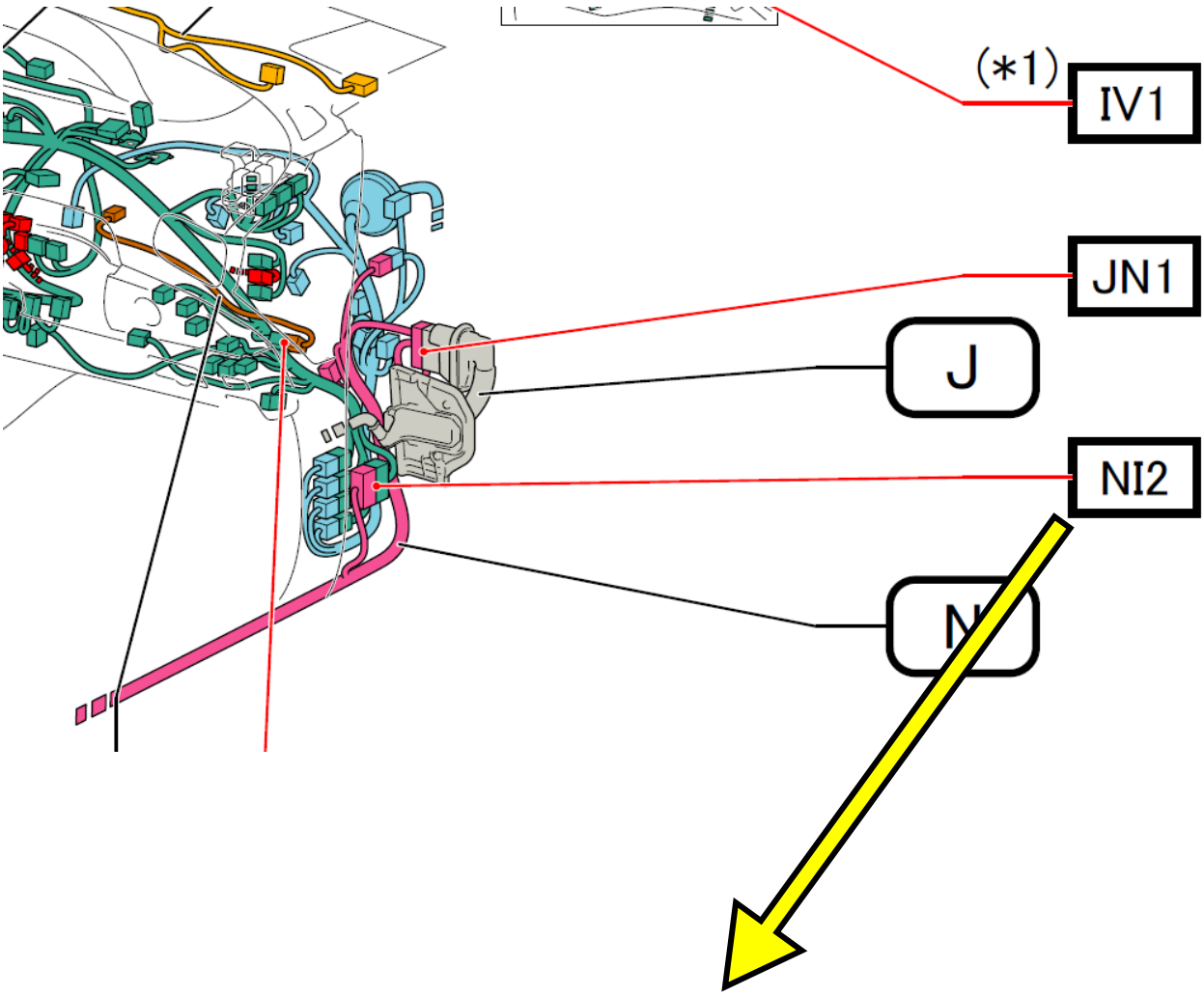
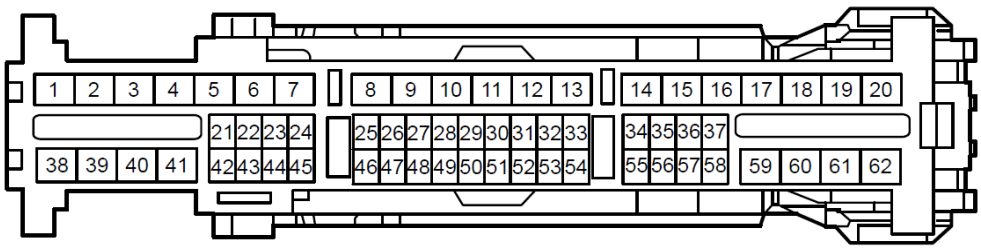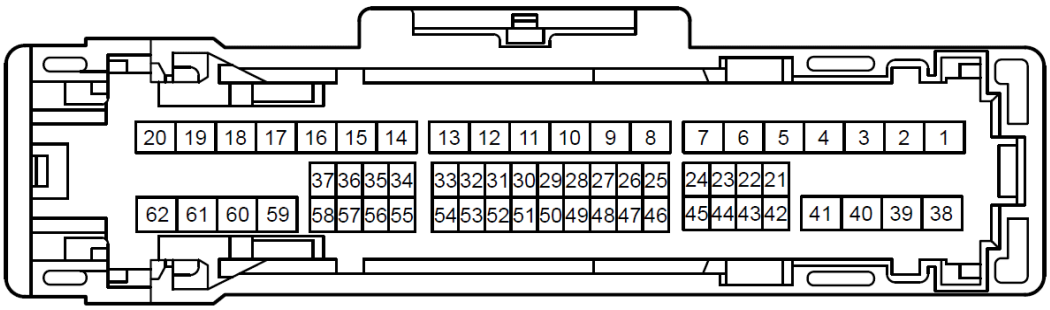
NI2コネクタ