TP230セキュリティ専用　車種別配線資料

メーカー	ニッサン	車種	セレナ（インテリジェントキー無し）
年式	2010年（H22年）11月～	型式	C26

配線箇所		場所	コネクタ色	ピン数	ピン位置・線色	備考
ドアスイッチ	運転席	BCM内　M56コネクタ		15	44番　紫	
	助手席	〃		〃	45番　水色	※1
	後席　右	〃		〃	42番　灰	※1
	後席　左	〃		〃	43番　白	※1
	バックドア	〃		〃	47番　桃	※1
ドアロック入力用　（純正キーレス対応セキュリティ）	ロック	BCM内　M57コネクタ		15	69番　水色	
	アンロック	〃		〃	68番 ベージュ	
ウインカー入力用（純正キーレス対応セキュリティ：左右どちらか一方を配線）	右ウインカー	BCM内　M56コネクタ		15	48番　若葉	
	左ウインカー	〃		〃	49番　赤	

注意事項

※1　ドアスイッチの電圧変化がパルス波形になっております。（閉でパルス、開で0V）

必ずサーキットテスタ（検電器不可）で電圧測定を行ってください。

本資料は参考資料ですので取り付けに関する故障、トラブル等は弊社では

一切責任を負いかねますので予めご了承の上作業をお願いします。

車種、グレード等により配線場所、線色、コネクタ位置などが資料と

異なっている場合がございますので予めご了承ください。

配線場所（コネクタ図）

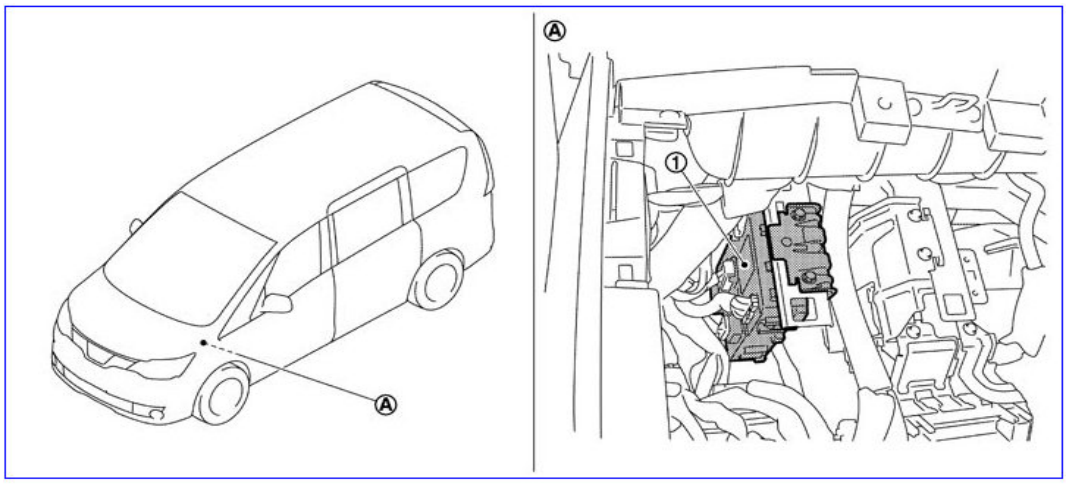

1. BCM
A. グローブボックス裏側

Bullcon

BCM

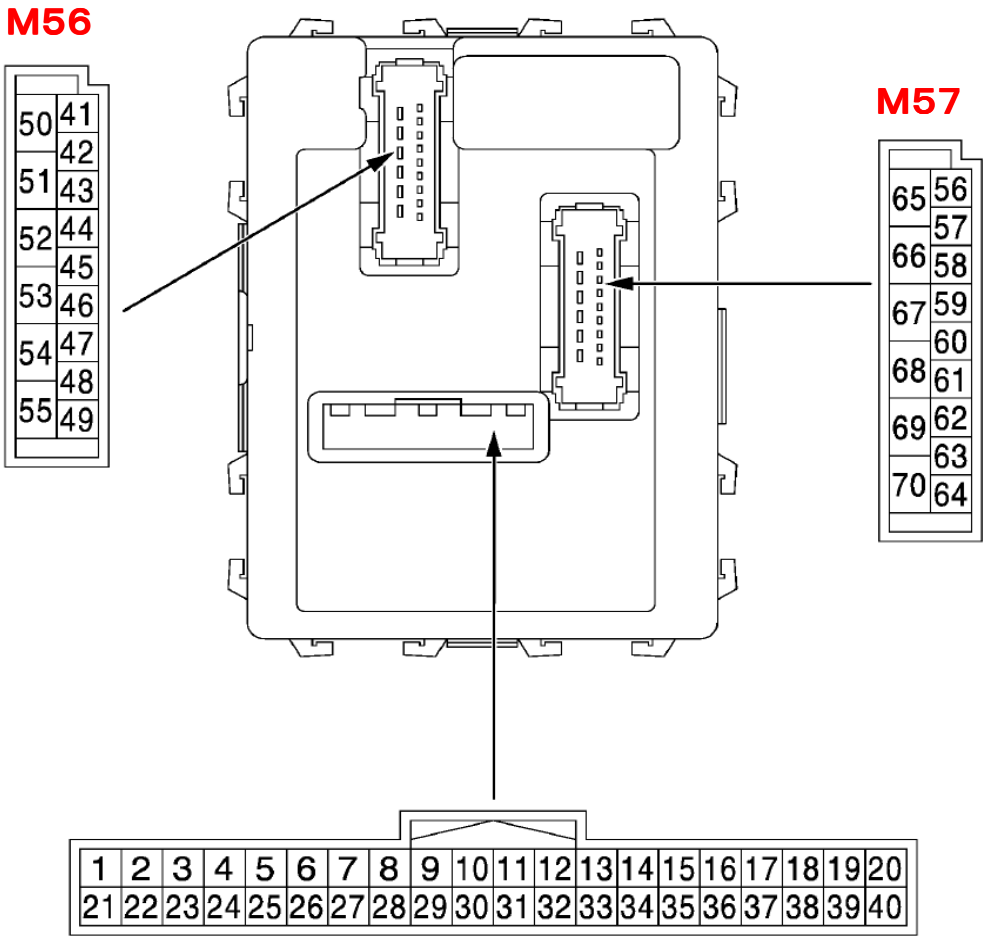

【グローブBOXの取り外し】

グローブボックスASSYを取り外す。

1. グローブボックスを開ける。
2. グローブボックスダンパのダンパピンを車両横方向に引き、かん合を外す。

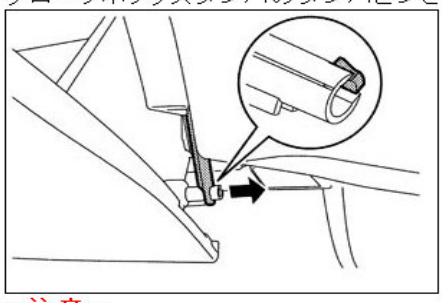

■ 注意 ■
グローブボックスダンパを強く引っ張らないこと。

3. グローブボックスASSY(1)を約10°開けた状態(a)から車両斜め上方向に引き、インストルメントロアセンタパネル(2)とのかん合を外す。

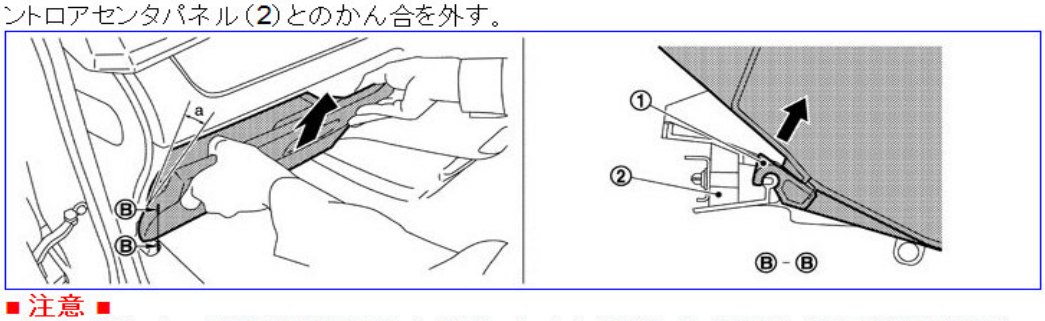

■ 注意 ■
グローブボックスが全開状態での作業は、かん合が強いため破損する可能性がある。
必ず約10°開けた状態で車両斜め上方向に引くこと。