# TP230セキュリティ専用　車種別配線資料

| メーカー | ニッサン | 車種 | セレナ |
|---|---|---|---|
| 年式 | 2016年（H28年）8月～ | 型式 | C27 |

| 配線箇所 | | 場所 | コネクタ色 | ピン数 | ピン位置・線色 | 備考 |
|---|---|---|---|---|---|---|
| ドアスイッチ | 運転席 | BCM内　Aコネクタ | | 40 | 17番　紫 | ※1 |
| | 助手席 | 〃 | | 〃 | 13番　黄 | 〃 |
| | 後席　右 | 〃 | | 〃 | 10番　青 | 〃 |
| | 後席　左 | 〃 | | 〃 | 12番　茶 | 〃 |
| | バックドア | 〃 | | 〃 | 11番　桃 | 〃 |
| ドアロック入力用（純正キーレス対応セキュリティ） | ロック | BCM内　Bコネクタ | | 16 | 141番 青 | 〃 |
| | アンロック | 〃 | | 〃 | 148番 青 | 〃 |
| ウインカー入力用（純正キーレス対応セキュリティ　：左右どちらか一方を配線） | 右ウインカー | BCM内　Cコネクタ | | 24 | 168番 灰 | 〃 |
| | 左ウインカー | 〃 | | 〃 | 167番 茶 | 〃 |

注意事項

※1　2ページ参照。BCMはグローブBOX奥側にあります。3～4ページも参照。

必ずサーキットテスタ（検電器不可）で電圧測定を行ってください。

**本資料は参考資料ですので取り付けに関する故障、トラブル等は弊社では一切責任を負いかねますので予めご了承の上作業をお願いします。**

車種、グレード等により配線場所、線色、コネクタ位置などが資料と異なっている場合がございますので予めご了承ください。

配線場所（コネクタ図）

Bullcon

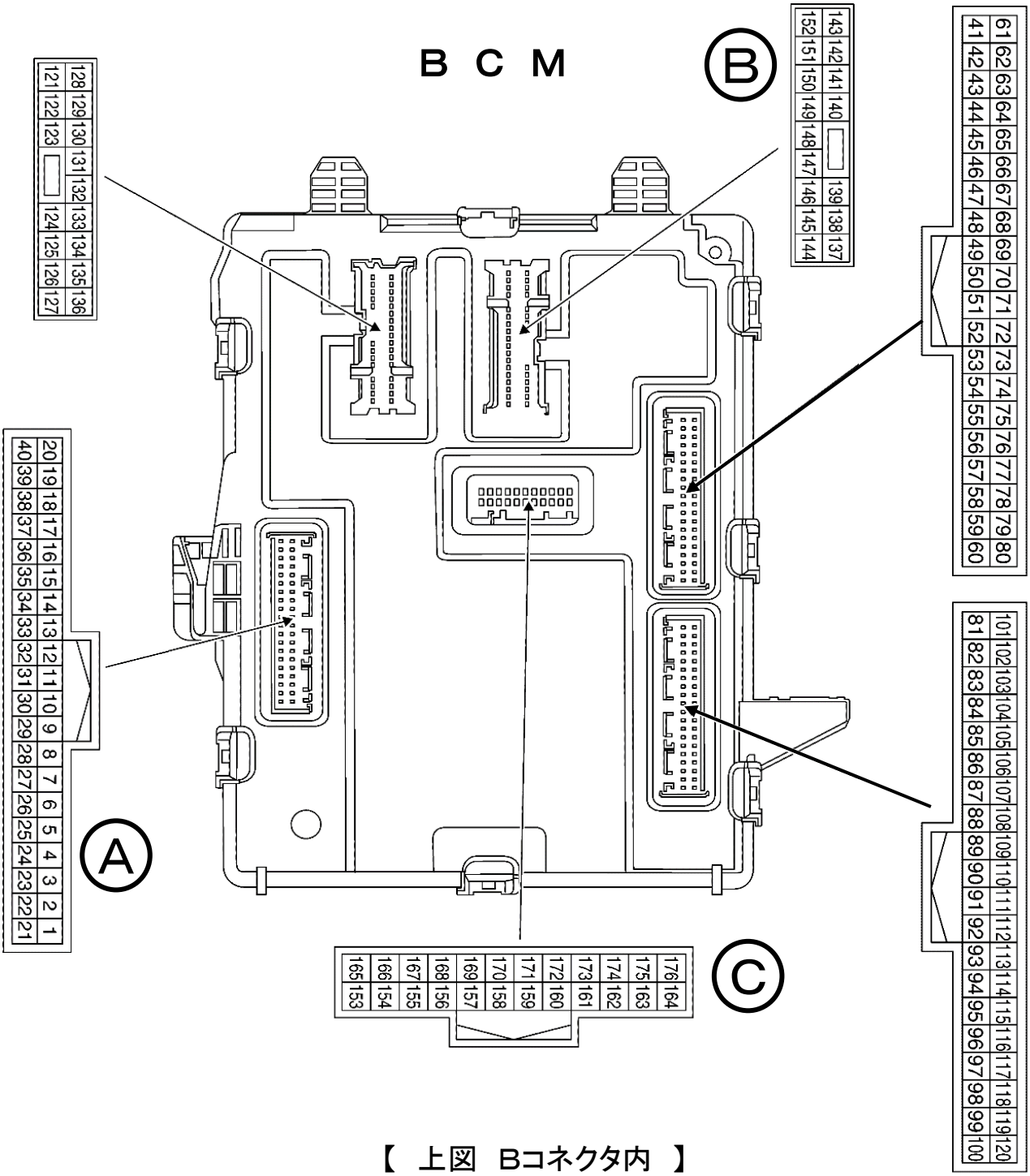


【 上図 Bコネクタ内 】

137番 茶 常時電源
143番 白 常時電源

# BCMへのアクセス方法

グローブボックスASSYを取り外す。
a グローブボックスを開ける。

b グローブボックスダンパのダンパピンを車両横方向に引き、かん合を外す。

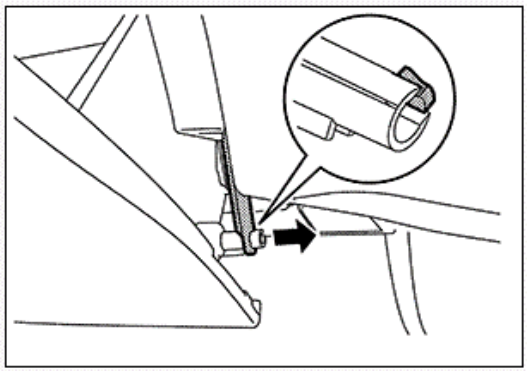

グローブボックスASSY①を約15°開けた状態（a）から車両斜め上方向に引き、インストルメントロアセンタパネル②とのかん合を外し、取り外す。

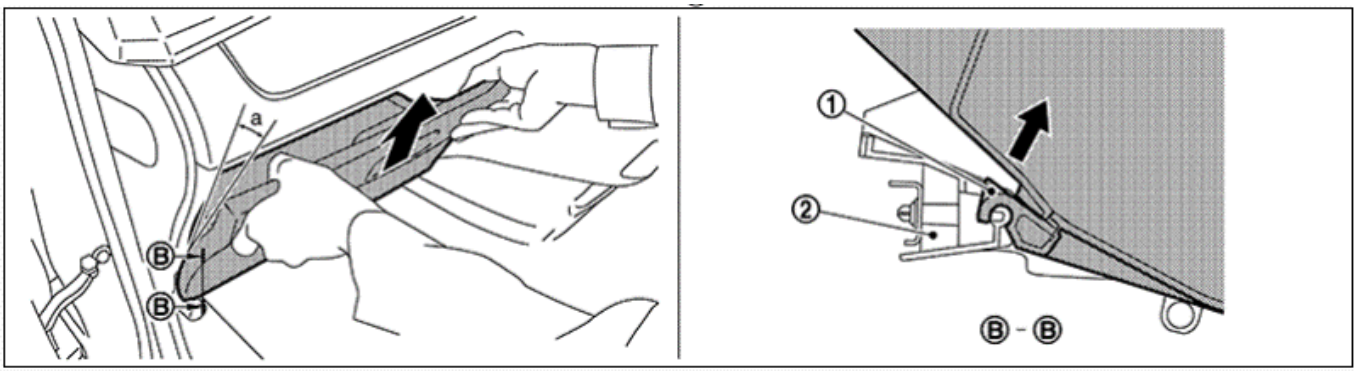


**注意:**
**グローブボックスASSYが全開状態の作業は、かん合が強いため破損する可能性がある。必ず15°開けた状態で車両斜め上方向に引くこと。**

インストルメントトレイを取り外す。
a 取付スクリュⒶを取り外す。

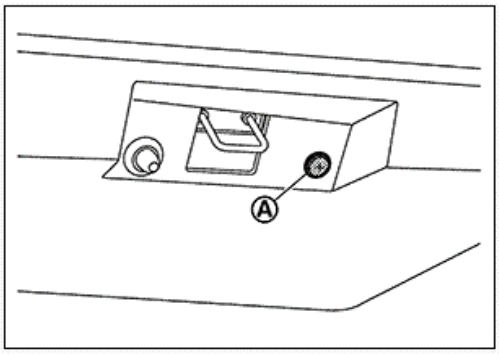


インストルメントパッドBを図の1→2の順に矢印方向へ引き、樹脂クリップ及び樹脂爪のかん合を外し、取り外す。

| | |
|---|---|
| ◌ | ：樹脂クリップ |
| △ | ：樹脂爪 |

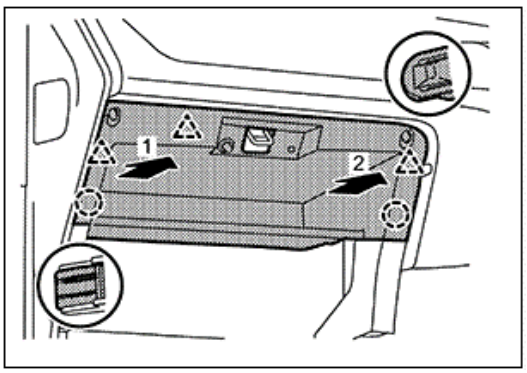

運転支援ブザーブラケット①の取り付けスクリュⒶを取り外して、運転支援ブザーブラケット①を外す。

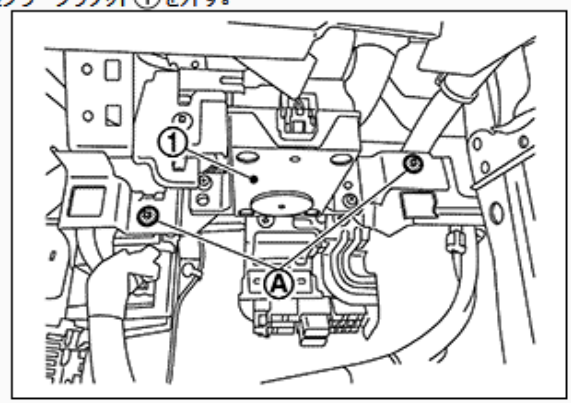


ADAS C/U 2ブラケット①の取り付けスクリュⒶを取り外して、ADAS C/U 2ブラケット①を外す。

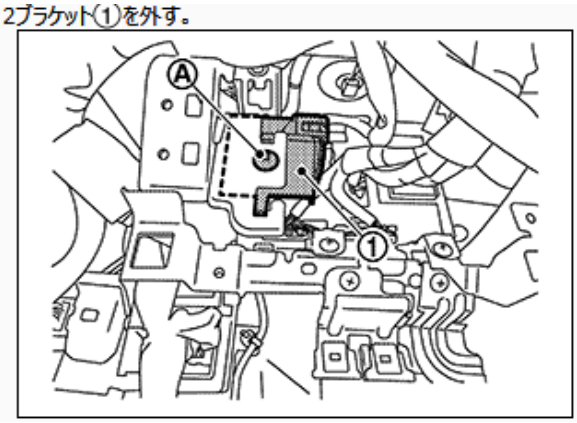


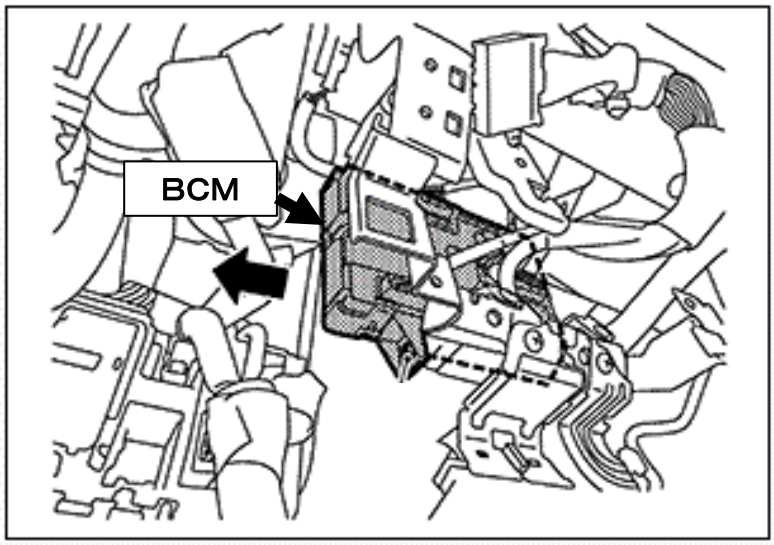

# IG電源の場所

助手席足元左側のM34コネクタ内にあります。

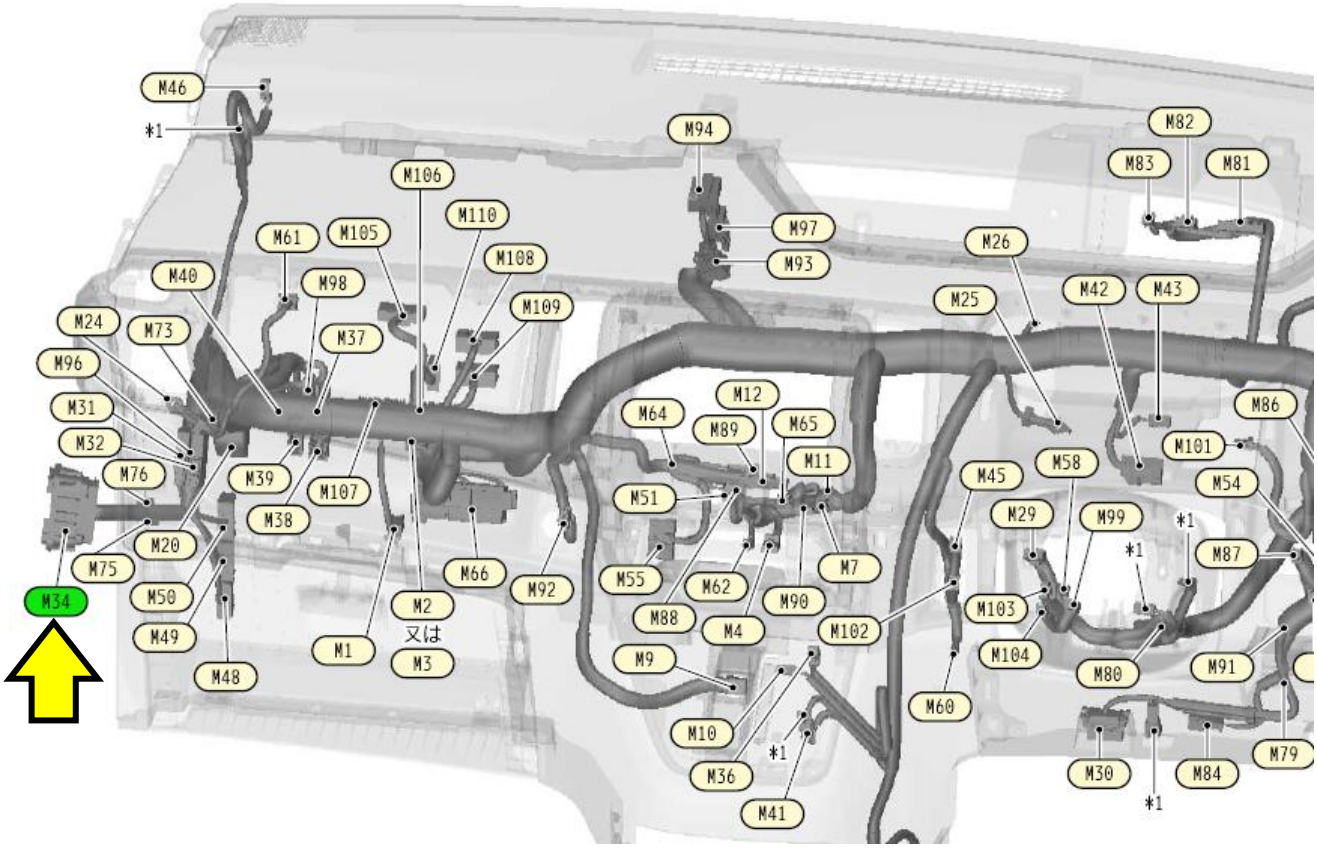


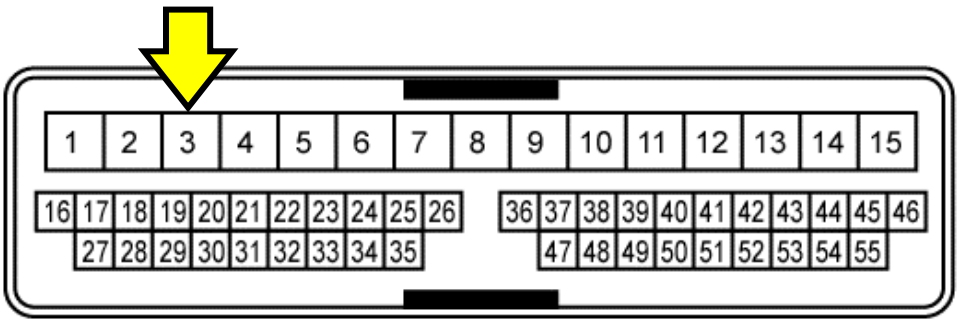


**3番　薄紫/青　IG電源**