TP－200／230シリーズ専用配線資料

メーカー	ホンダ	車種	ステップワゴン（スパーダ含む）	年式	H13／4～H17／5	型式	RF3. 4. 5. 6. 7. 8

配線箇所		場所	コネクタ色	ピン数	線色（ピン位置）	極性	備考
ドアスイッチ関連	運転席	ヒューズボックス1番コネクタ		8ピン	3番（緑）		
	助手席	〃		〃	4番（若葉/赤）		
	運転席側後席						
	助手席側後席	ヒューズボックス1番コネクタ		8ピン	2番（緑/白）		
	トランク・ハッチバック	ヒューズボックス8番コネクタ		18ピン	18番（赤）		
ドアロック関連	ロック	ヒューズボックス12番コネクタ		12ピン	6番（黄/黒）		※
	アンロック	〃		〃	8番（黄）		※
	ロック	ヒューズボックス8番コネクタ		18ピン	17番（黄/黒）		※
	アンロック	〃		〃	16番（黄）		※
ウインカー関連	右ウインカー	ハザードスイッチ裏コネクタ		10ピン	10番（緑/黄）		
	左ウインカー	〃		〃	7番（緑/赤）		

注意事項

※2　12番コネクタ又は8番コネクタどちらかで大丈夫です。

配線場所（コネクタ図）

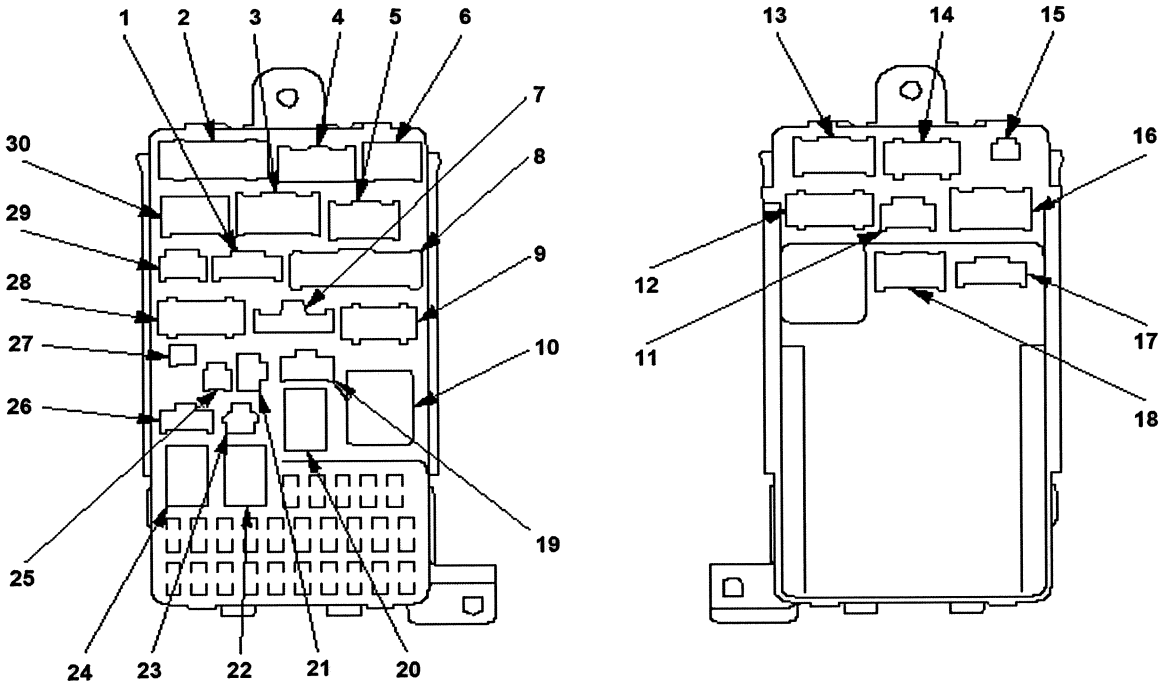

※　車両によって上記の内容（配線色・コネクタ等）と異なる場合がありますので、取り付けの際は必ずテスターで電圧等の確認を行って下さい。

Bullcon®

ハザード スイッチの点検

1. NAV.ユニット(6インチ)またはNAV.ディスプレイ ユニット(8インチ)を取外す。

2. ハザード スイッチ(A)から10Pカプラ(B)の接続を外し、インストルメント パネルよりスイッチを外す。

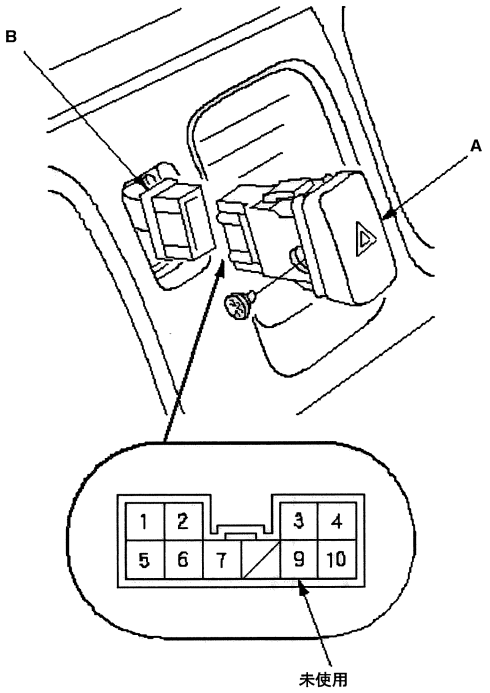

ハザード スイッチ RF3

7番　緑/赤

10番　緑/黄

どちらかをご使用下さい

ターン シグナル/ハザード ライト回路図

ホンダ ステップワゴン RF3

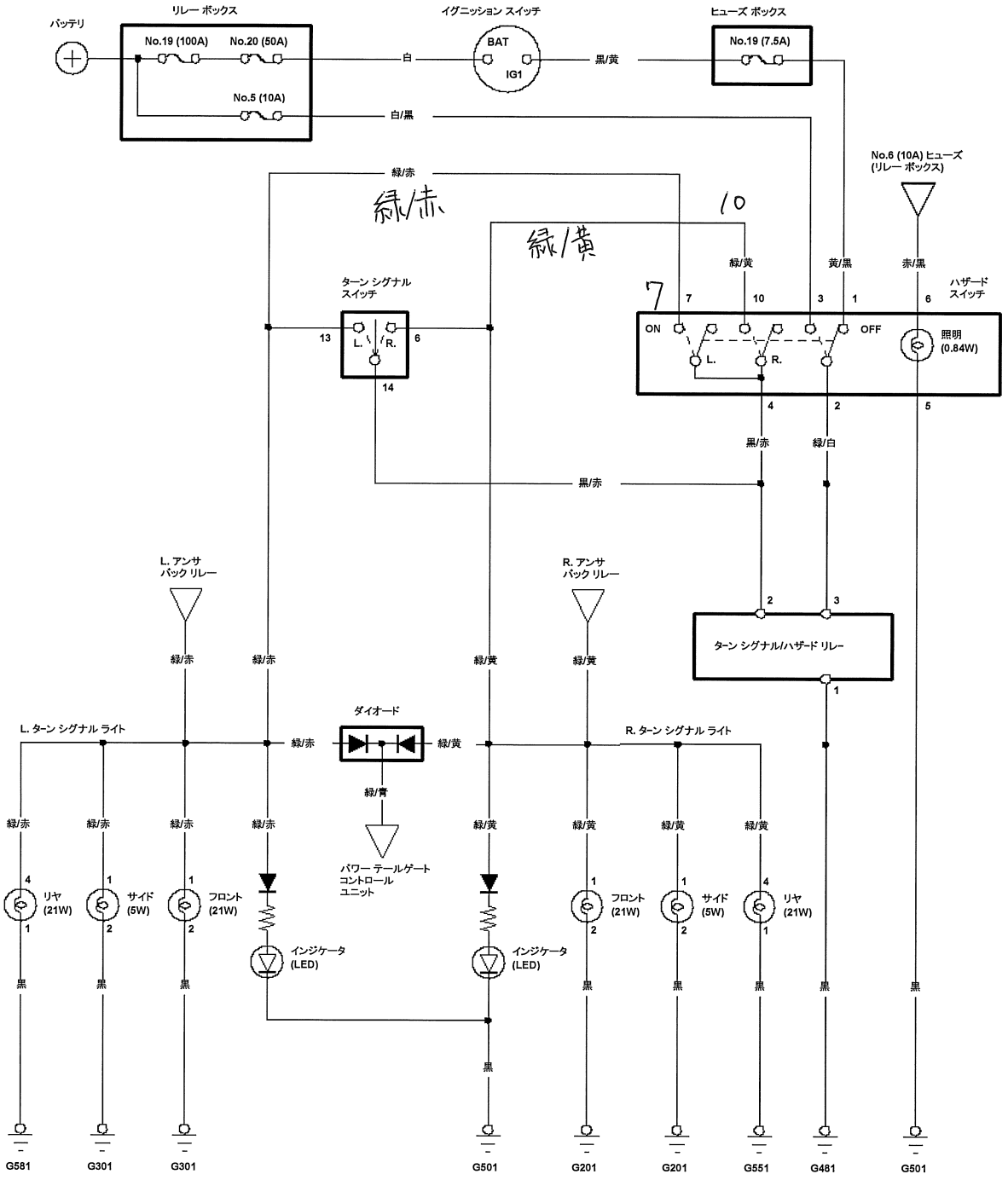

パワー ドア ロック/キーレス エントリ システム回路図

ホンダ ステップワゴン RF3

Mコネクタ 6番 黄/黒 ドアロック.
Mコネクタ 7番 黄/黒 ドアロック.
Pコネクタ 17番 黄/黒 ドアロック.

Mコネクタ 8番 黄 ドアアンロック.
Pコネクタ 16番 黄 ドアアンロック.

Qコネクタ 3番 緑 運転席ドアスイッチ
〃 4番 若葉/赤 助手席 ドアスイッチ
〃 2番 緑/白 スライドドア ドアスイッチ
Pコネクタ 18番 赤 テールゲート ドアスイッチ.

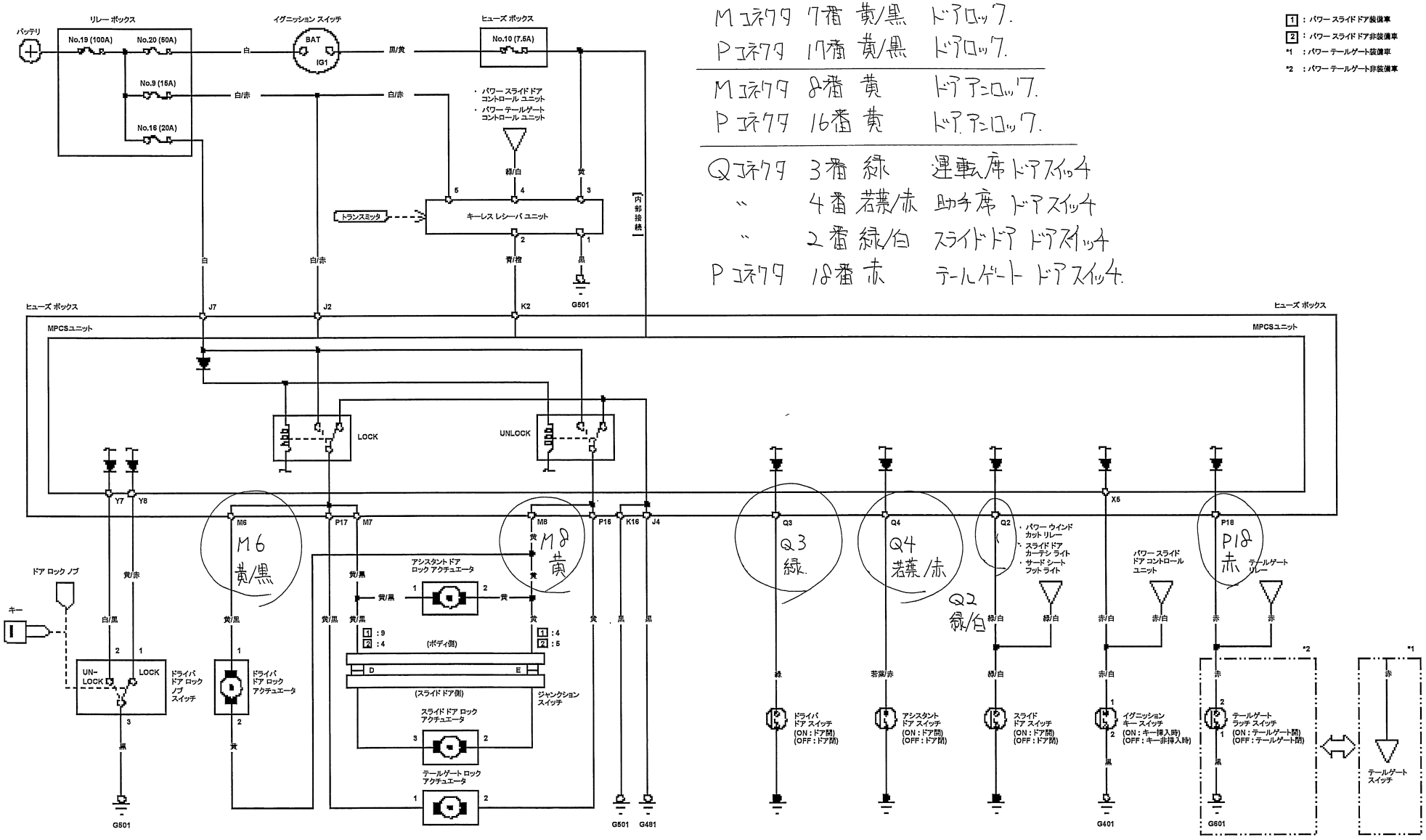

ホンダ ステップワゴン RF3

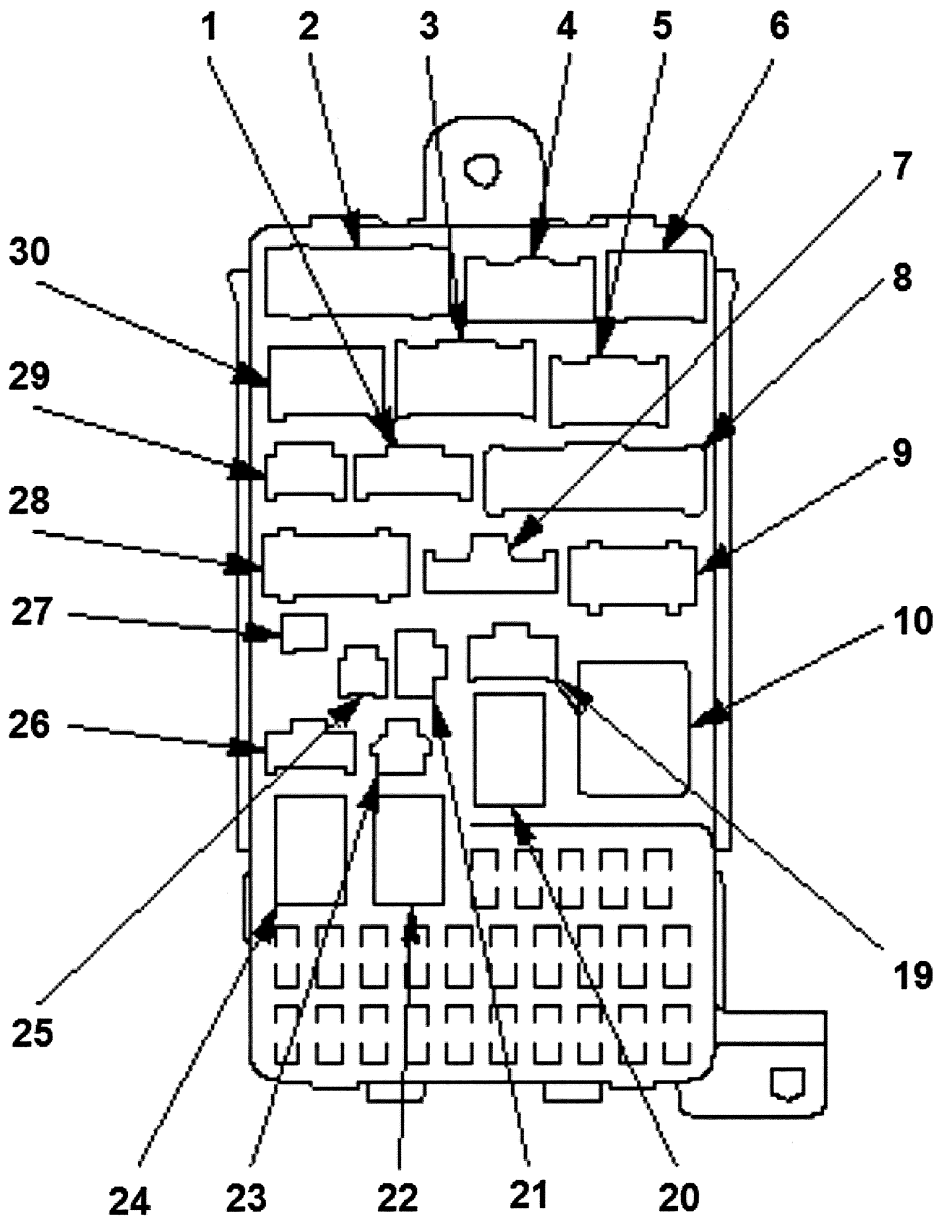

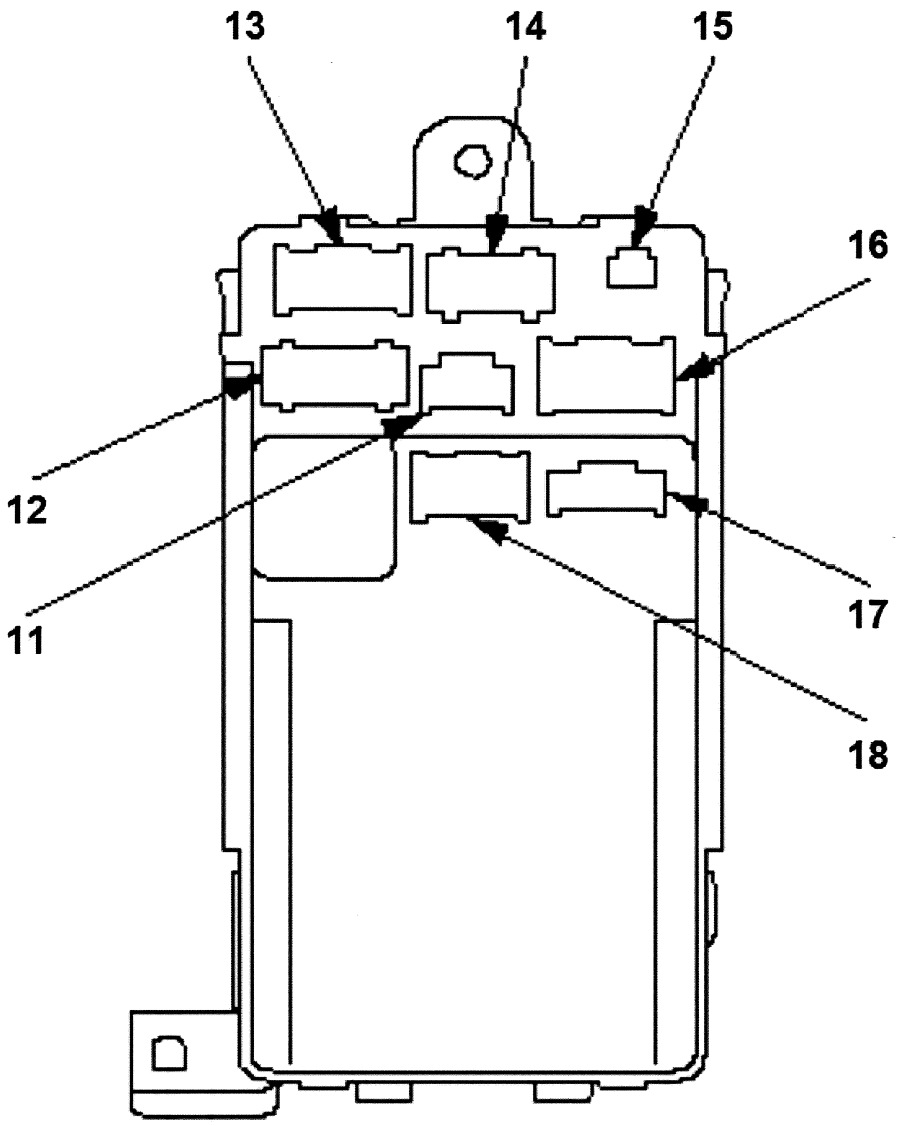

ヒューズ ボックス接続先表

内部接続	参照番号	カプラ ピン数	接続先
A	4	5	コンビネーション スイッチ ワイヤ ハーネス
B	6	6	コンビネーション スイッチ ワイヤ ハーネス
C	2	14	コンビネーション スイッチ ワイヤ ハーネス
D	3	12	ECUワイヤ ハーネス
E	5	13	ECUワイヤ ハーネス
F	28	12	L.エンジン ルーム ワイヤ ハーネス
G	9	10	R.エンジン ルーム ワイヤ ハーネス
H	7	3	L.エンジン ルーム ワイヤ ハーネス
I	29	5	R.エンジン ルーム ワイヤ ハーネス
J	30	8	L.エンジン ルーム ワイヤ ハーネス
K	13	17	インストルメント ワイヤ ハーネス
L	14	10	インストルメント ワイヤ ハーネス
M	12	12	インストルメント ワイヤ ハーネス　ドアロック、ドアアンロック
N	11	6	インストルメント ワイヤ ハーネス
O	16	12	インストルメント ワイヤ ハーネス
P	8	18	R.サイド ワイヤ ハーネス　テールゲート ラッチ スイッチ
パワー ウインド リレー	20	4	
Q	1	8	R.サイド ワイヤ ハーネス　運転席、助手席、スライドドア ラッチ スイッチ
R	19	6	ECUワイヤ ハーネス
S	15	2	ECUワイヤ ハーネス(SRS)
スタータ カット リレー	24	4	
T	21	3	MPCSサービス チェック カプラ
テールライト リレー	22	4	
ターン シグナル/ハザード リレー	10	4	
U	23	1	オプション用カプラ
V	26	4	オプション用カプラ
W	25	2	ECUワイヤ ハーネス(MESカプラ)
X	17	8	コンビネーション スイッチ ワイヤ ハーネス(MPCS)
Y	18	13	インストルメント ワイヤ ハーネス(MPCS)
Z	27	———	未使用

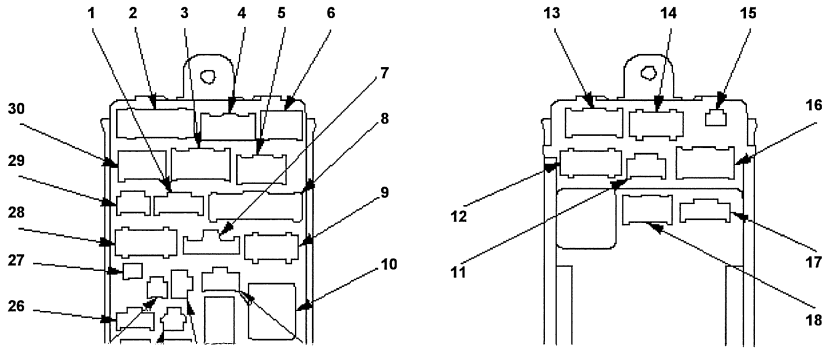

ホンダ ステップワゴン RF3