TP230セキュリティ専用　車種別配線資料

メーカー	スズキ	車種	クロスビー
年式	2017年（H29年）12月～	型式	MN71S

配線箇所		場所	コネクタ色	ピン数	ピン位置・線色	備考
ドアスイッチ	運転席	BCM内L01コネクタ		32	12番 黄	※1
	助手席	〃		〃	28番 白	〃
	リヤ右	〃		〃	5番 緑	〃
	リヤ左	〃		〃	21番 灰	〃
	トランク ハッチバック	〃		〃	10番 ベージュ	〃
ドアロック入力用 （純正キーレス対応セキュリティ）	ロック	G339コネクタ内		18	14番 赤	※2
	アンロック	〃		〃	15番 黄	〃
ウインカー入力用 （純正キーレス対応セキュリティ　：左右どちらか一方を配線）	右ウインカー	BCM内E04コネクタ		24	22番 青	※1
	左ウインカー	〃		〃	10番 緑	〃

注意事項	
	（※1）　2ページを参照。 （※2）　3ページを参照。

配線場所（コネクタ図）

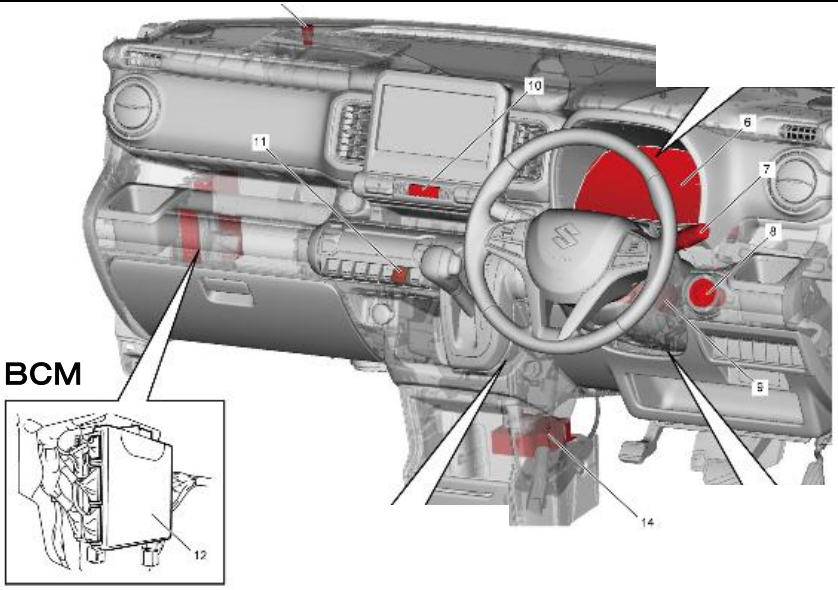

Bullcon

BCM端子電圧詳細

BCMは助手席グローブボックス奥側左にあります。

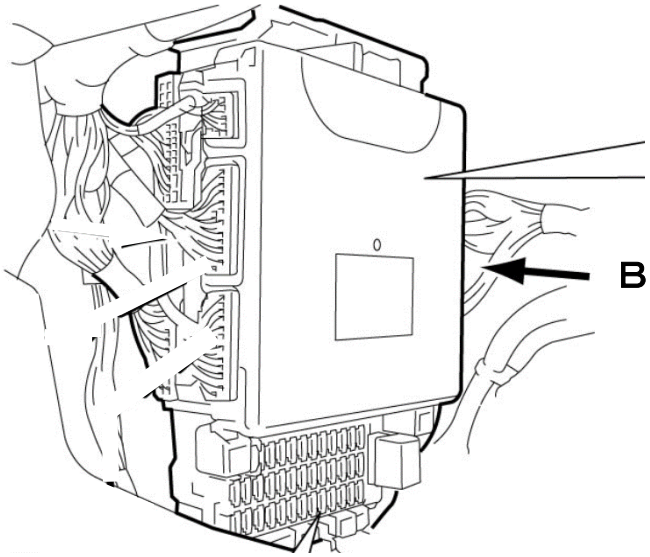

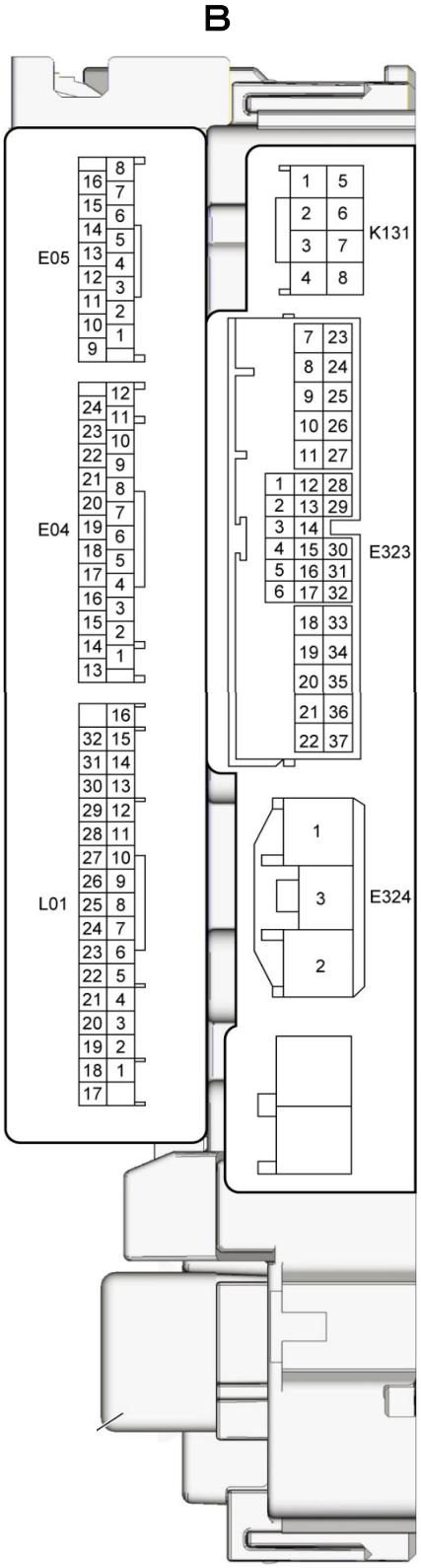

【　E04コネクタ内　】

ウインカー左　→　10番　緑

ウインカー右　→　22番　青

【　E323コネクタ内　】

常時電源　→　22番　白

IG電源　→　4番　茶

【　L01コネクタ内　】

リヤ右ドアSW　→　5番　緑（パルス）
バックドアSW　→　10番　ベージュ（パルス）
運転席ドアSW　→　12番　黄
リヤ左ドアSW　→　21番　灰（パルス）
助手席ドアSW　→　28番　白

ドアロック・アンロック線の場所

ドアロック・アンロック線の場所は助手席足元左側キックパネル内
G339コネクタにあります。

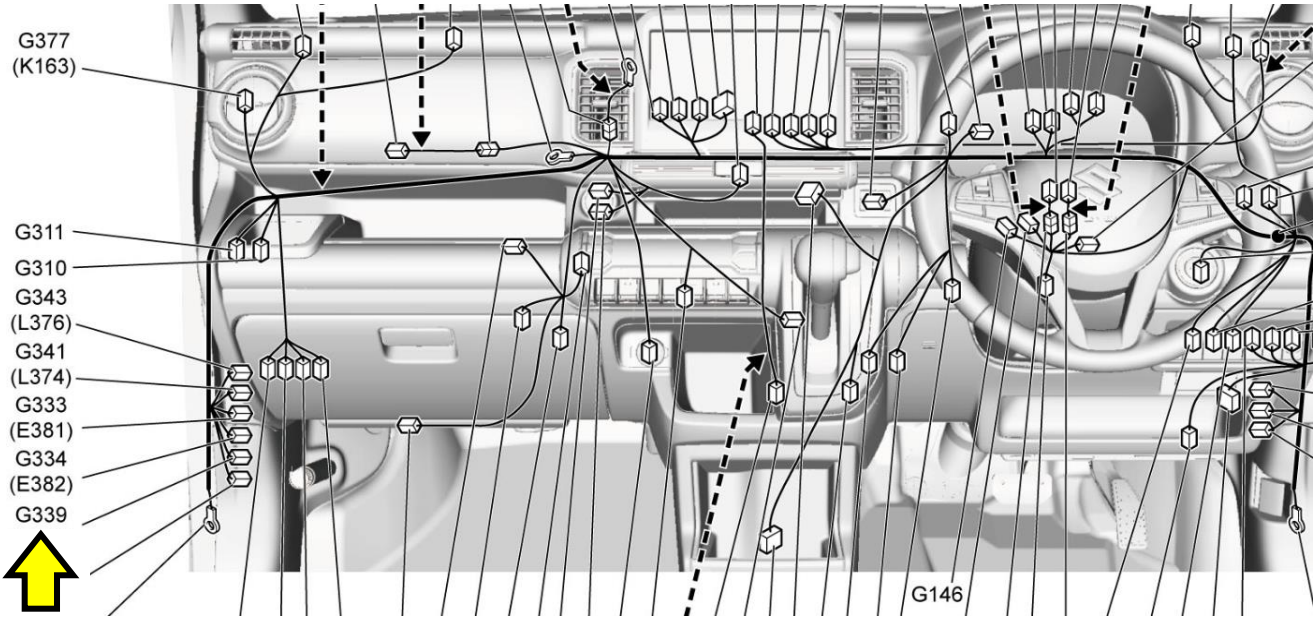

G339コネクタ

9	8	7	6	5	4	3	2	1
18	17	16	15	14	13	12	11	10

【　G339コネクタ内　】

ドアロック　→　14番　赤

アンロック　→　15番　黄