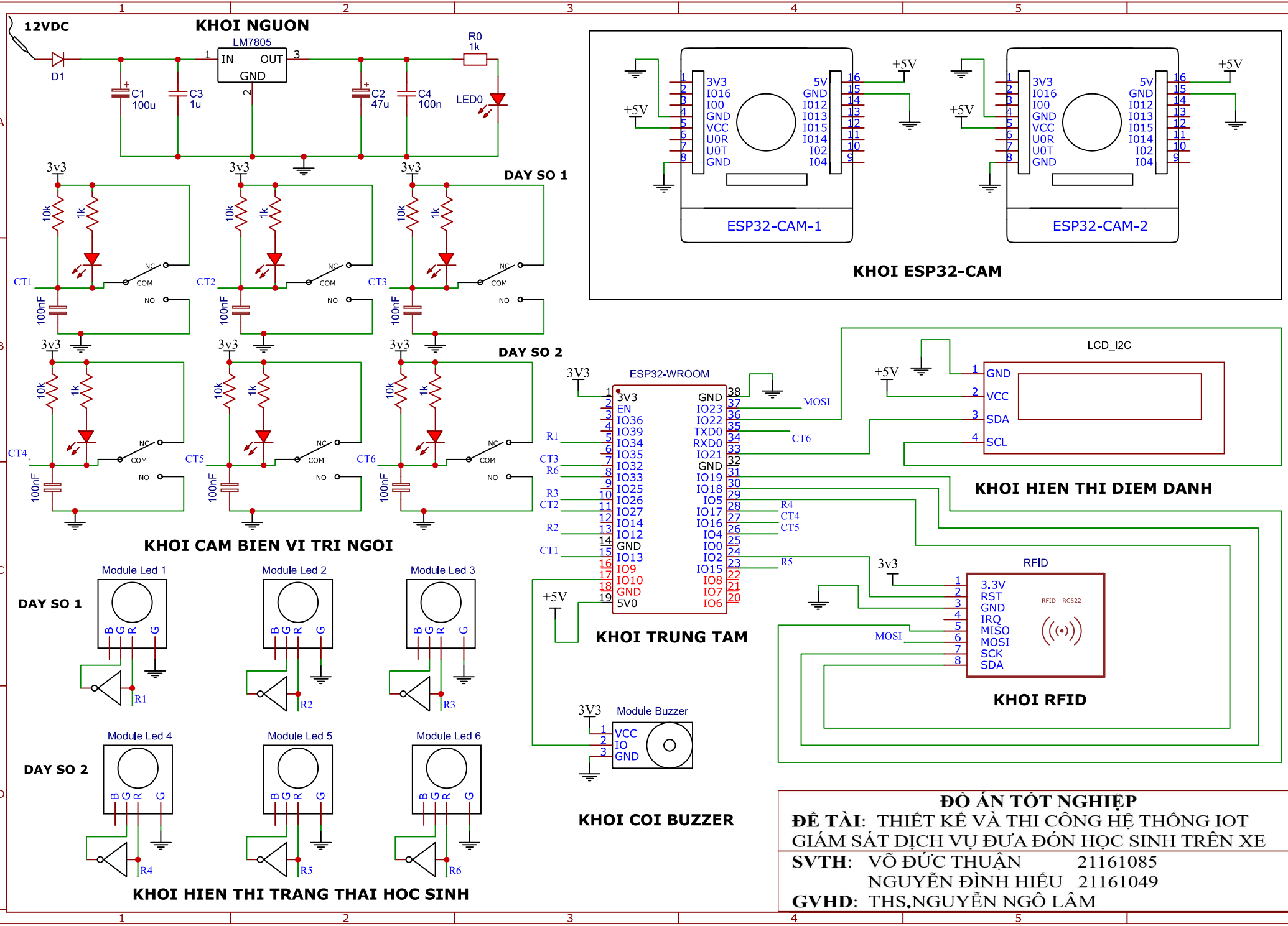

ĐỒ ÁN TỐT NGHIỆP

ĐỀ TÀI: THIẾT KẾ VÀ THI CÔNG HỆ THỐNG IOT GIÁM SÁT DỊCH VỤ ĐƯA ĐÓN HỌC SINH TRÊN XE

SVTH: VÕ ĐỨC THUẬN 21161085
NGUYỄN ĐÌNH HIẾU 21161049

GVHD: THS.NGUYỄN NGÔ LÂM