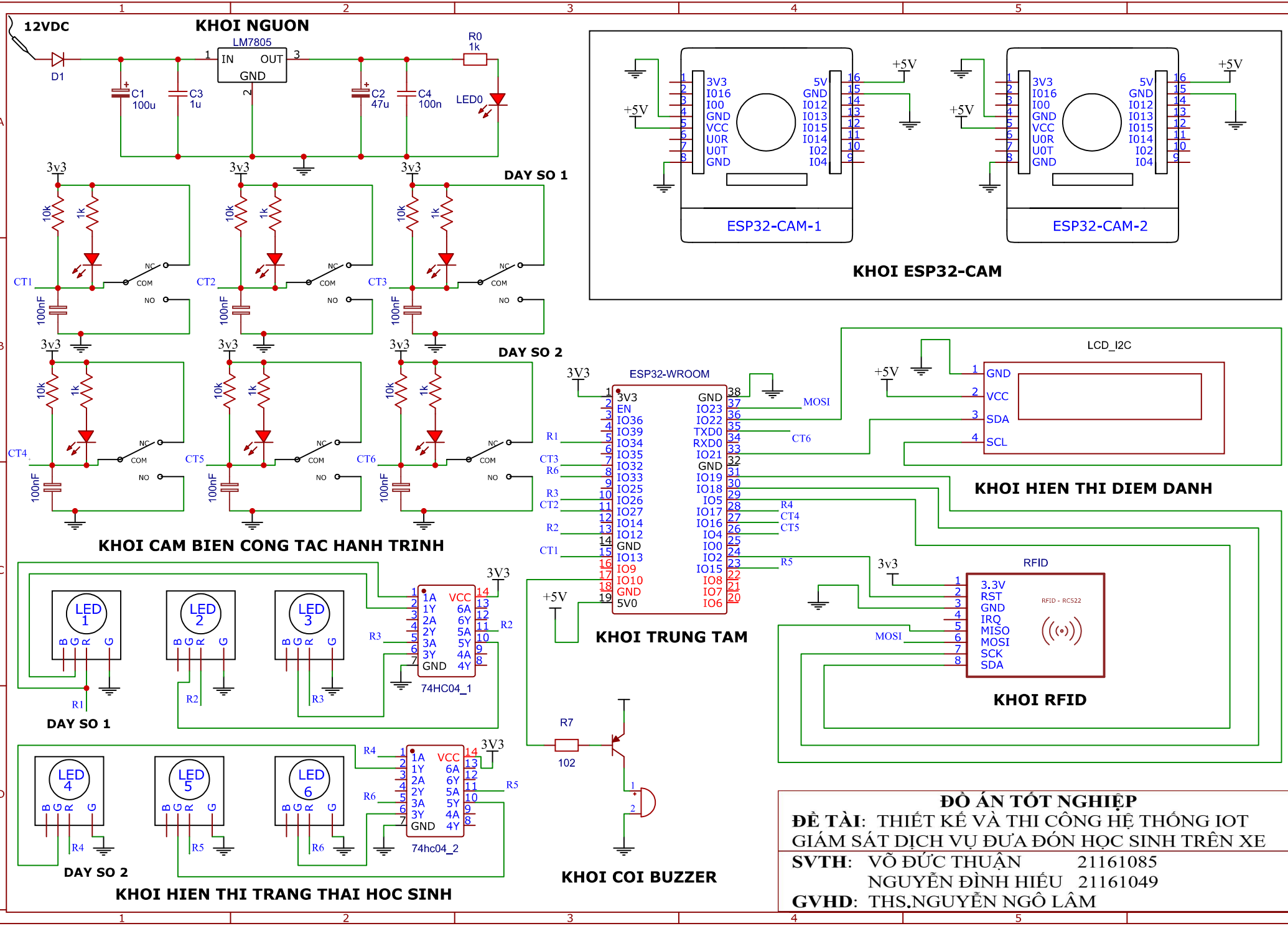
12VDC
KHOI NGUON
LM7805
IN
OUT
GND
D1
C1 100u
C3 1u
C2 47u
C4 100n
R0 1k
LED0
3v3
10k
1k
NC
COM
NO
CT1
CT2
CT3
CT4
CT5
CT6
100nF
DAY SO 1
DAY SO 2
KHOI CAM BIEN CONG TAC HANH TRINH
ESP32-CAM-1
ESP32-CAM-2
+5V
KHOI ESP32-CAM
ESP32-WROOM
3V3
EN
IO36
IO39
IO34
IO35
IO32
IO33
IO25
IO26
IO27
IO14
IO12
GND
IO13
IO9
IO10
5V0
IO23
IO22
TXD0
RXD0
IO21
IO19
IO18
IO5
IO17
IO16
IO4
IO0
IO2
IO15
IO8
IO7
IO6
MOSI
KHOI TRUNG TAM
LCD_I2C
GND
VCC
SDA
SCL
KHOI HIEN THI DIEM DANH
RFID
3.3V
RST
IRQ
MISO
SCK
RFID - RC522
KHOI RFID
LED 1
LED 2
LED 3
LED 4
LED 5
LED 6
B G R G
74HC04_1
74hc04_2
1A
1Y
2A
2Y
3A
3Y
VCC
6A
6Y
5A
5Y
4A
4Y
R1
R2
R3
R4
R5
R6
R7
102
DAY SO 1
DAY SO 2
KHOI HIEN THI TRANG THAI HOC SINH
KHOI COI BUZZER
ĐỒ ÁN TỐT NGHIỆP
ĐỀ TÀI: THIẾT KẾ VÀ THI CÔNG HỆ THỐNG IOT GIÁM SÁT DỊCH VỤ ĐƯA ĐÓN HỌC SINH TRÊN XE
SVTH: VÕ ĐỨC THUẬN 21161085
NGUYỄN ĐÌNH HIẾU 21161049
GVHD: THS.NGUYỄN NGÔ LÂM