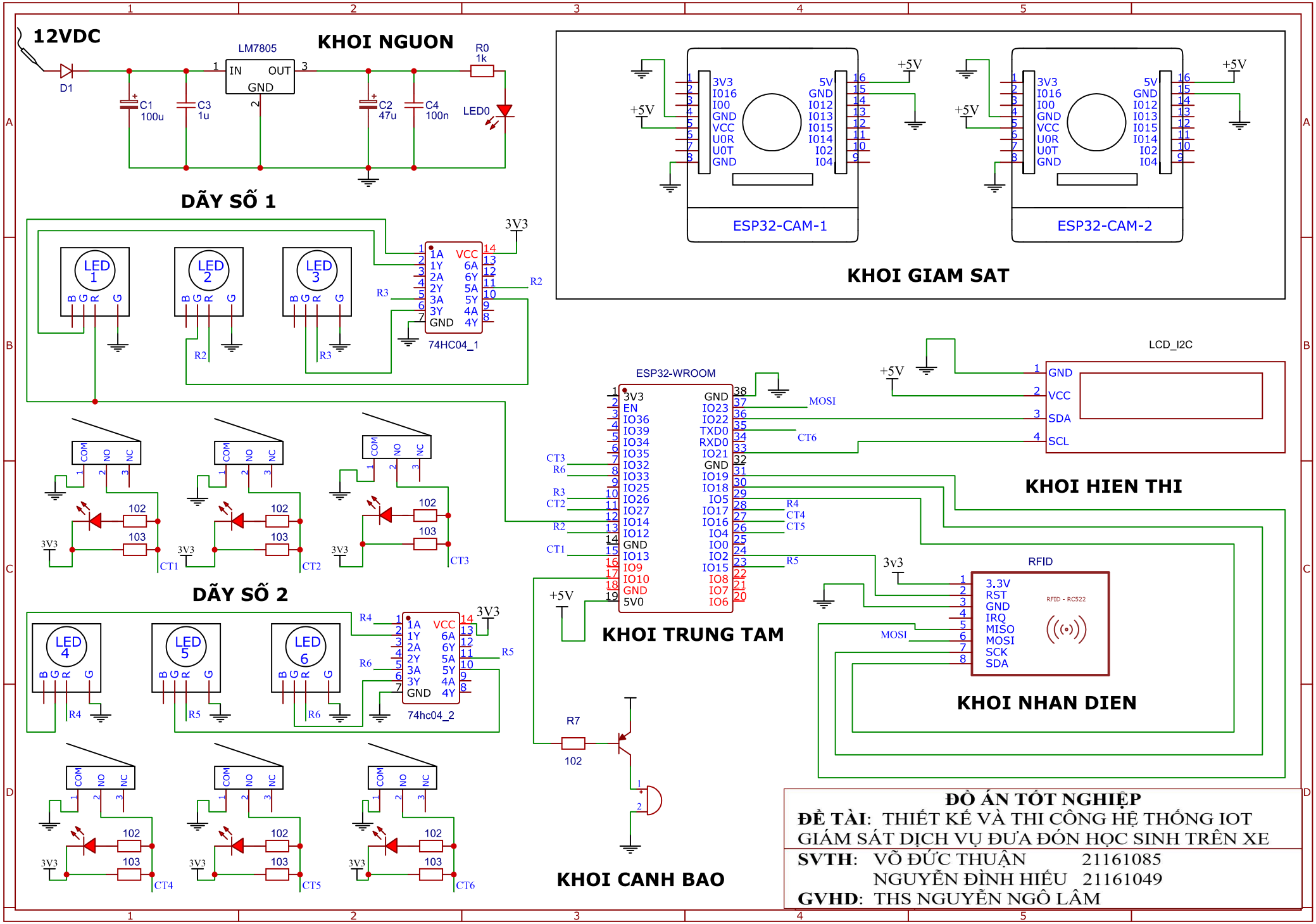
12VDC
KHOI NGUON
LM7805
IN
OUT
GND
D1
C1 100u
C3 1u
C2 47u
C4 100n
R0 1k
LED0
DÃY SỐ 1
LED 1
LED 2
LED 3
74HC04_1
DÃY SỐ 2
LED 4
LED 5
LED 6
74hc04_2
COM
NO
NC
102
103
CT1
CT2
CT3
CT4
CT5
CT6
3V3
+5V
ESP32-CAM-1
ESP32-CAM-2
KHOI GIAM SAT
ESP32-WROOM
KHOI TRUNG TAM
LCD_I2C
GND
VCC
SDA
SCL
KHOI HIEN THI
RFID
RFID - RC522
3.3V
RST
IRQ
MISO
MOSI
SCK
SDA
KHOI NHAN DIEN
R7
KHOI CANH BAO
ĐỒ ÁN TỐT NGHIỆP
ĐỀ TÀI: THIẾT KẾ VÀ THI CÔNG HỆ THỐNG IOT GIÁM SÁT DỊCH VỤ ĐƯA ĐÓN HỌC SINH TRÊN XE
SVTH: VÕ ĐỨC THUẬN 21161085
NGUYỄN ĐÌNH HIẾU 21161049
GVHD: THS NGUYỄN NGÔ LÂM