| Desvios permissíveis para dimensões lineares | |
|---|---|
| Intervalo nominal | Classe de Tolerância |
| 0,5 até 3 | ±0,05 |
| > 3 até 6 | ±0,05 |
| > 6 até 30 | ±0,10 |
| > 30 até 120 | ±0,15 |
| > 120 até 400 | ±0,20 |
| > 400 até 1000 | ±0,30 |

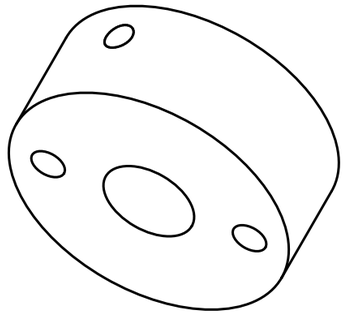

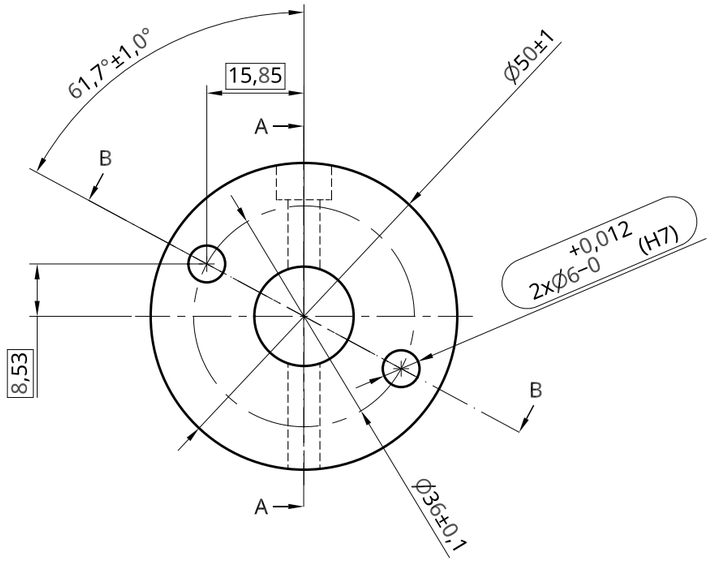


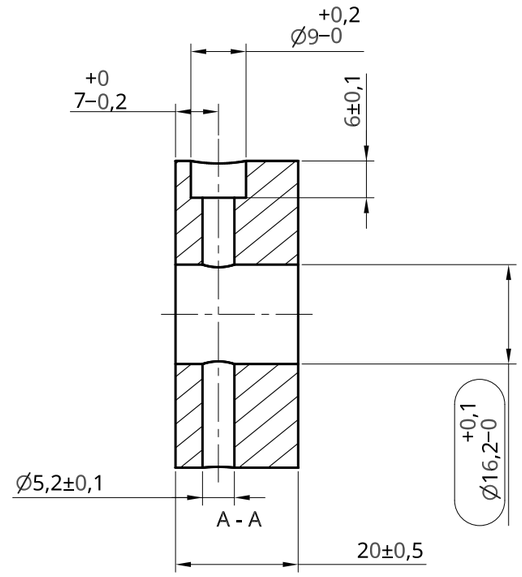


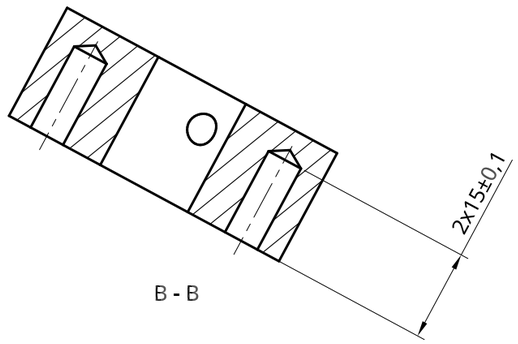


Notas:
1) Usar tabela de tolerâncias gerais para dimensões sem indicação de tolerância;

| REVISIONS | | | |
|---|---|---|---|
| Revision | Description | Date approved | Approver |
| 001 | Added ordinate basic dimension to holes | 05/19/2020 | AmaralC |

| | | NAME | SIGNATURE | DATE |
|---|---|---|---|---|
| UNLESS OTHERWISE SPECIFIED, DIMENSIONS ARE IN MILLIMETERS | DRAWN | VOLUNT ANONIMOS | | 2020-04-09 |
| ANGULAR = ± ° | TRANSLATED | ANDERSON TONELLO BRINGHENTI | | 2020-05-09 |
| SURFACE FINISH √ | CHECKED | AMARALC | | 2020-05-19 |
| DO NOT SCALE DRAWING | APPROVED | -- | | |
| BREAK ALL SHARP EDGES AND REMOVE BURRS | | | | |
| FIRST ANGLE PROJECTION | MATERIAL | STAINLESS STEEL | FINISH | |

PROJECT / GROUP / TEAM: OxyGEN IP / Brasil / hipeerLab

TITLE: MOTOR AXIS LOCKER (EN)
BASE POSICIONADOR CAME (PT)

SIZE: A3 | DWG NO.: DRW-000059 | REV.: 001

SCALE: 1:1 | WEIGHT: 0,257 kg | SHEET: 1 of 1