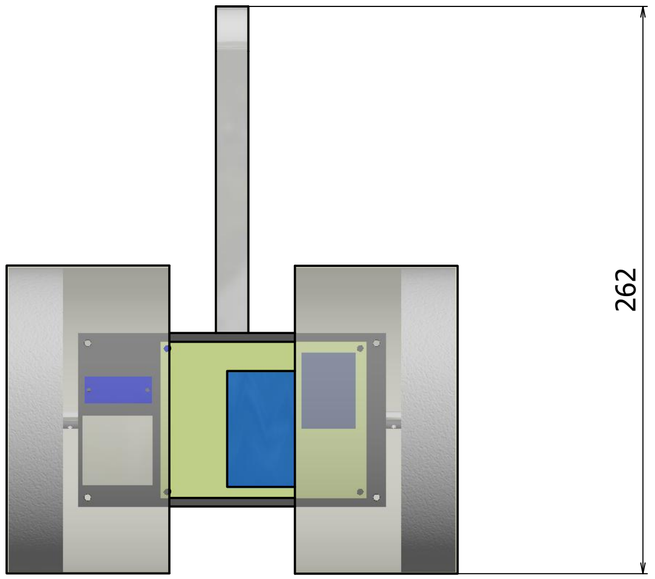

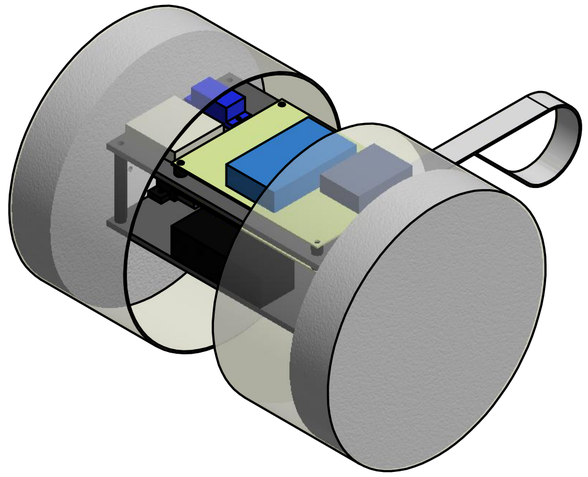

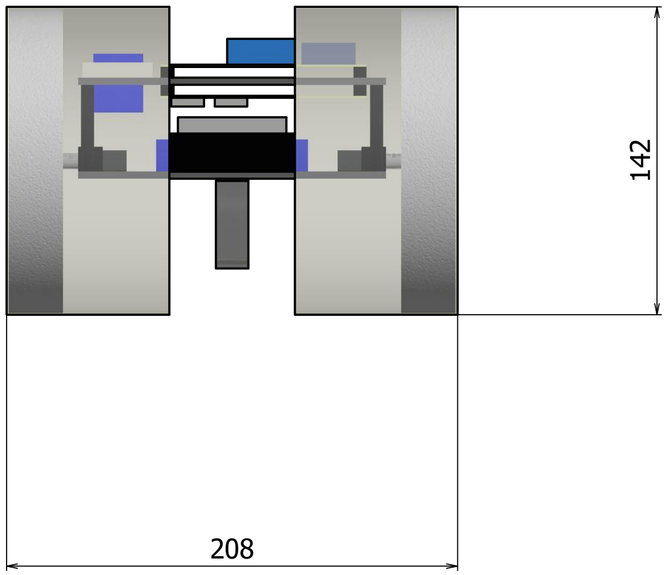

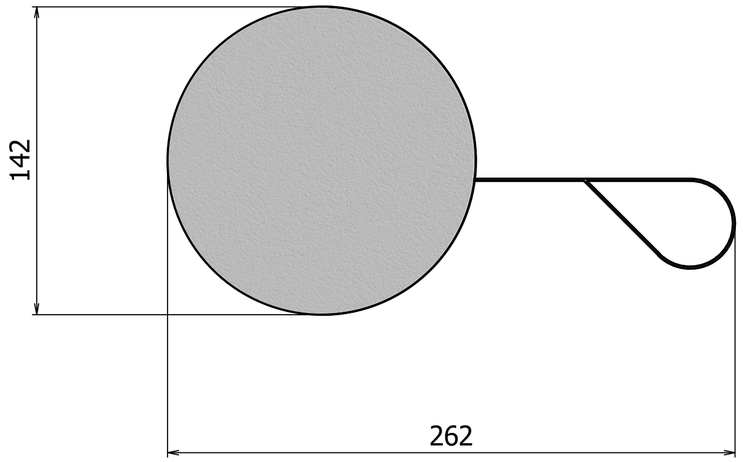

	名前	日付
作成者	HISAAKI	2016/12/01
確認者		
承認者		

1 / 1

A2