Ctrl-Logic

Datei: Ctrl-Logic.kicad_sch

Bus-Interface Sheet

Datei: Bus-Interface.kicad_sch

VBAT Sheet

Datei: VBAT.kicad_sch

Memory4MB

Datei: Memory4MB.kicad_sch

ECB-Bus

Datei: ECB-Bus.kicad_sch

Power

Datei: Power.kicad_sch

Sheet: /
File: ECB-4MB-Uni-Mem-8Bit.kicad_sch

Title: ECB-4MB-Memory

Size: A2	Date: 2024-02-09	Rev:
KiCad E.D.A. kicad 7.0.11-7.0.11-ubuntu22.04.1		Id: 1/7

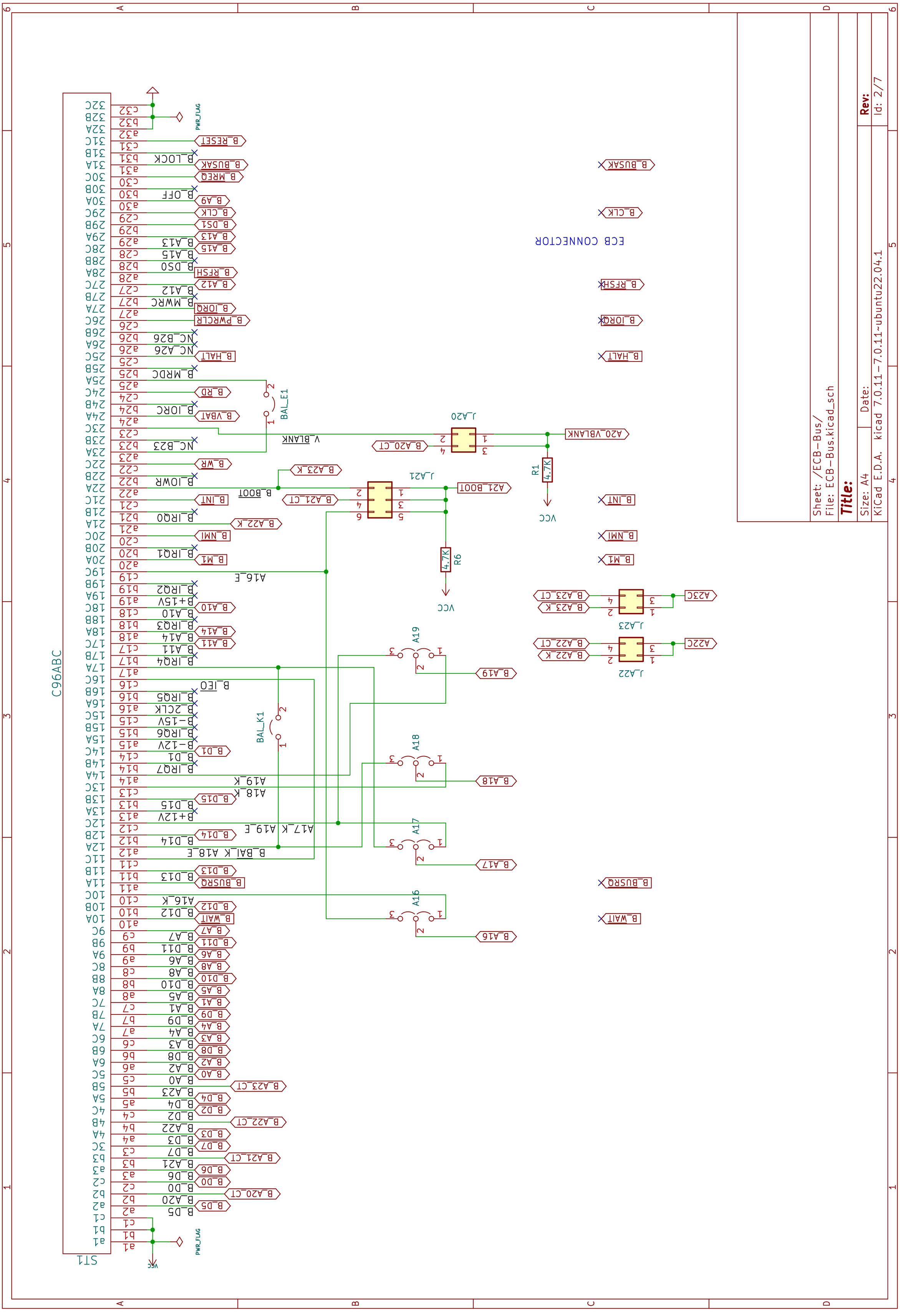
ECB CONNECTOR
C96ABC
ST1
J_A20
J_A21
J_A23
J_A22
R1
R6
4.7K
VCC
BAL_E1
BAL_K1
A16
A17
A18
A19
PWR_FLAG
Sheet: /ECB-Bus/
File: ECB-Bus.kicad_sch
Title:
Size: A4
Date:
Rev:
Id: 2/7
KiCad E.D.A. kicad 7.0.11-7.0.11~ubuntu22.04.1

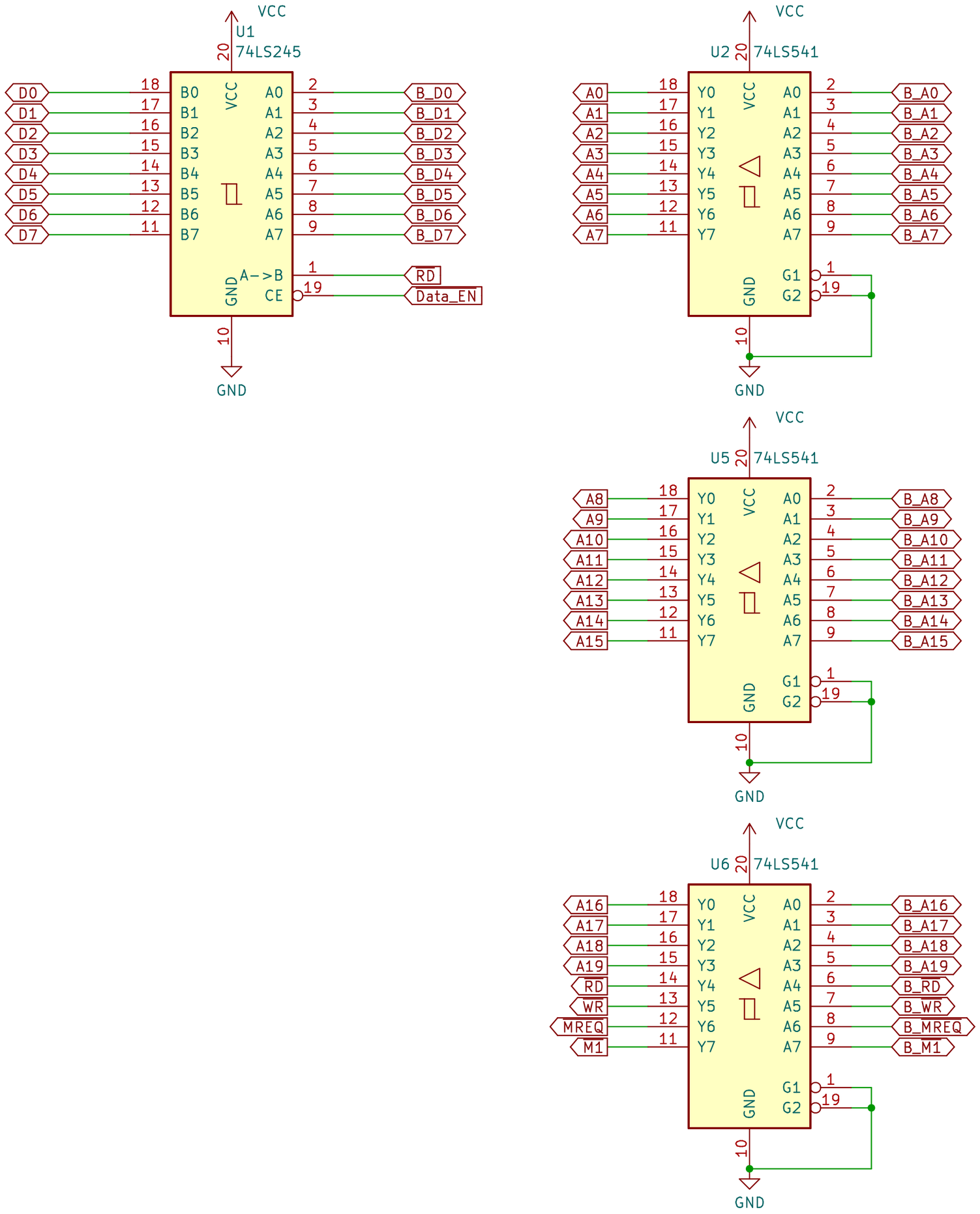

Sheet: /Bus-Interface Sheet/
File: Bus-Interface.kicad_sch

Title:

Size: A4	Date:	**Rev:**
KiCad E.D.A. kicad 7.0.11-7.0.11~ubuntu22.04.1		Id: 3/7

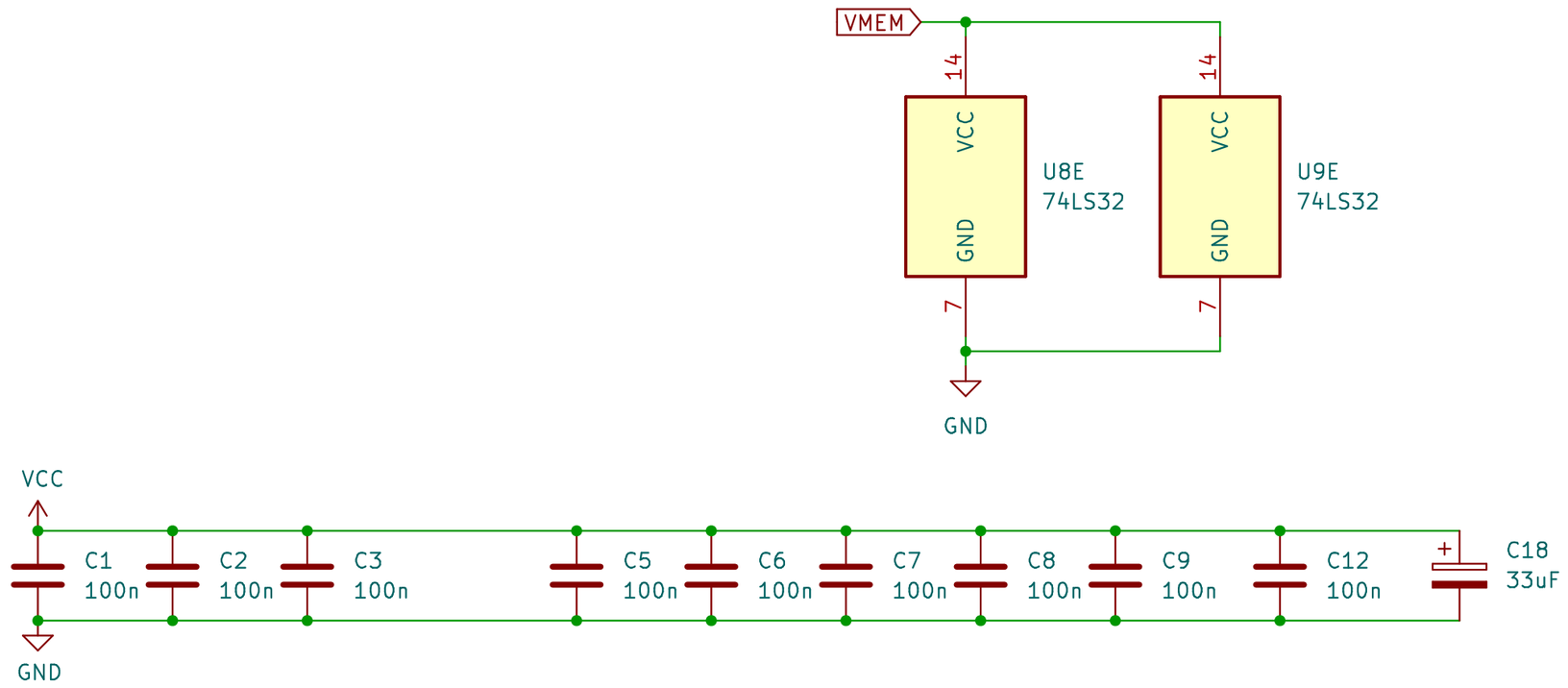

Sheet: /Power/
File: Power.kicad_sch

Title:

Size: A4	Date:	Rev:
KiCad E.D.A. kicad 7.0.11-7.0.11~ubuntu22.04.1		Id: 4/7

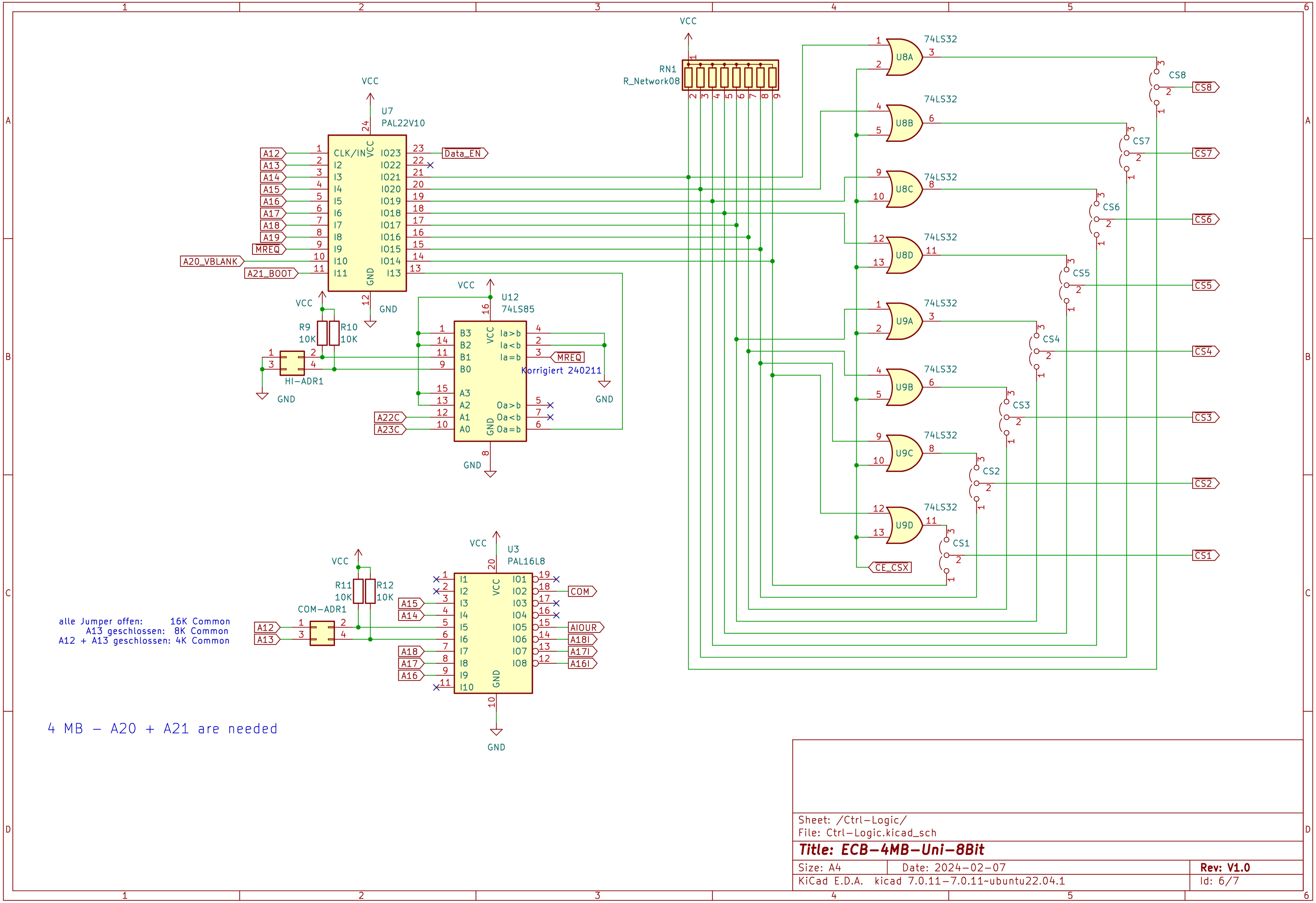

Sheet: /Ctrl-Logic/
File: Ctrl-Logic.kicad_sch

Title: ECB-4MB-Uni-8Bit

Size: A4	Date: 2024-02-07	Rev: V1.0
KiCad E.D.A. kicad 7.0.11-7.0.11~ubuntu22.04.1		Id: 6/7

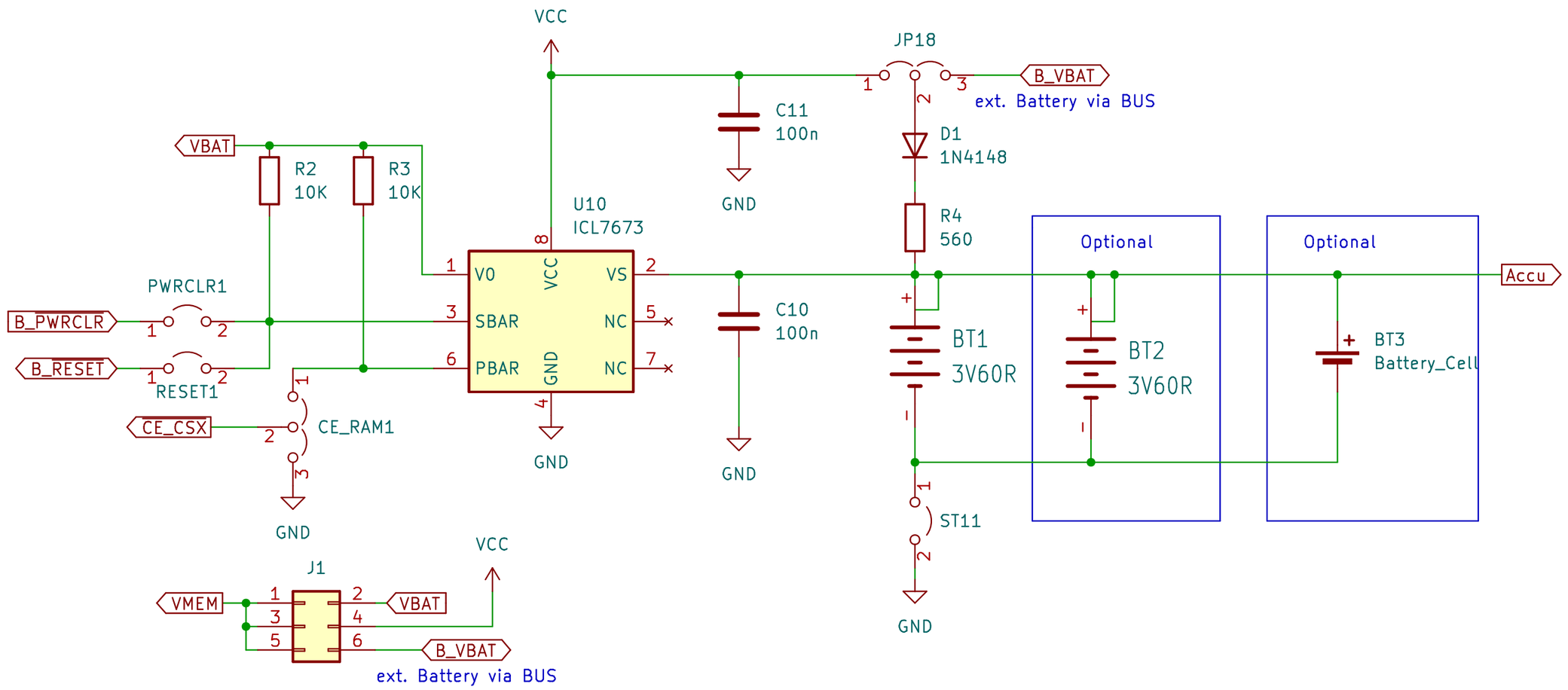

Sheet: /VBAT Sheet/
File: VBAT.kicad_sch

Title:

Size: A4	Date:	**Rev:**
KiCad E.D.A. kicad 7.0.11-7.0.11~ubuntu22.04.1		Id: 7/7

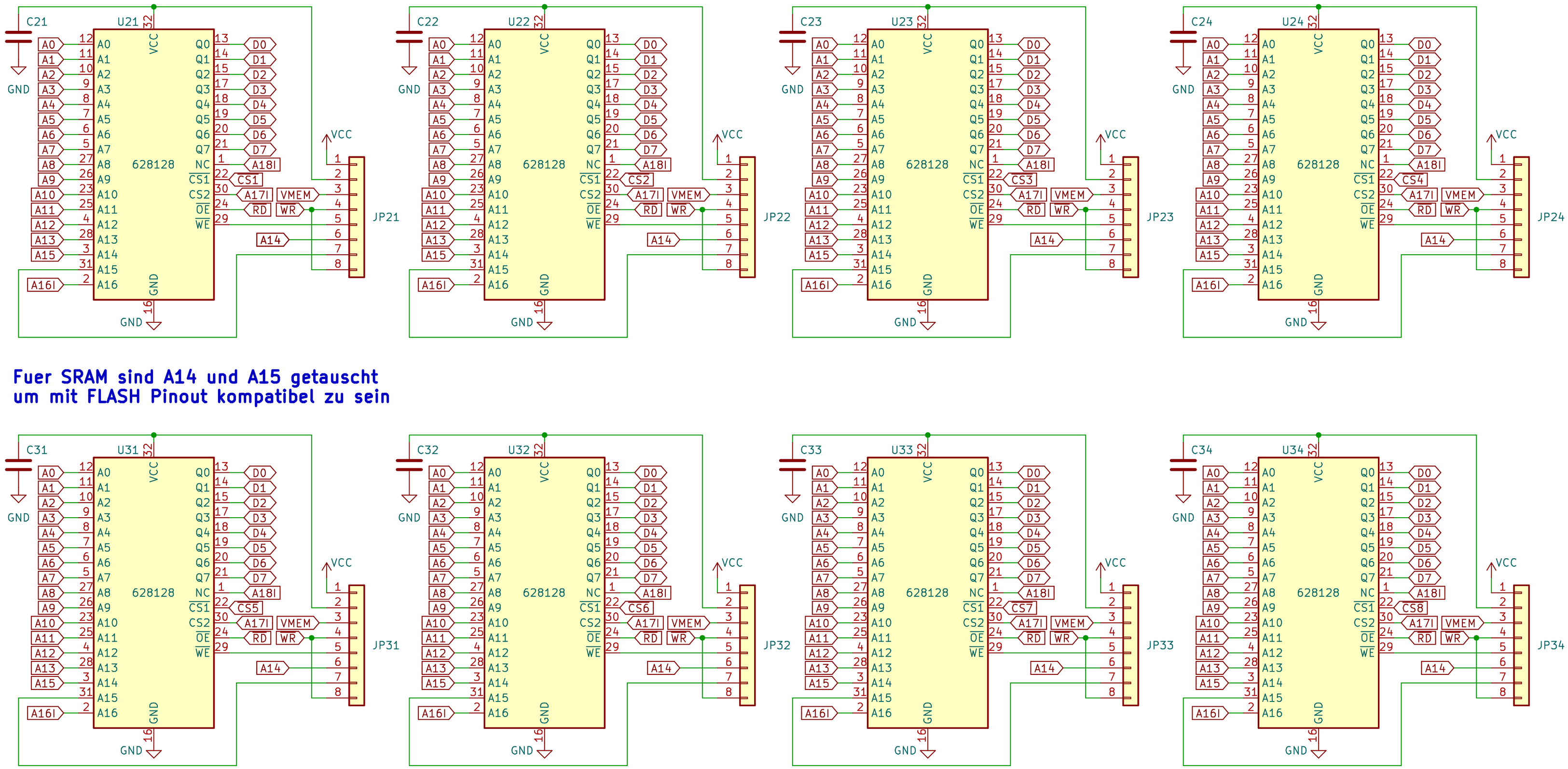

Fuer SRAM sind A14 und A15 getauscht
um mit FLASH Pinout kompatibel zu sein

Sheet: /Memory4MB/
File: Memory4MB.kicad_sch

Title:

Size: A4	Date:	Rev:
KiCad E.D.A. kicad 7.0.11-7.0.11~ubuntu22.04.1		Id: 8/7