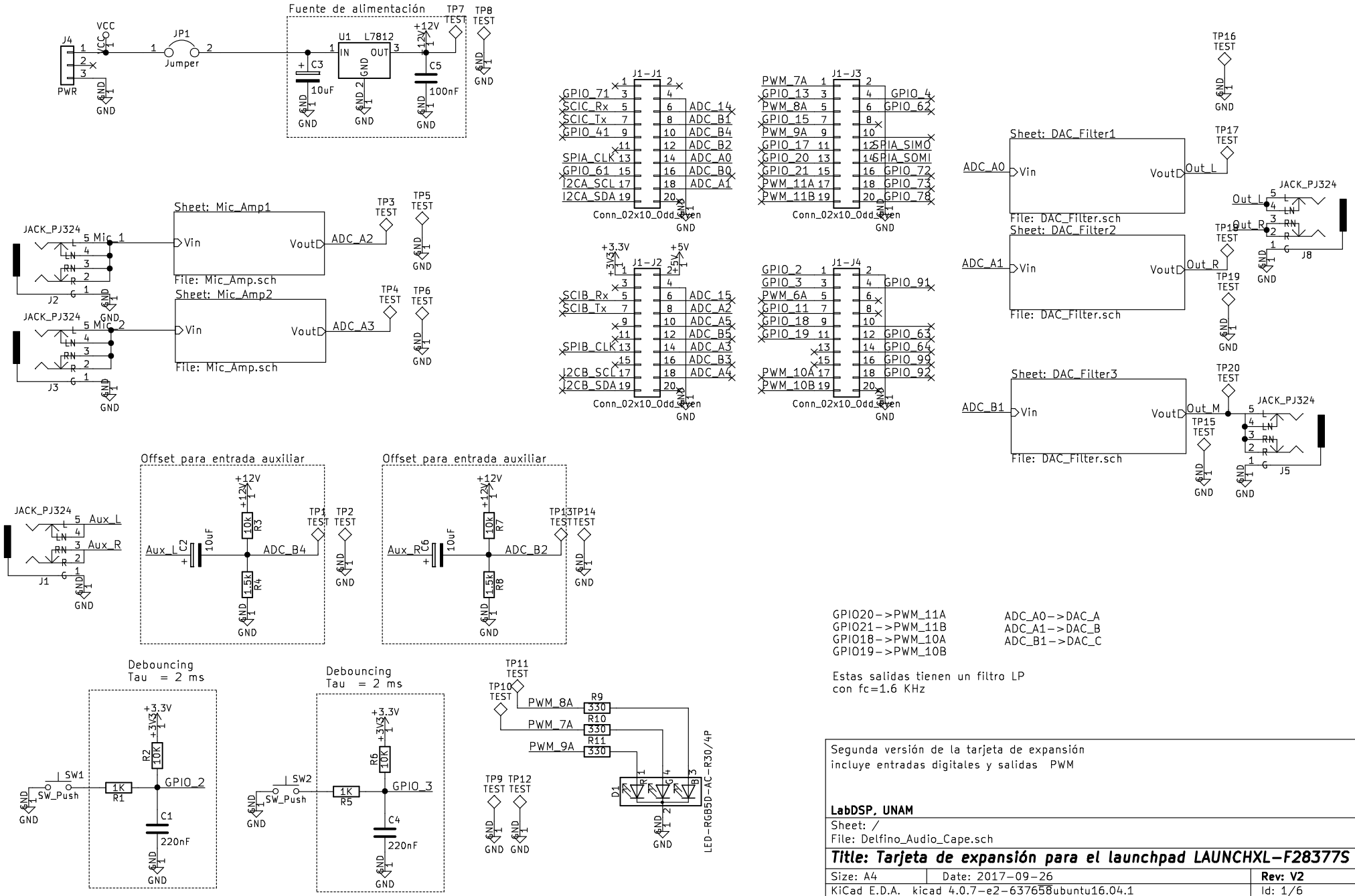
Fuente de alimentación
U1 L7812
IN OUT GND
C3 10uF
C5 100nF
+12V
TP7 TEST
TP8 TEST
VCC
JP1
Jumper
J4
PWR
GND
J1-J1
Conn_02x10_Odd_Even
GPIO_71
SCIC_Rx
SCIC_Tx
GPIO_41
SPIA_CLK
GPIO_61
I2CA_SCL
I2CA_SDA
ADC_14
ADC_B1
ADC_B4
ADC_B2
ADC_A0
ADC_B0
ADC_A1
J1-J3
PWM_7A
GPIO_13
PWM_8A
GPIO_15
PWM_9A
GPIO_17
GPIO_20
GPIO_21
PWM_11A
PWM_11B
GPIO_4
GPIO_62
SPIA_SIMO
SPIA_SOMI
GPIO_72
GPIO_73
GPIO_78
+3.3V
+5V
J1-J2
SCIB_Rx
SCIB_Tx
SPIB_CLK
I2CB_SCL
I2CB_SDA
ADC_15
ADC_A2
ADC_A5
ADC_B5
ADC_A3
ADC_B3
ADC_A4
J1-J4
GPIO_2
GPIO_3
PWM_6A
GPIO_11
GPIO_18
GPIO_19
PWM_10A
PWM_10B
GPIO_91
GPIO_63
GPIO_64
GPIO_99
GPIO_92
Sheet: Mic_Amp1
File: Mic_Amp.sch
Sheet: Mic_Amp2
File: Mic_Amp.sch
JACK_PJ324
Mic_1
Mic_2
Vin
Vout
ADC_A2
ADC_A3
TP3 TEST
TP4 TEST
TP5 TEST
TP6 TEST
J2
J3
Sheet: DAC_Filter1
Sheet: DAC_Filter2
Sheet: DAC_Filter3
File: DAC_Filter.sch
ADC_A0
ADC_A1
ADC_B1
Out_L
Out_R
Out_M
TP16 TEST
TP17 TEST
TP18 TEST
TP19 TEST
TP20 TEST
TP15 TEST
J8
J5
Offset para entrada auxiliar
JACK_PJ324
Aux_L
Aux_R
J1
C2 10uF
C6 10uF
R3 10K
R4 1.5K
R7 10K
R8 1.5K
ADC_B4
ADC_B2
TP1 TEST
TP2 TEST
TP13 TEST
TP14 TEST
Debouncing
Tau = 2 ms
SW1
SW_Push
R1 1K
R2 10K
GPIO_2
C1 220nF
SW2
R5 1K
R6 10K
GPIO_3
C4 220nF
TP10 TEST
TP11 TEST
TP9 TEST
TP12 TEST
PWM_8A
PWM_7A
PWM_9A
R9 330
R10 330
R11 330
D1
LED-RGB5D-AC-R30/4P
GPIO20->PWM_11A
GPIO21->PWM_11B
GPIO18->PWM_10A
GPIO19->PWM_10B
ADC_A0->DAC_A
ADC_A1->DAC_B
ADC_B1->DAC_C
Estas salidas tienen un filtro LP
con fc=1.6 KHz
Segunda versión de la tarjeta de expansión
incluye entradas digitales y salidas PWM
LabDSP, UNAM
Sheet: /
File: Delfino_Audio_Cape.sch
Title: Tarjeta de expansión para el launchpad LAUNCHXL-F28377S
Size: A4
Date: 2017-09-26
Rev: V2
KiCad E.D.A. kicad 4.0.7-e2-637658ubuntu16.04.1
Id: 1/6