2201.1	Hebelbock
2201.2	Hebel links und rechts
2201.3	Hebelrolle links Gr.st. oben
2201.4	Hebelrolle rechts Gr.st. oben
2201.5	Hebelrolle links Gr.st. unten
2201.6	Hebelrolle rechts Gr.st. unten
2201.7	Raste links und rechts
2201.8	Rastengewicht links und rechts
2201.9	Unterzugrad links und rechts
2201.10	Hebelachse (37 mm)
2201.11	Rastenachse (15 mm)
2201.12	Unterzugsachse (27 mm)
2201.13	Hebelseil
2052(L)	Schloss links mit 38mm-Gehäuse-Schrauben
2052(R)	Schloss rechts

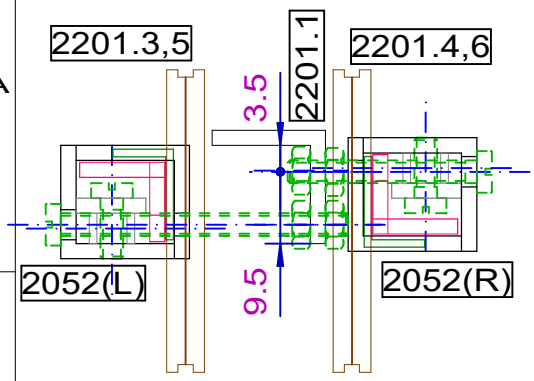

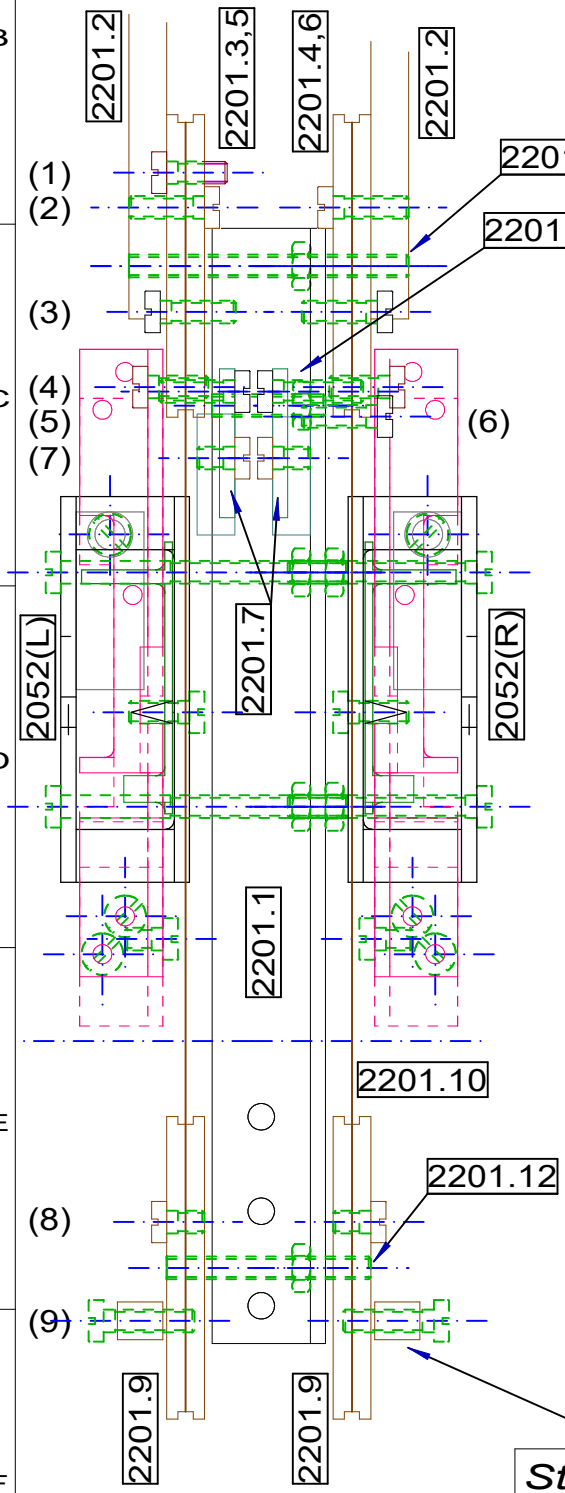

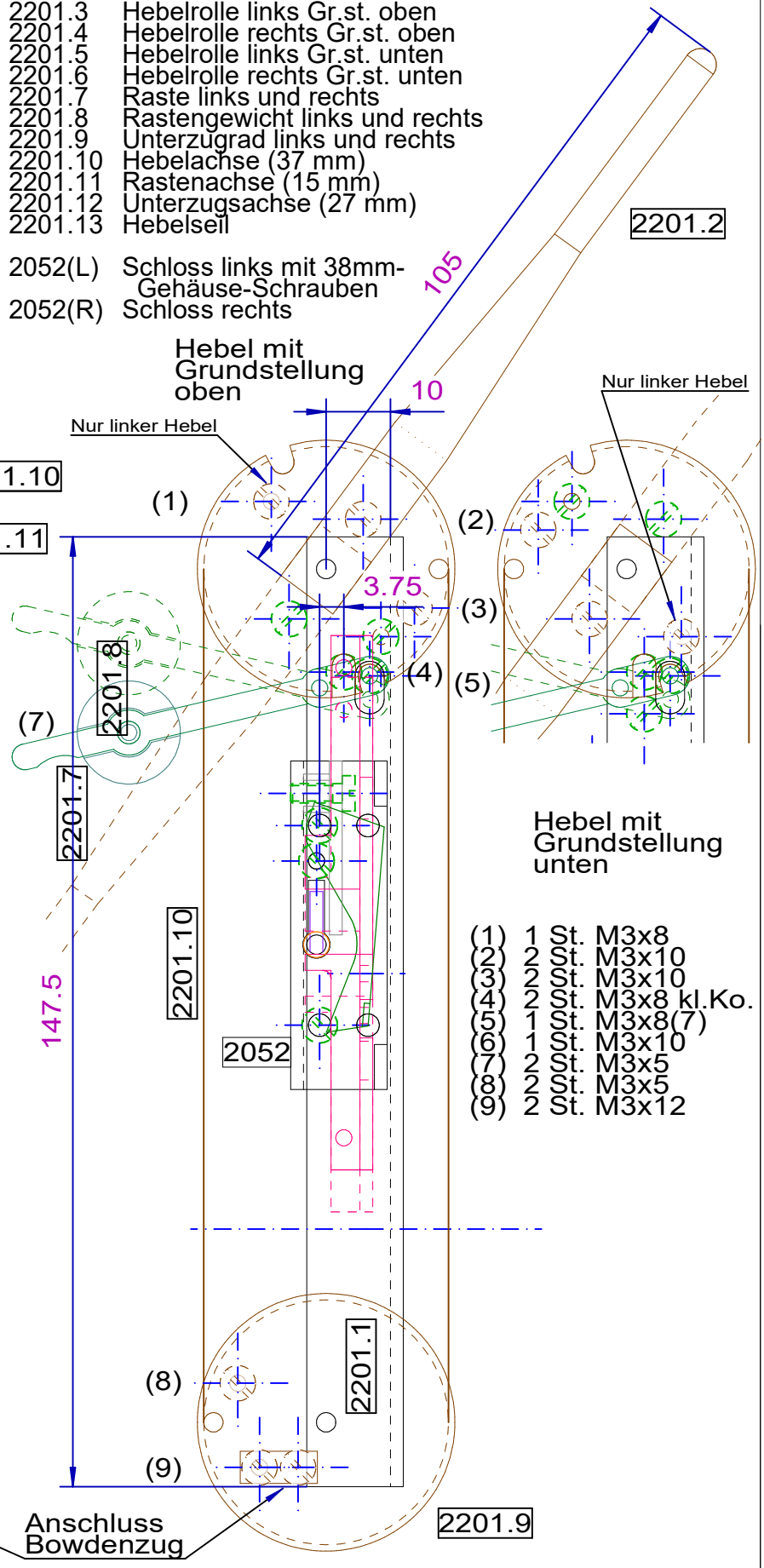

(1) 1 St. M3x8
(2) 2 St. M3x10
(3) 2 St. M3x10
(4) 2 St. M3x8 kl.Ko.
(5) 1 St. M3x8(7)
(6) 1 St. M3x10
(7) 2 St. M3x5
(8) 2 St. M3x5
(9) 2 St. M3x12

Stellwerk HMM	2025-06-26	*1:1*
Bl. 2201 Kv	*Hebelbock mit Schlössern*	
Dateiname	2201 Kv Doppelhebelbock m. Schl.	