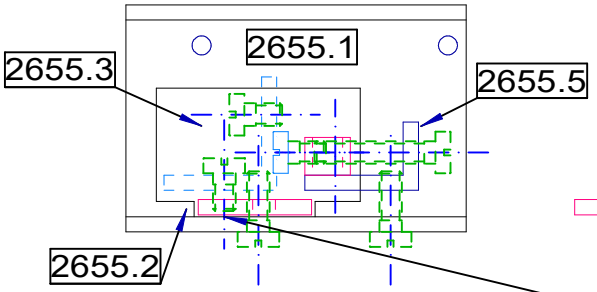

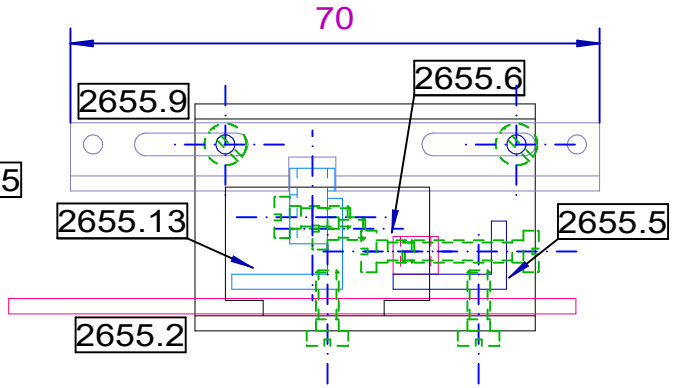

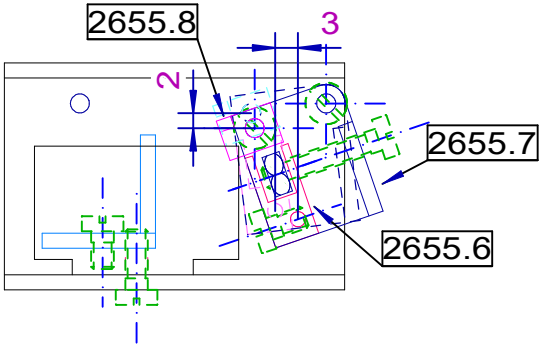

Gewinde nicht voll durchgeschnitten = Schraube "steht an"

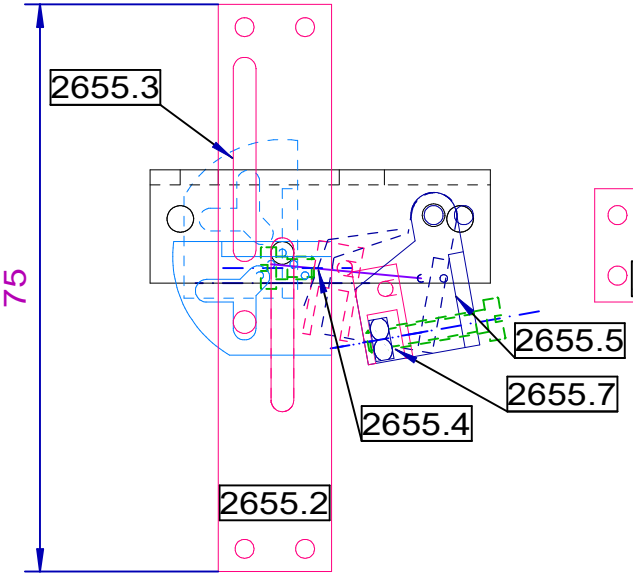

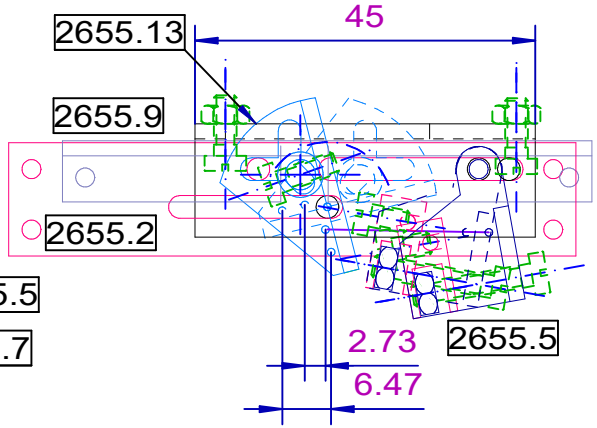

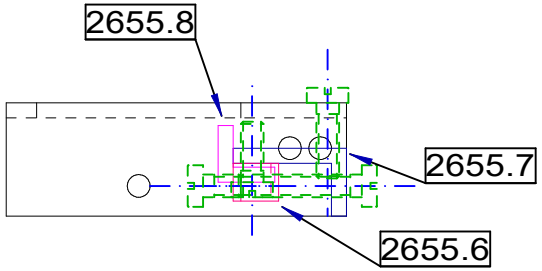

Soll: ca. 2000 mm
(H0: 15 mm => 1300 mm)
N: 15 mm => 2400 mm

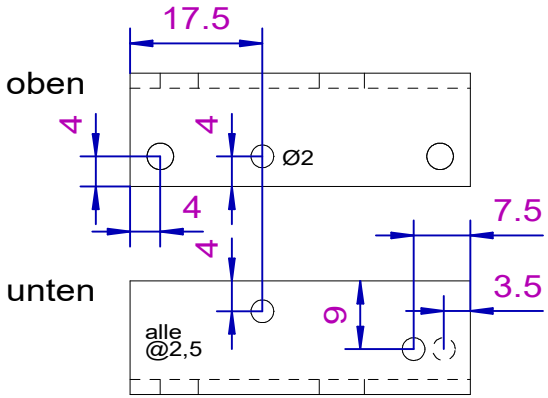

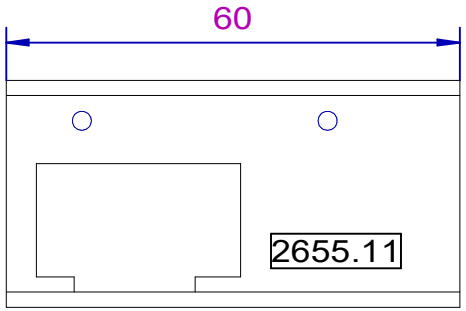

Soll: ca. 2000 mm
H0: 25 mm => 2175 mm
(N: 25 mm => 4000 mm)

2655.1	Rahmen
2655.2	Schieber
2655.3	Drehhebel quer
2655.4/0	Kuppeldraht
2655.5	Stellhebel (hor.)
2655.6	Stellverstellung
2655.7	Stellhebel (vert.)
2655.8	Stellanschlag (vert.)
2655.9	Riegelschieber
2655.10	Verriegelungsschieber
2655.11	Rahmen lang
2655.12/6(+4)	Riegelzapfen
2655.13	Drehhebel längs

Stellwerk HMM	2025-08-15	*Maßstab 1:1*
Bl. 2655 Kh	*W-, Gsp- und Signal-Antrieb*	
Dateiname	2655 Kh W-, Gsp-, Signal-Antrieb	