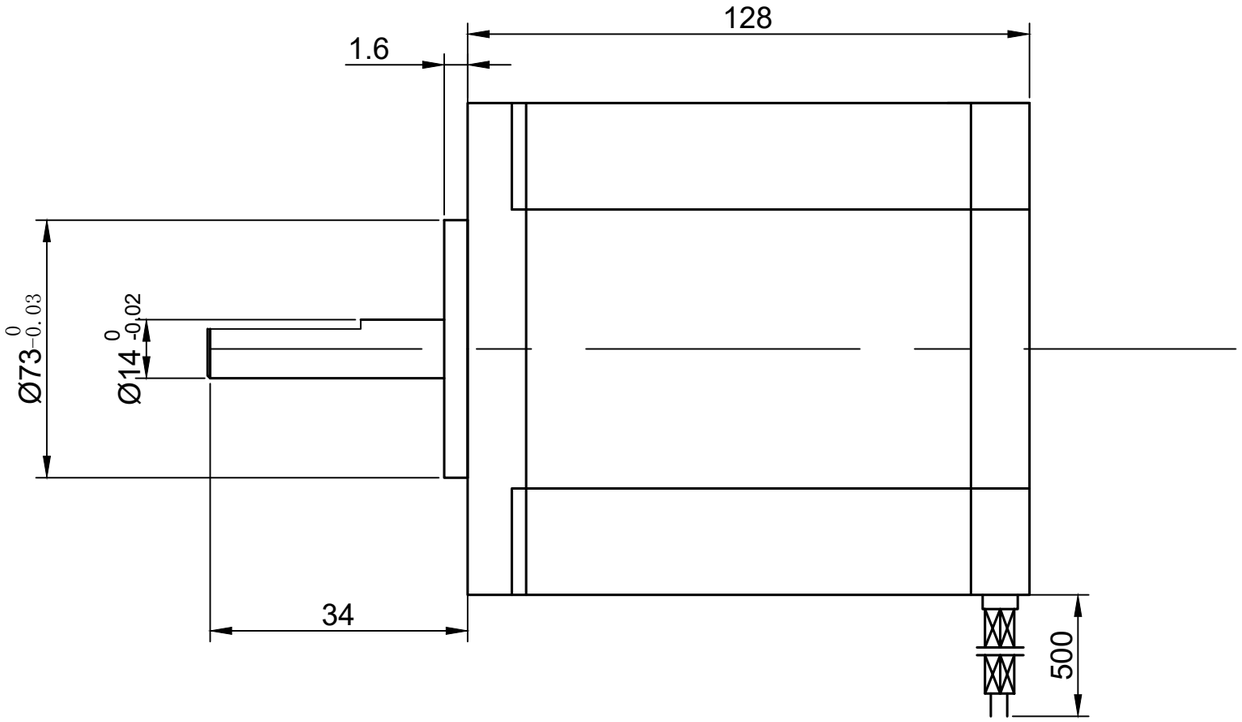

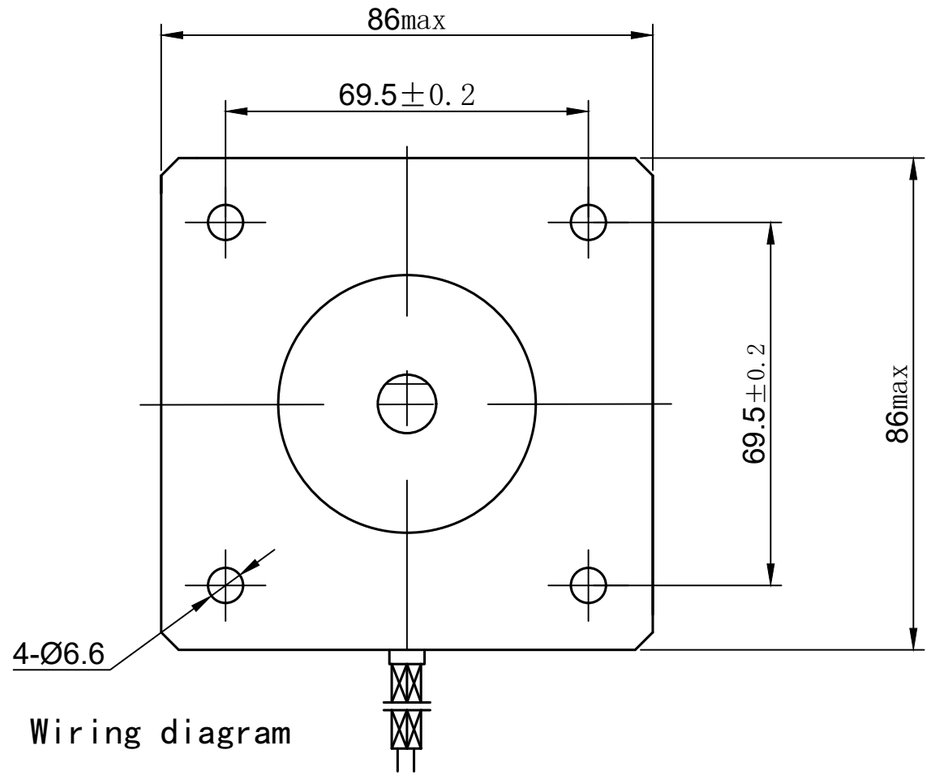

Wiring diagram

（Unit: mm)

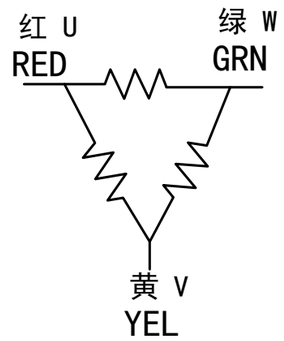

电机参数 Technical parameters	
步距角 Step angle	1.2°
相数 Number of phase	3
额定电流 Ratde current	3A
电阻 Resistance per phase	2.48Ω±10%
电感 Inductance per phase	13.8mH±20%
保持转矩 Holding torque	7Kg.cm
绝缘等级 Insulation class	Class B
绝缘电阻 Insulationresistance	100MΩmin（500VDC)
重量 Weight	4Kg

标记	处数	更改文件名	签 字	日 期
设 计				
			日 期	

FM86128SFT03				
图 样 标 记			重 量	比 例
				1:1
共 张			第 张	

FUYU

FM86128SJT03

FYD-ZGP181228