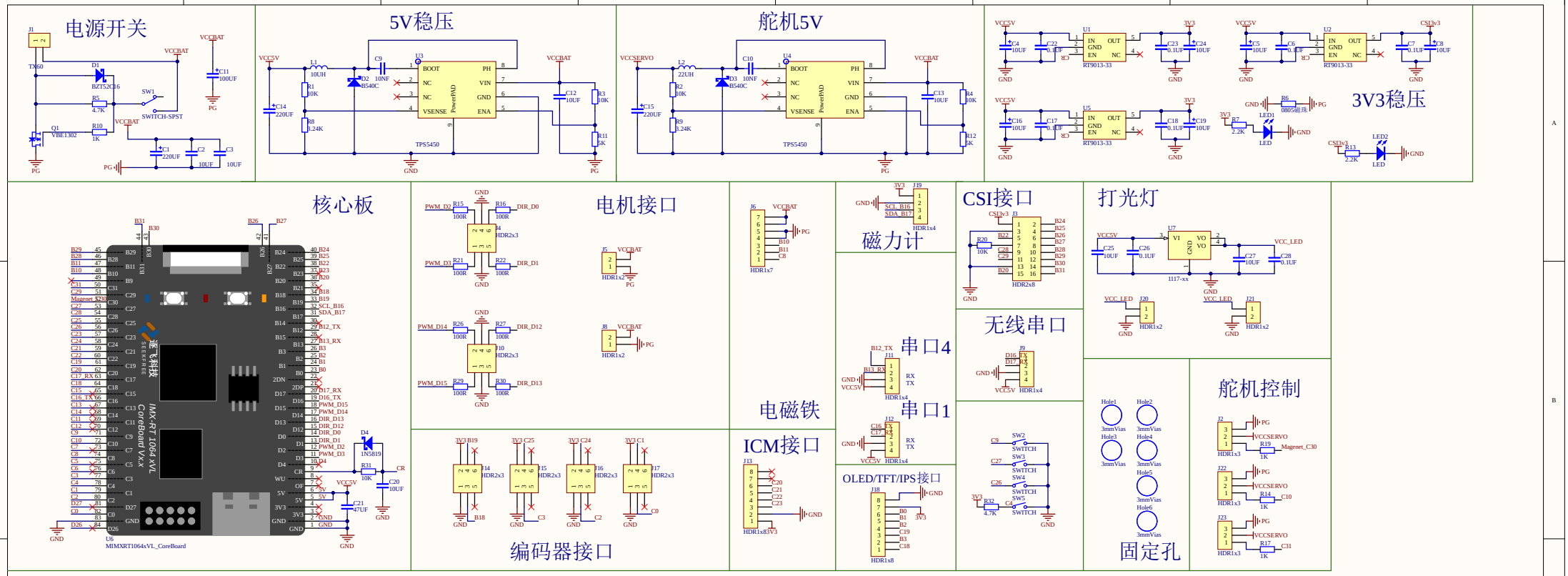
电源开关
5V稳压
舵机5V
3V3稳压
核心板
电机接口
电磁铁
磁力计
CSI接口
打光灯
串口4
串口1
无线串口
ICM接口
OLED/TFT/IPS接口
舵机控制
编码器接口
固定孔
TPS5450
RT9013-33
MIMXRT1064xVL_CoreBoard

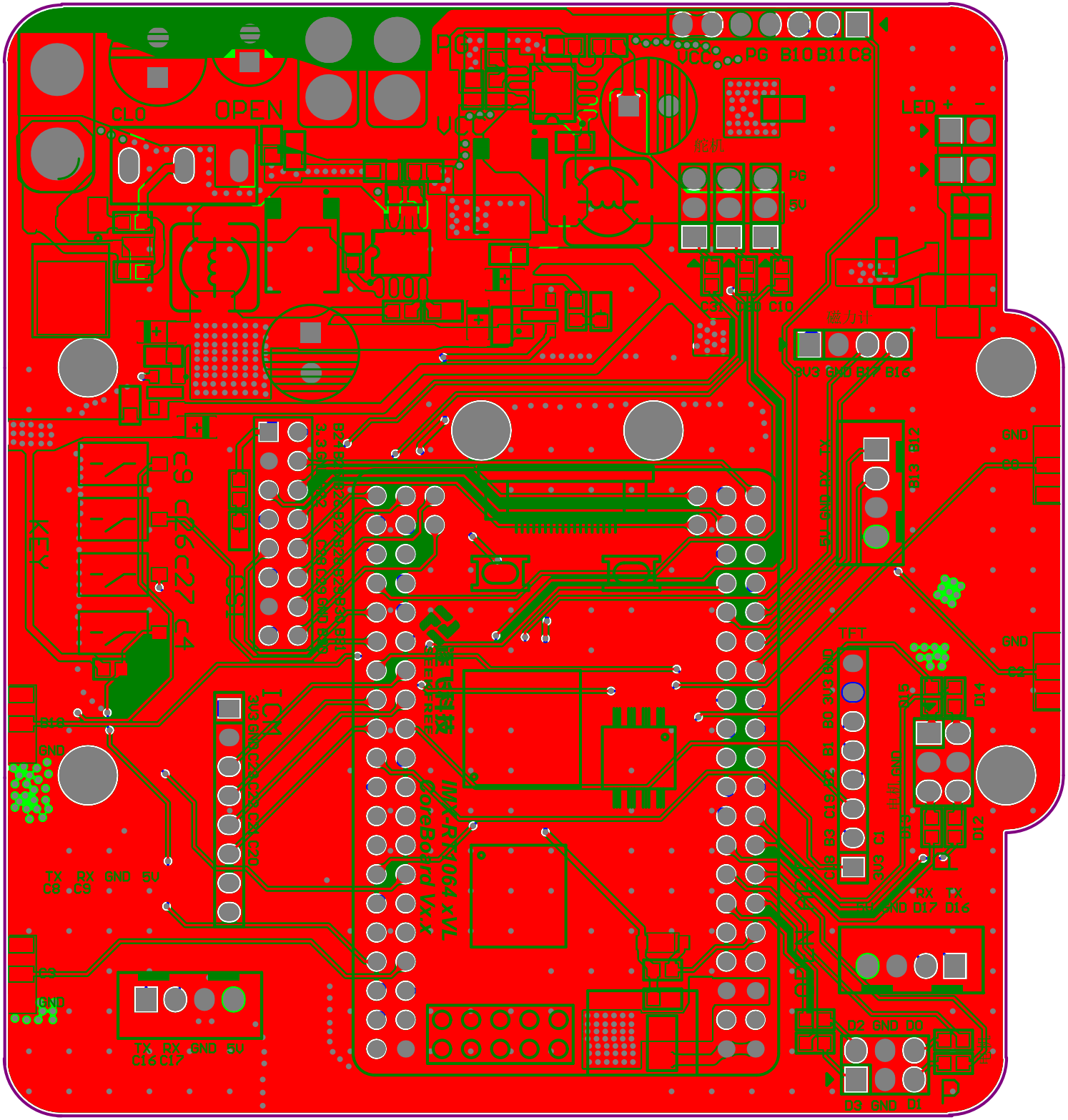
CLO
OPEN
PG
VCC
PG B10 B11 C8
LED + -
PG
5V
C9
C10
磁力计
3V3 GND B7 B6
B13 B12
GND
C3
GND
C2
TFT
D14
D15
D12
RX TX
GND D17 D16
D2 GND D0
D3 GND D1
KEY
C3 C6 C27 C4
1C4
3V3 GND C5 C4 C3 C2
TX RX GND 5V
C8 C9
TX RX GND 5V
C16 C17
GND
C22
GND
B14
GND
MX-RT1064 x VL
FreeBoard V1.1

Board Stack Report