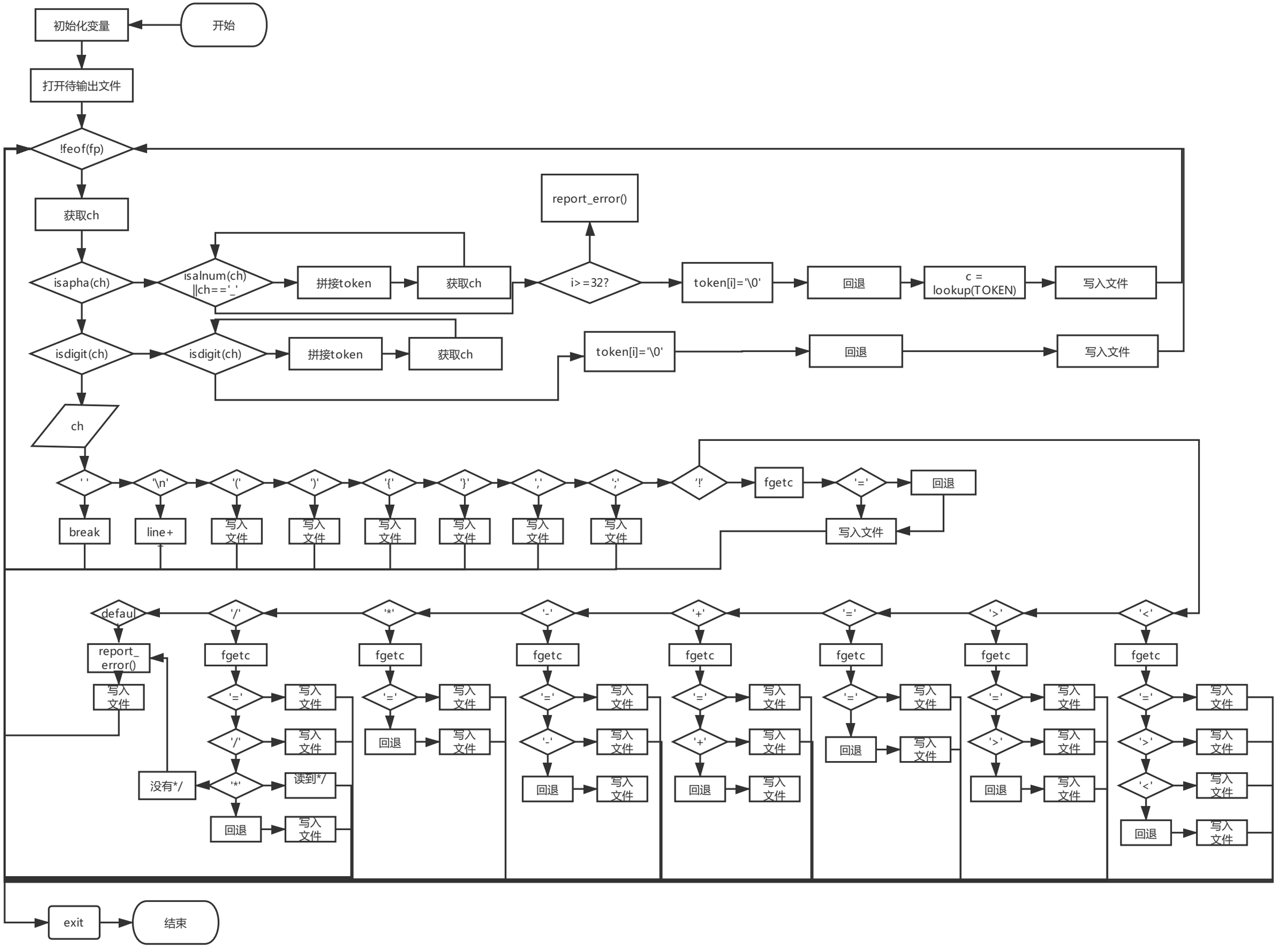
开始
初始化变量
打开待输出文件
!feof(fp)
获取ch
isapha(ch)
isalnum(ch)
||ch=='_'
拼接token
获取ch
i>=32?
report_error()
token[i]='\0'
回退
c = lookup(TOKEN)
写入文件
isdigit(ch)
isdigit(ch)
拼接token
获取ch
token[i]='\0'
回退
写入文件
ch
' '
'\n'
'('
')'
'{'
'}'
','
';'
'!'
fgetc
'='
回退
写入文件
break
line++
写入文件
写入文件
写入文件
写入文件
写入文件
写入文件
default
report_error()
写入文件
'/'
fgetc
'='
写入文件
'/'
写入文件
'*'
读到*/
没有*/
回退
写入文件
'*'
fgetc
'='
写入文件
回退
写入文件
'-'
fgetc
'='
写入文件
'-'
写入文件
回退
写入文件
'+'
fgetc
'='
写入文件
'+'
写入文件
回退
写入文件
'='
fgetc
'='
写入文件
回退
写入文件
'>'
fgetc
'='
写入文件
'>'
写入文件
回退
写入文件
'<'
fgetc
'='
写入文件
'>'
写入文件
'<'
写入文件
回退
写入文件
exit
结束