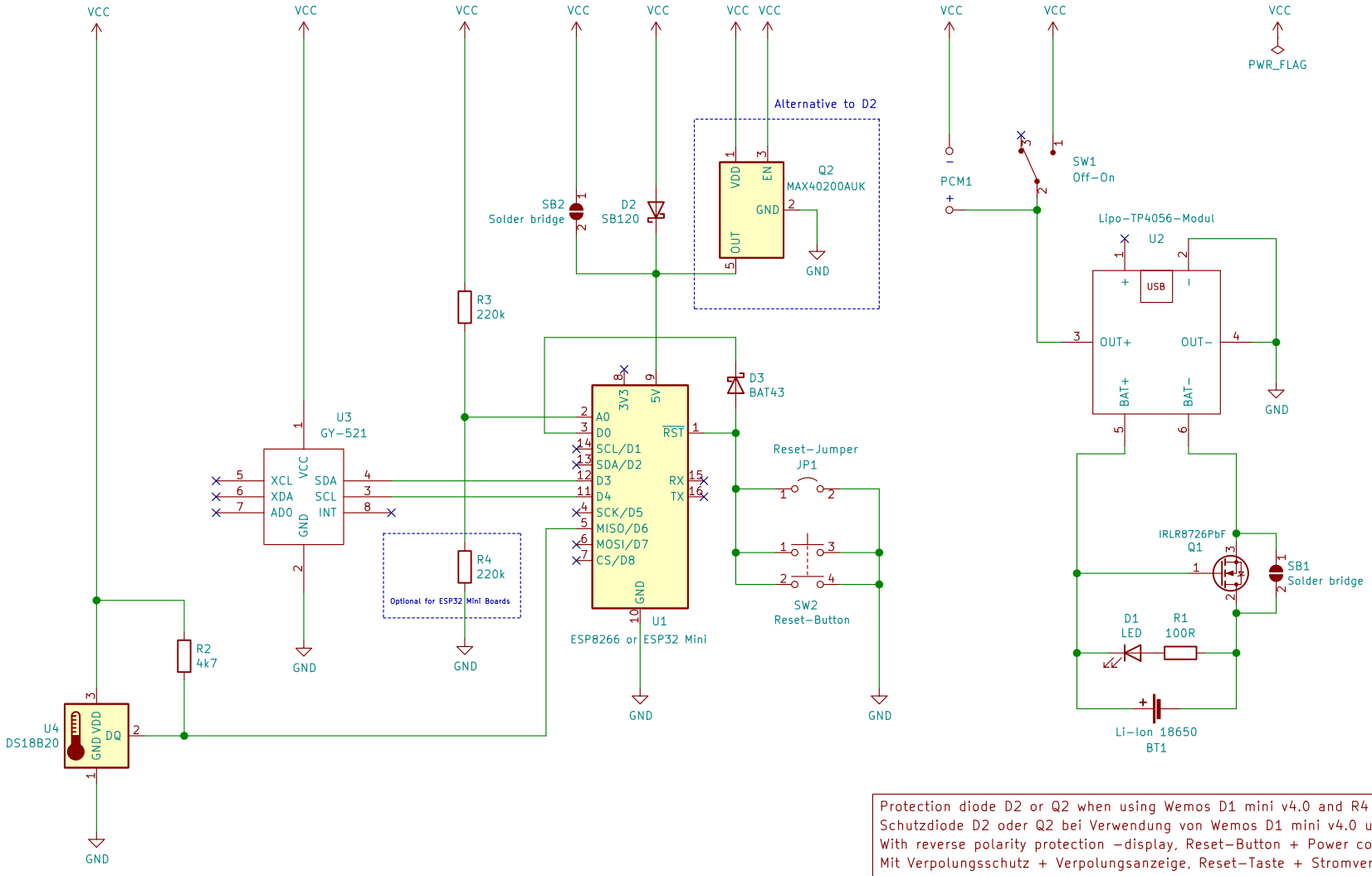

Protection diode D2 or Q2 when using Wemos D1 mini v4.0 and R4 for ESP32 Mini Boards
Schutzdiode D2 oder Q2 bei Verwendung von Wemos D1 mini v4.0 und R4 für ESP32 Module
With reverse polarity protection -display, Reset-Button + Power consumption measurment
Mit Verpolungsschutz + Verpolungsanzeige, Reset-Taste + Stromverbrauchsmesspunkte

Sheet: /
File: iSpindel_hobipivo_4.1-PET.sch

Title: iSpindel_hobipivo_4.1-PET

Size: A4	Date: 2025-07-12	**Rev: 4.1**
KiCad E.D.A. kicad (5.1.12)-1		Id: 1/1