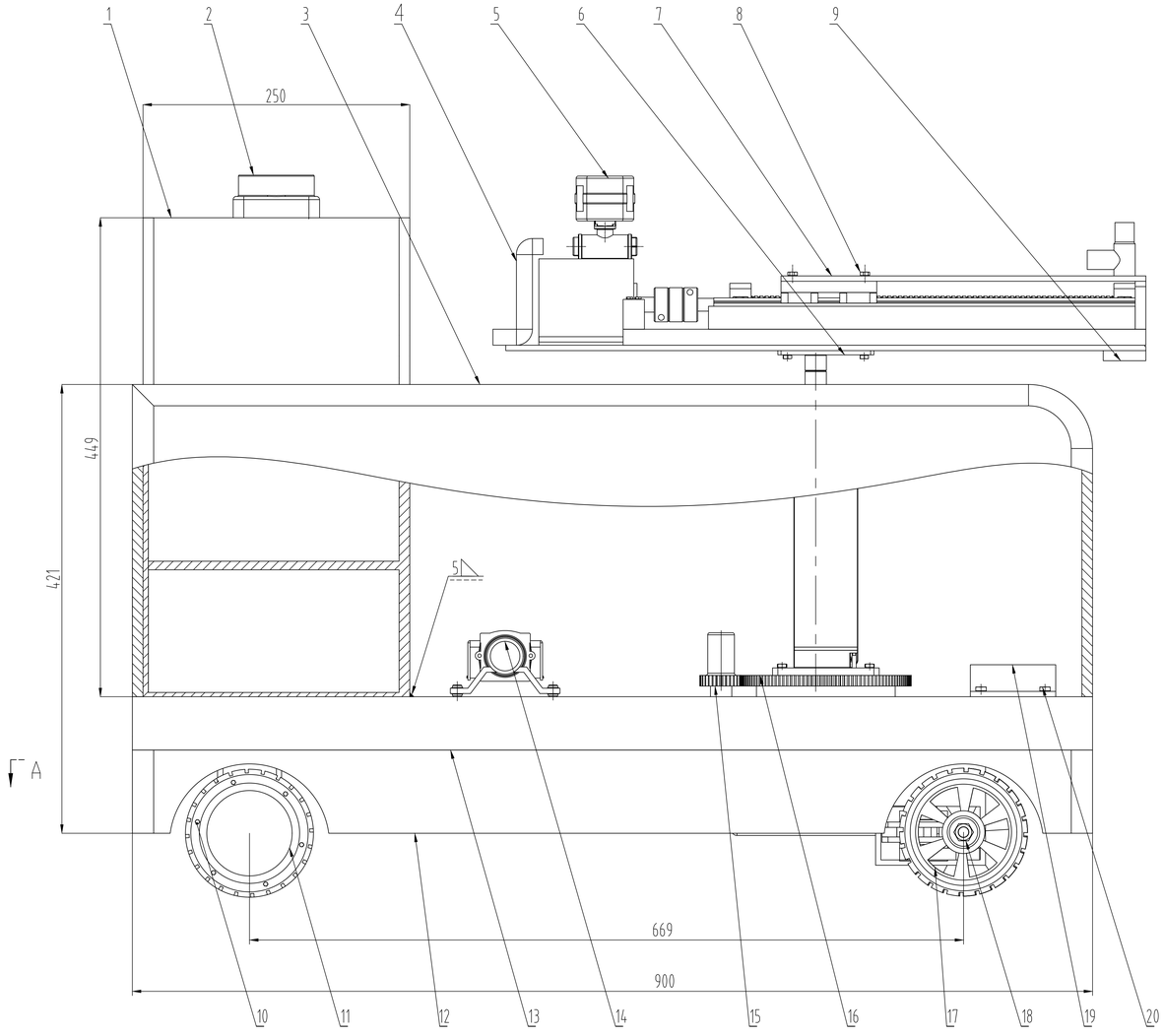

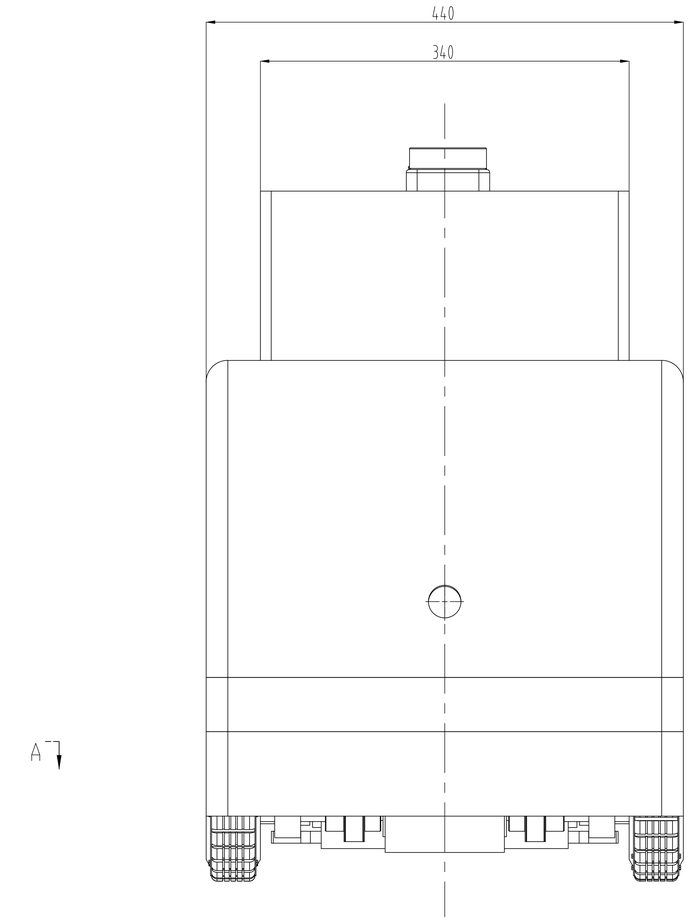

A-A

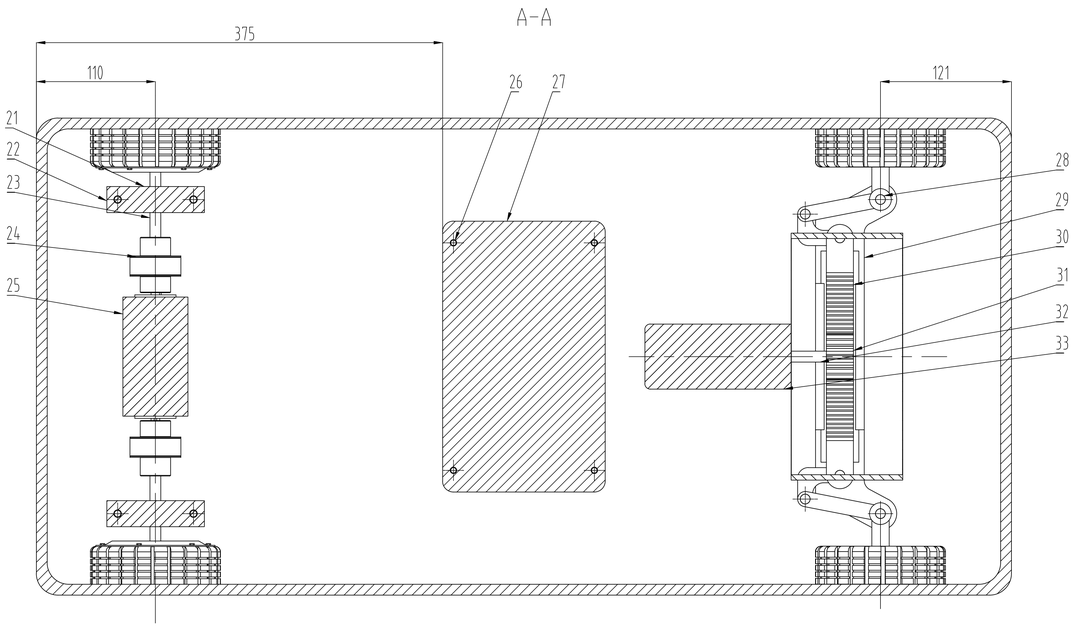

技术要求

1.齿轮齿条啮合应平稳，啮合间隙调整合适，转向机构转动不得干涉车体。

2.升降装置和伸缩装置装配后应保证轴线平行度，运行过程中不得出现卡滞。

3.外观整洁，水箱内壁作防锈处理。

4.轴承装配前应清洗并加注润滑脂，装配后转动应平稳。

5.所有紧固件装配后应采取防松措施，外露金属表面应作防锈处理。

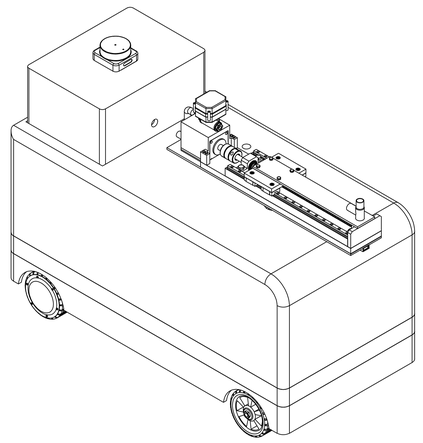

序号	代号	名称	数量	材料	备注
33		转向电机支撑箱	1	6061-T6铝合金	
32		57步进电机	2		外购件
31		齿轮	1	45钢	
30		齿条	1	45钢	
29		转向摇臂	2	45钢	
28	GB/T 119-2000	圆柱销	4		标准件
27		电源箱	1	ABS	
26	GB/T 5782-2025	六角头螺栓M6X16	4		标准件
25		驱动电机支撑箱	1	6061-T6铝合金	
24		直流电机	2		外购件
23		驱动轴	2	45钢	
22		轴承座	2	6061-T6铝合金	
21	GB/T 276-2000	深沟球轴承	4		标准件
20	GB/T 5782-2025	六角头螺栓M6X12	4		标准件
19		控制器箱	1	ABS	
18	GB/T 5782-2025	六角头螺栓M10X1.0	2		标准件
17		前轮	2	橡胶	
16		大齿轮	1		
15		小齿轮	1		
14		水泵	1		外购件
13		底盘底板	1	6061-T6铝合金	
12		挡板	1	6061-T6铝合金	
11		后轮	2	橡胶	
10	GB/T 5782-2025	六角头螺栓M2X4	24		标准件
9		识别摄像头	1		外购件
8	GB/T 5782-2025	六角头螺栓M5X10	4		标准件
7		伸缩装置	1		子装配
6		升降装置	1		子装配
5		电动三通球阀	1		外购件
4		注水管道	1		
3		车壳	1	ABS	
2		激光雷达	1	HDPE	
1		水箱	1		外购件

									西南交通大学 车辆工程
标记	处数	分区	更改文件号	签名	年月日				移动式自动注水小车装配图
学生	杨伯彬	2022110616	标准化			阶段标记	重量	比例	
							69Kg	1:2	
指导	张德斌								
评阅			批准			共3张	第1张		替代