角号 PIN	定义 FUNCTION	颜色 COLOR	线径 WIRE GAGE	
1	U相 MOTOR U	黄 YELLOW	16AWG	壳体 Housing:H66L6-04P 针 Terminal:T66L6-B
2	V相 MOTOR V	红 RED		
3	W相 MOTOR W	黑 BLACK		
4	接地 MOTOR PE	黄绿 YELLOW/GREEN		

动力线 Power Wire

角号 PIN	定义 FUNCTION	颜色 COLOR
1	VCC+5V	红色 RED
2	GND	黑色 BLACK
3	VB	棕色 BROWN
4	电池GND	白色 WHITE
5	485+	蓝色 BLUE
6	485-	黄 YELLOW

SC-06

反馈线 Feedback Wire

受控

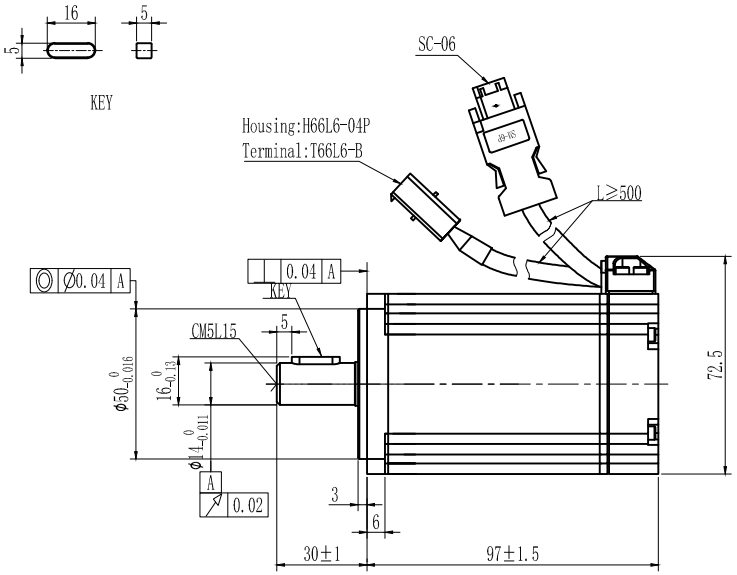

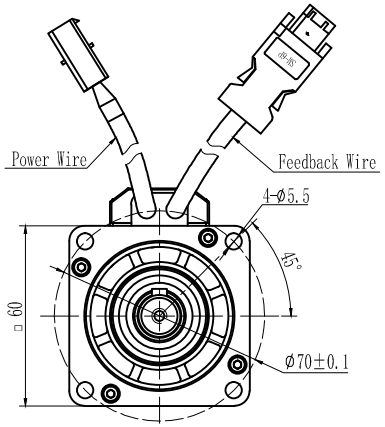

技术参数 Technical Data

极数 No. of poles	10
直流母线电压 DC Link Voltage U_{DC}(V)	48
额定功率 Rated Power P_N (W)	400
额定转矩 Rated Torque T_N (N.m)	1.27
额定转速 Rated Speed n_N (rpm)	3000
额定电流 Rated Current I_N (A)	10.6
最大转矩 Maximum torque T_m (N.m)	3.81
最大电流 Maximum Current I_m (A)	33.9
连续静态转矩 Standstill torque T_S (N.m)	1.4
连续静态电流 Standstill Current I_S (A)	11.7
线电阻 Resistance line-line R_L (Ω)	0.27
线电感 Inductance line-line L_L (mH)	0.68
电气时间常数 Electrical time constant τ_e (ms)	2.52
机械时间常数 Mechanical time constant τ_m (ms)	1.02
反电势常数 Voltage constant K_e (V/krpm)	8
转矩常数 Torque constant K_t (Nm/A)	0.132
转动惯量 Rotor moment of inertia Jm (Kg.cm^2)	0.38
最大径向力 Max. radial force Fr(N)	180
最大轴向力 Max. axial force Fa(N)	90
反馈装置 Feed back device	锐鹰 SRMA34-M16S17Bit-SY-C-5V
绝缘等级 Insulation class	F
防护等级 Protection level	IP65
重量 Weight (Kg)	1.2

Performance Curve

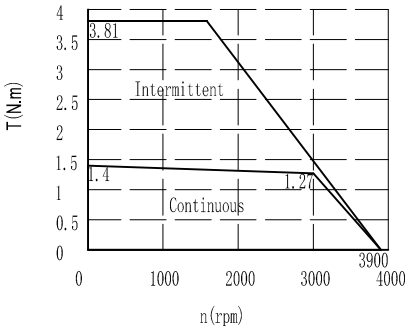

V1.1

S/N:Q4NUK0QYYDDDNNNN

VER	DESCRIPTION OF CHANGE
V1.1	更新SN码。

V1.1	KA210386	WYD	ZZJ	22-1-10
VER	ECN NO.	CHANGE	APP'D	DATE

FINAL TOLERANCE REFERENCE
GB/T 1804-m Unit:mm
LINER

≤6	±0.1	>6~30	±0.2
>30~120	±0.3	>120~400	±0.5

MATERIAL

FIRST ANGLE PROJECTION

DESIGN	WYD	21-9-2
CHECK	LS	21-9-2
APPROVE	SL	21-9-2

SHEET 1 OF 1

P/NO.	9.7467SS
TITLE	Outside Drawing
USED ON	SMC60S-0040-30QAK-5DSU
SCALE:	VER: V1.1

KINCO