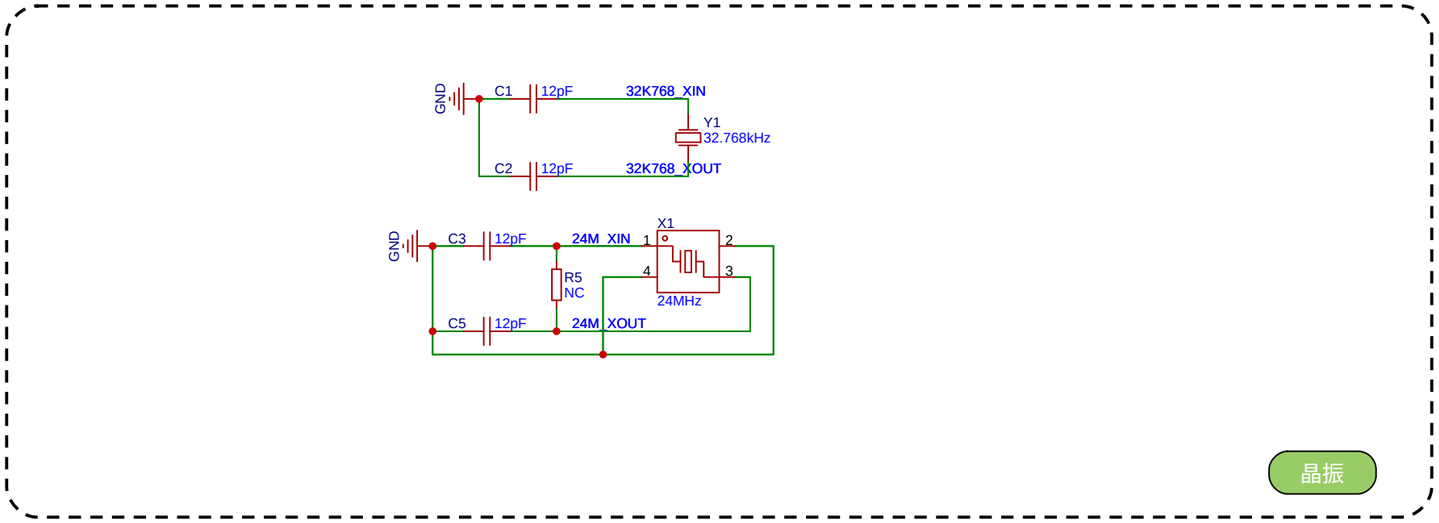

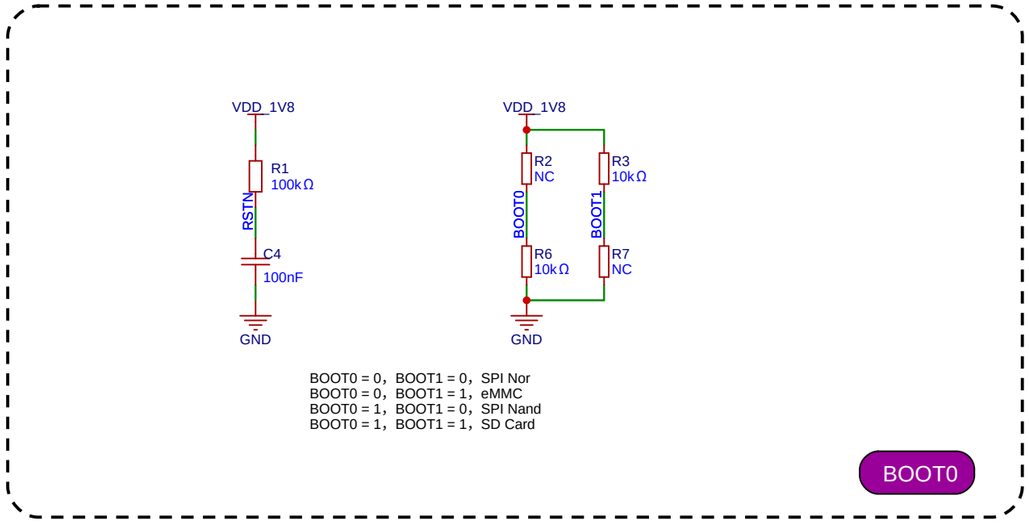

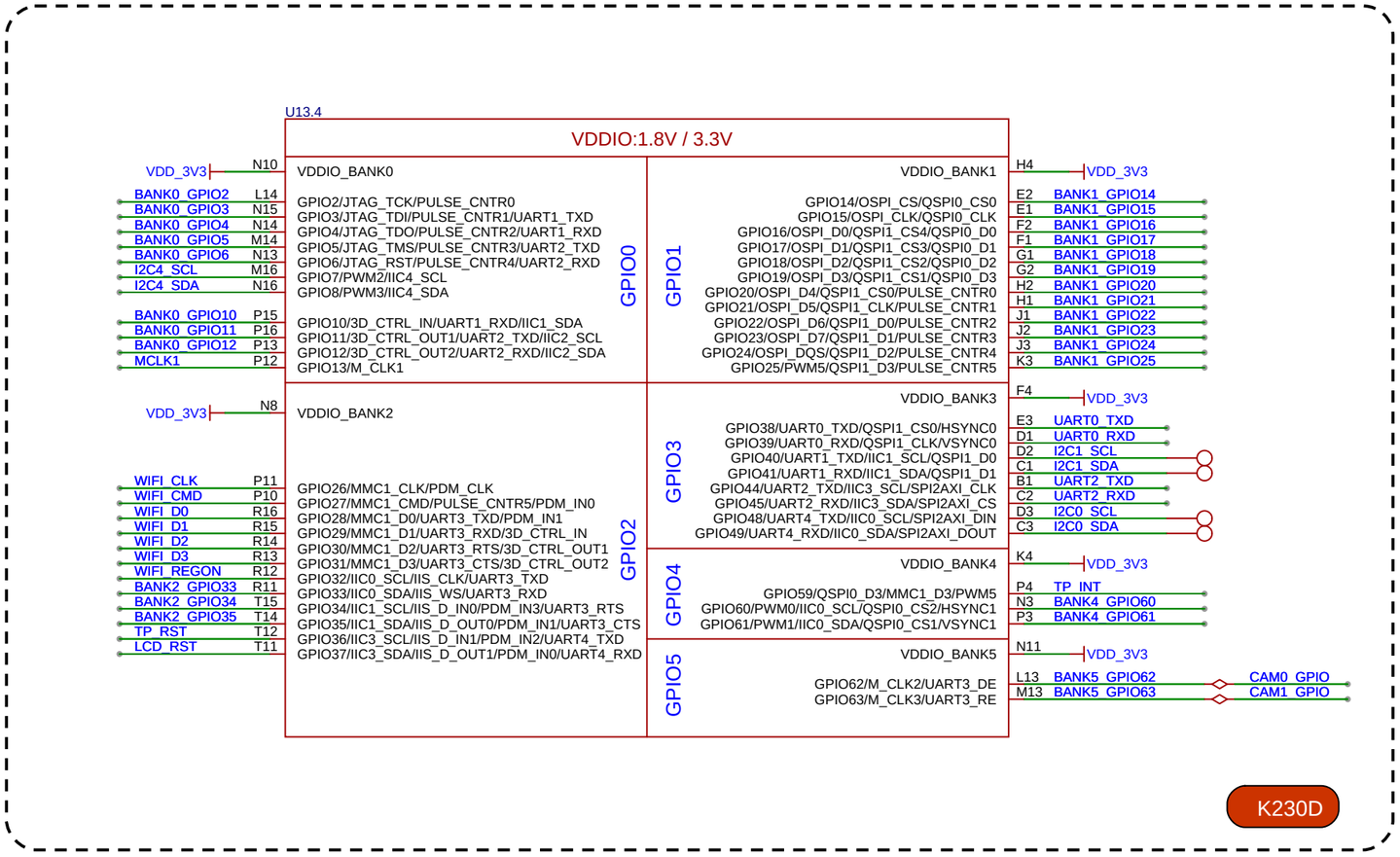

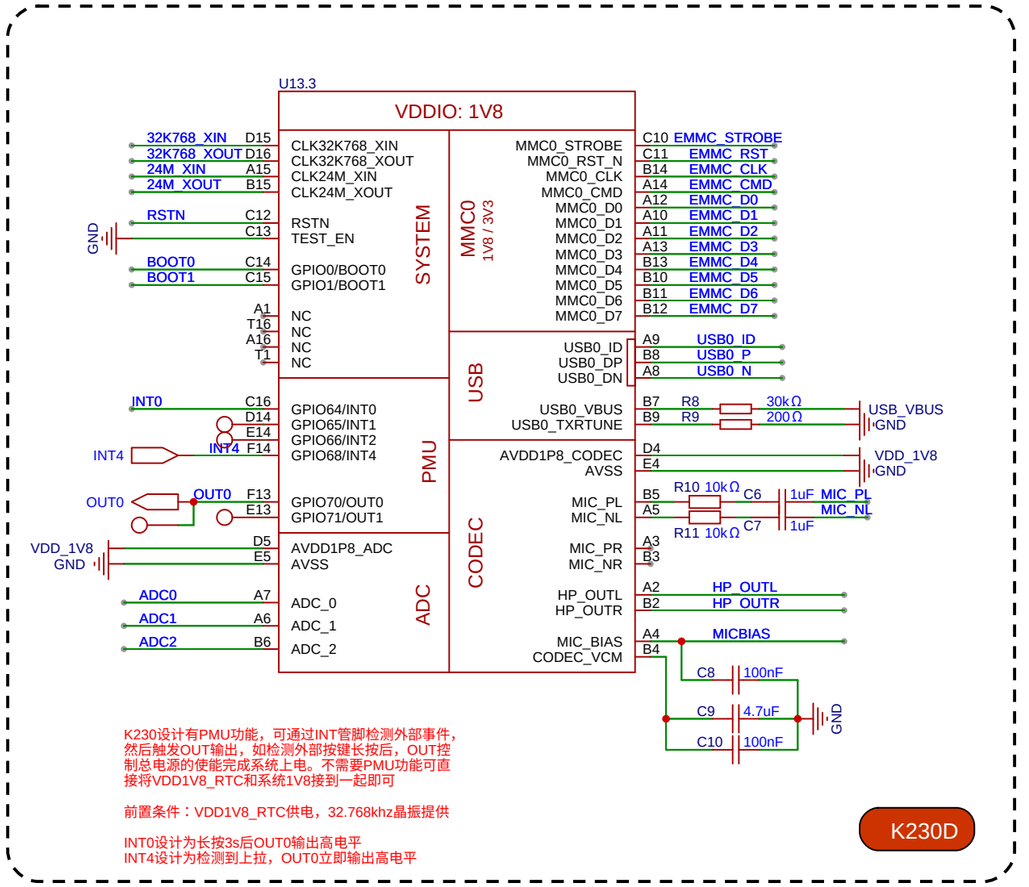

原理图	Schematic1_3	创建日期	2026-03-11
		更新日期	2026-03-11
板子	Board1_2	图页	K230D
绘制		VG1	
审阅			
	版本	尺寸	页 1 共 5
嘉立创EDA	V1.0	A4	嘉立创EDA

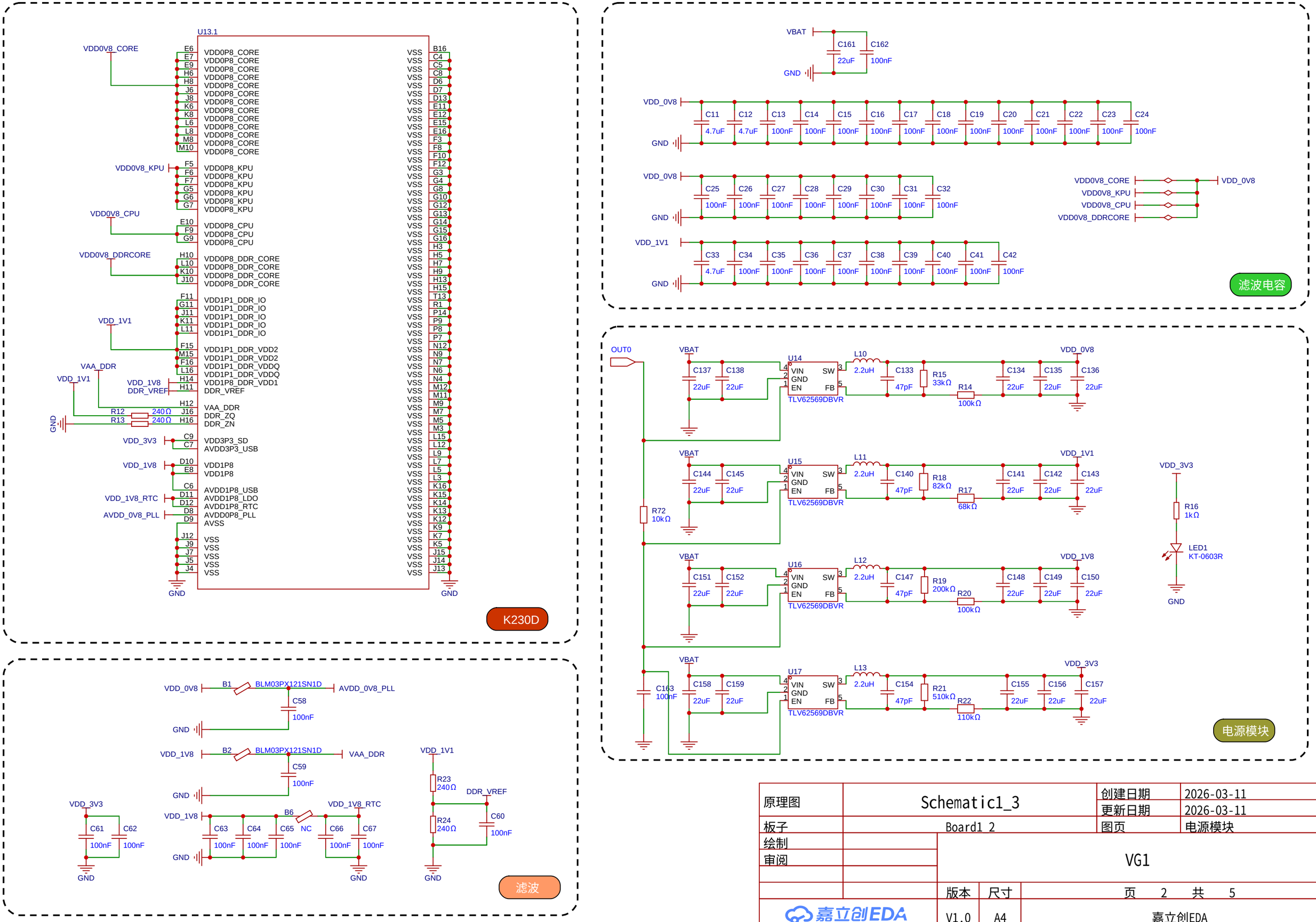

原理图	Schematic1_3	创建日期	2026-03-11
		更新日期	2026-03-11
板子	Board1 2	图页	电源模块
绘制			
审阅			
	VG1		
	版本	尺寸	页 2 共 5
嘉立创EDA	V1.0	A4	嘉立创EDA

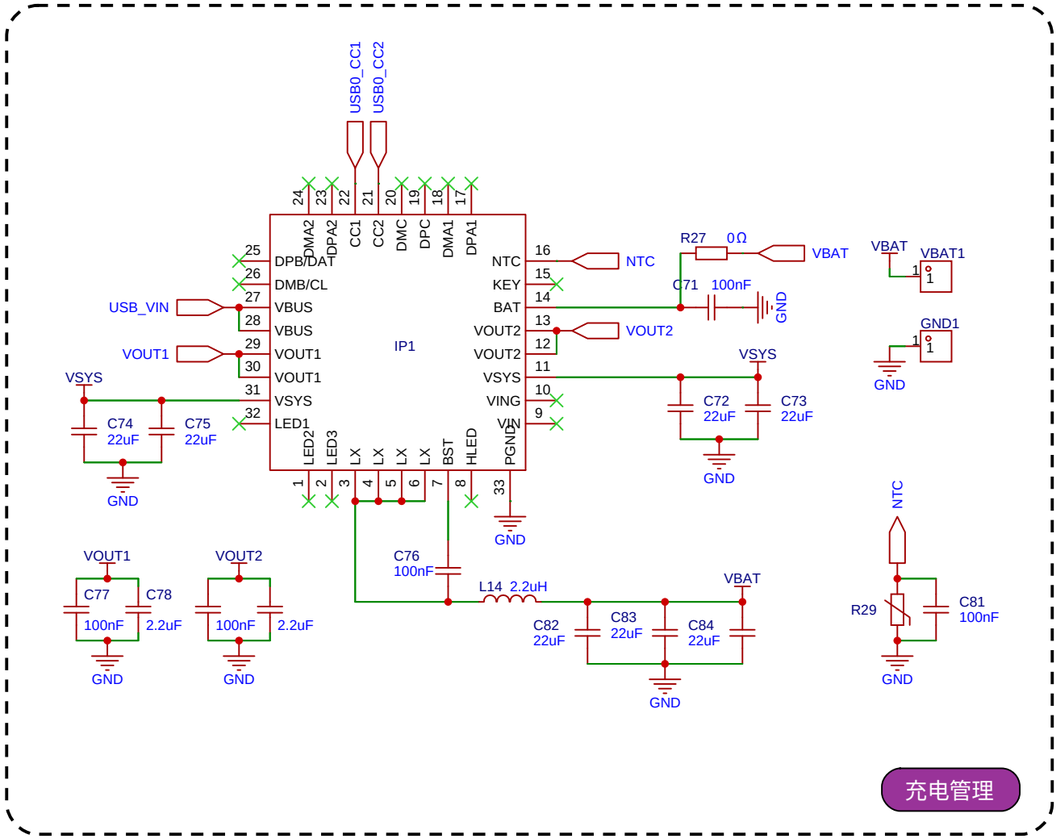

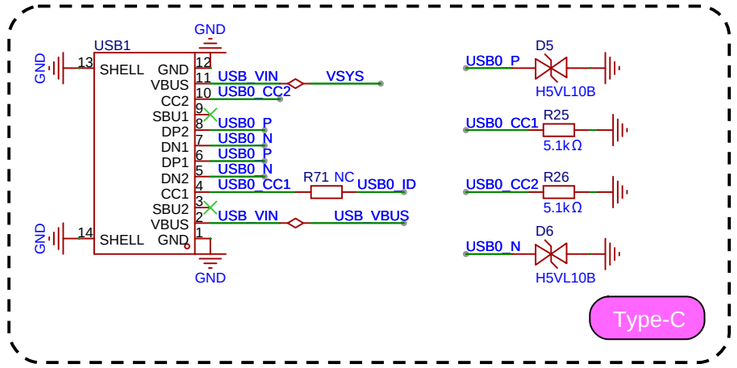

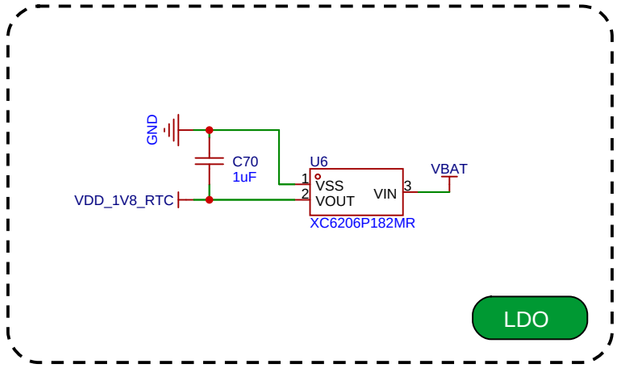

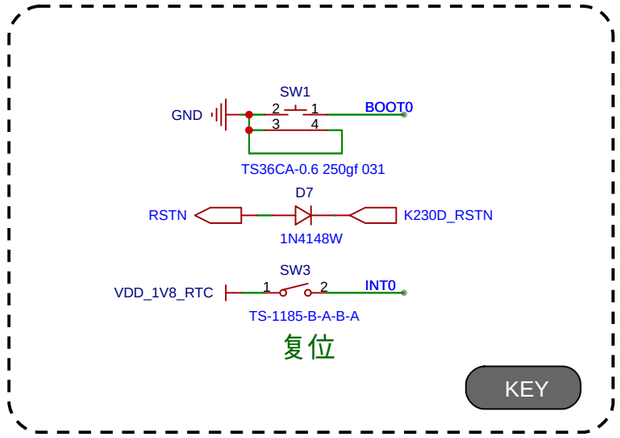

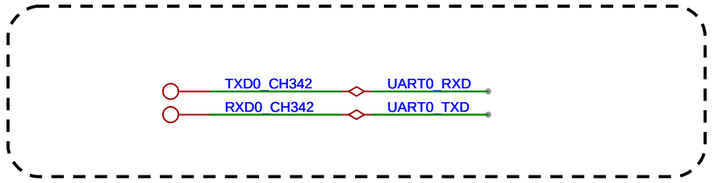

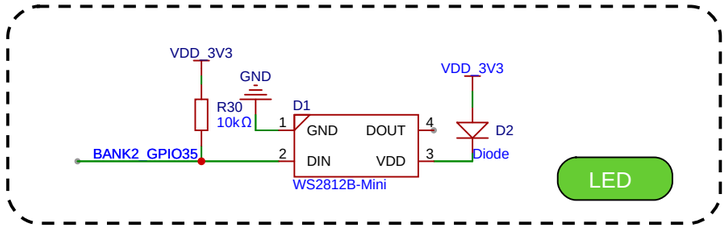

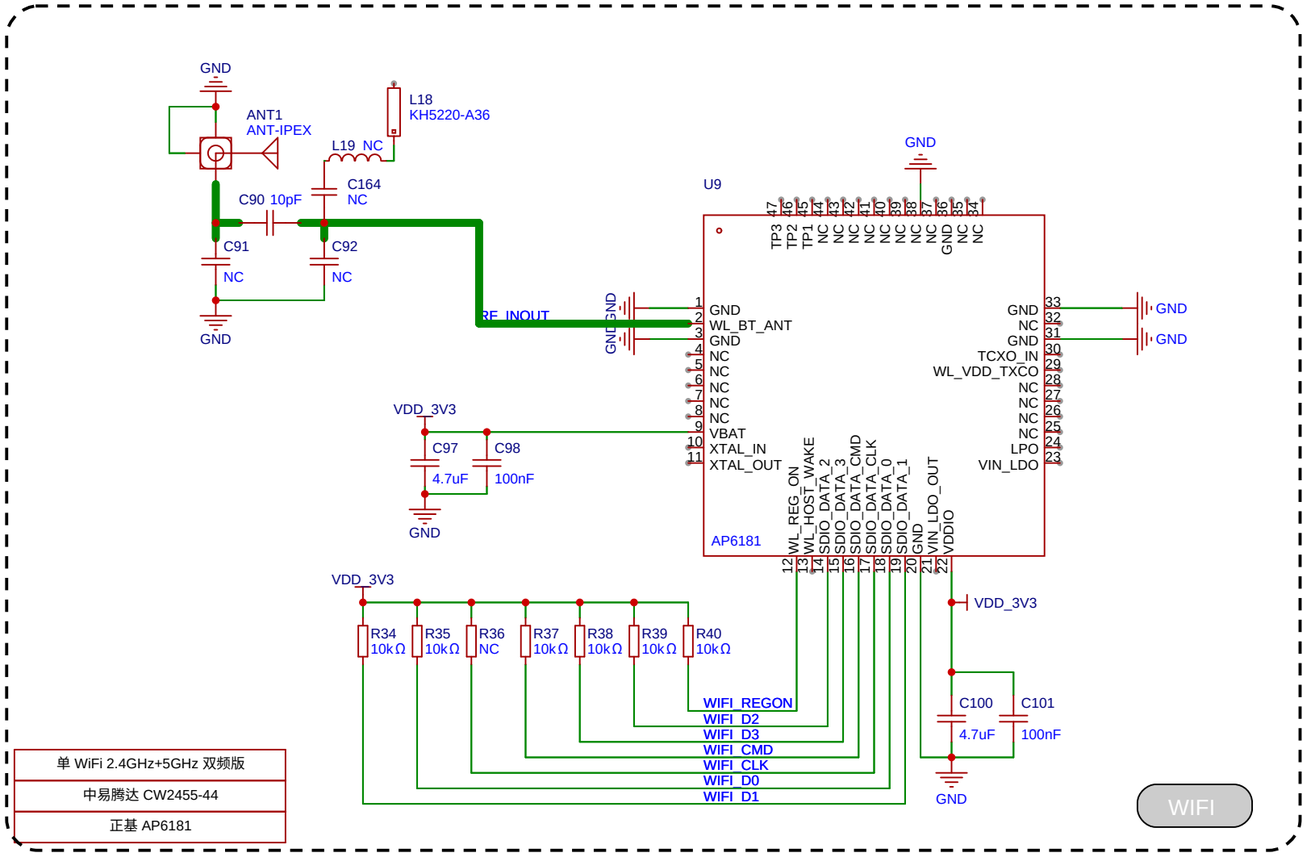

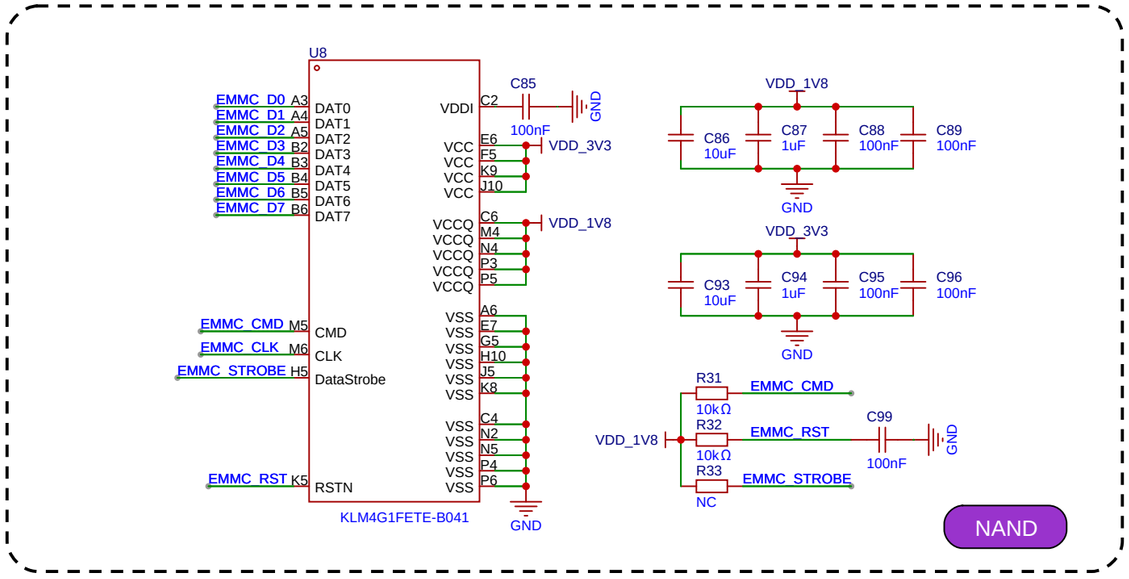

原理图	Schematic1_3	更新日期	2026-03-11
		创建日期	2026-03-11
图页	充电、wifi	物料编码	
绘制		VG1	
审阅			
		版本	尺寸
		V1.0	A3

页 3 共 5

嘉立创EDA

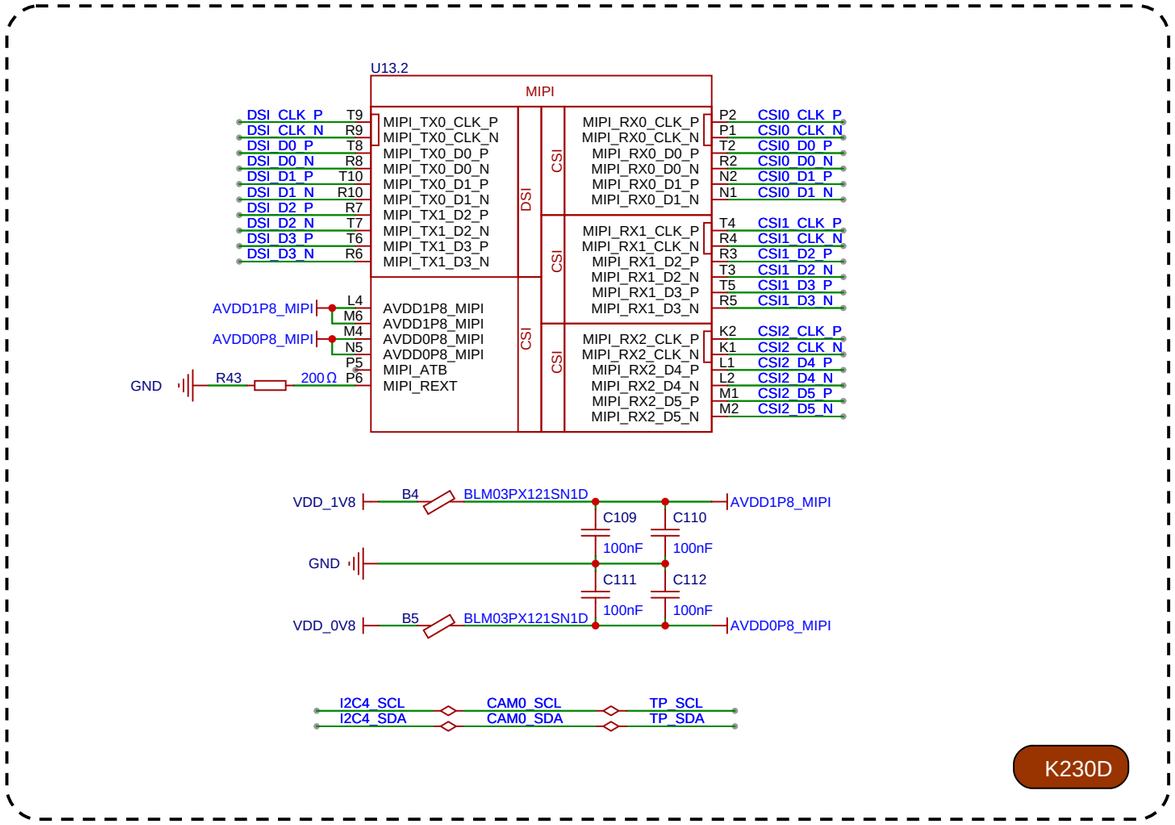

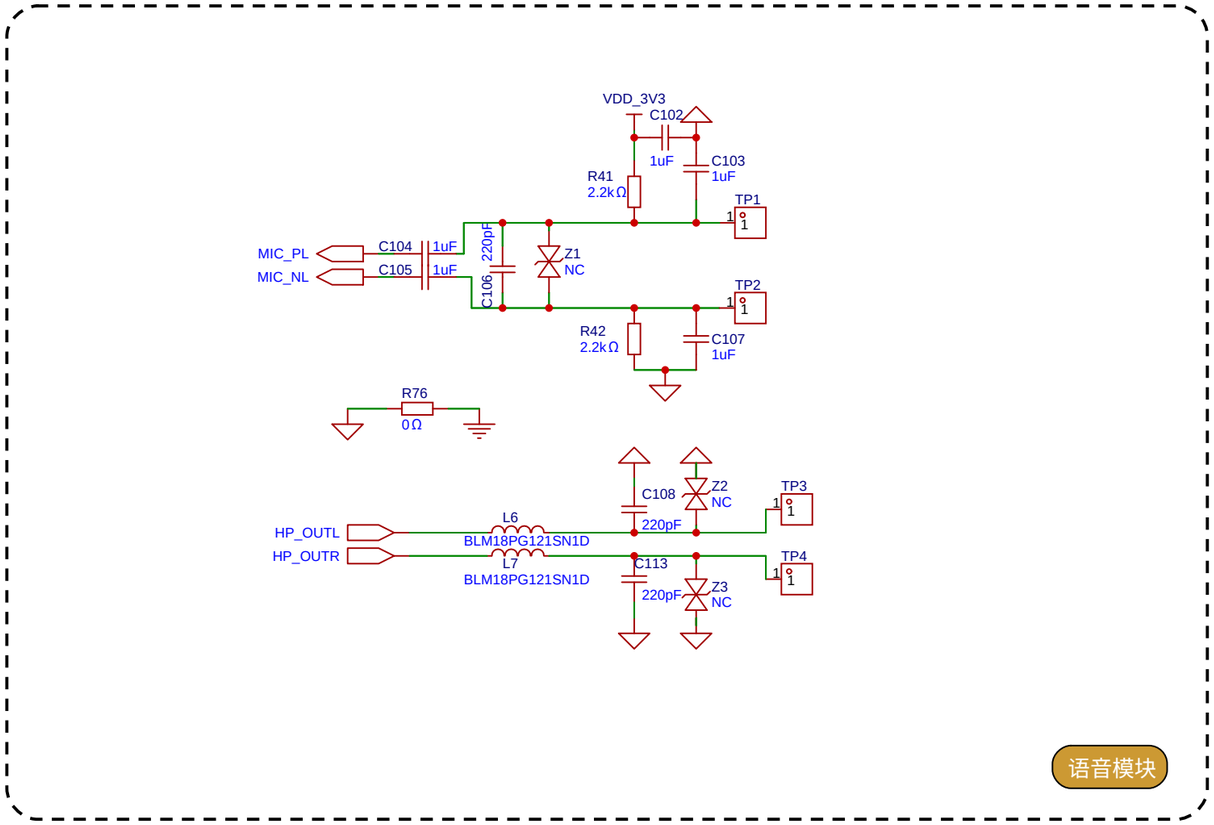

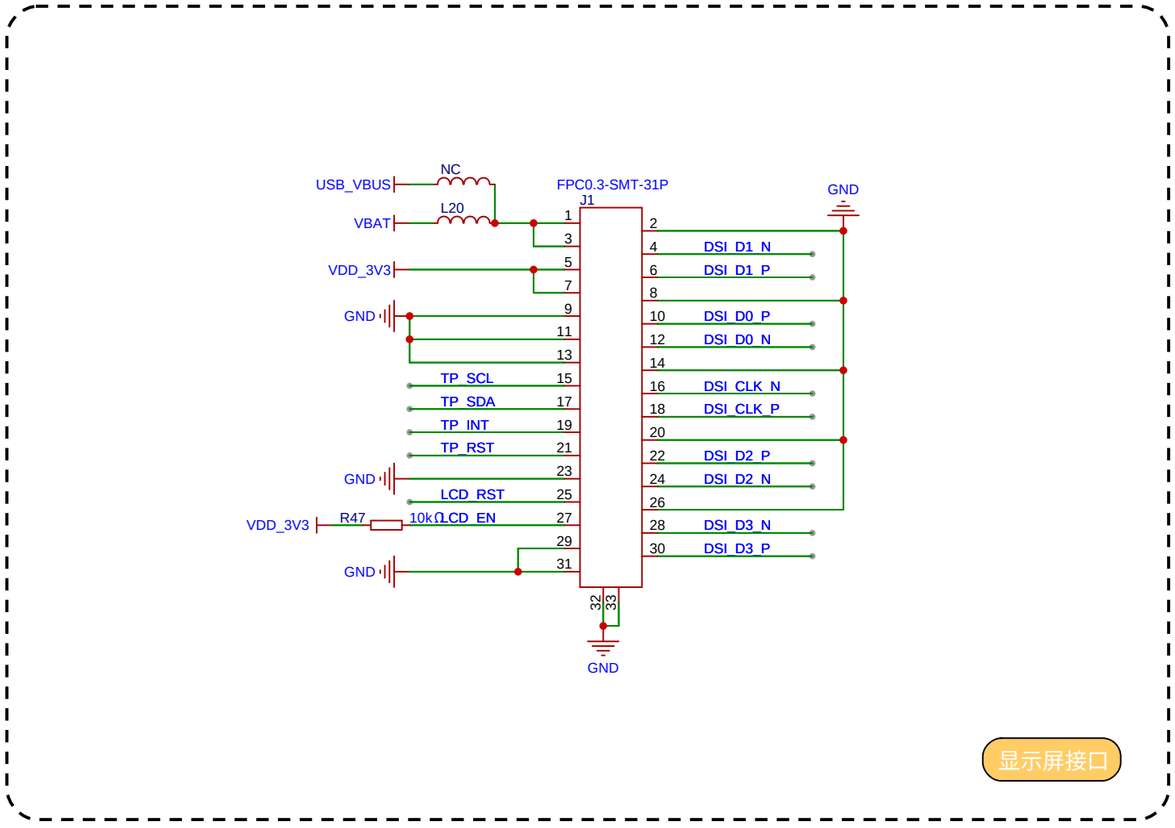

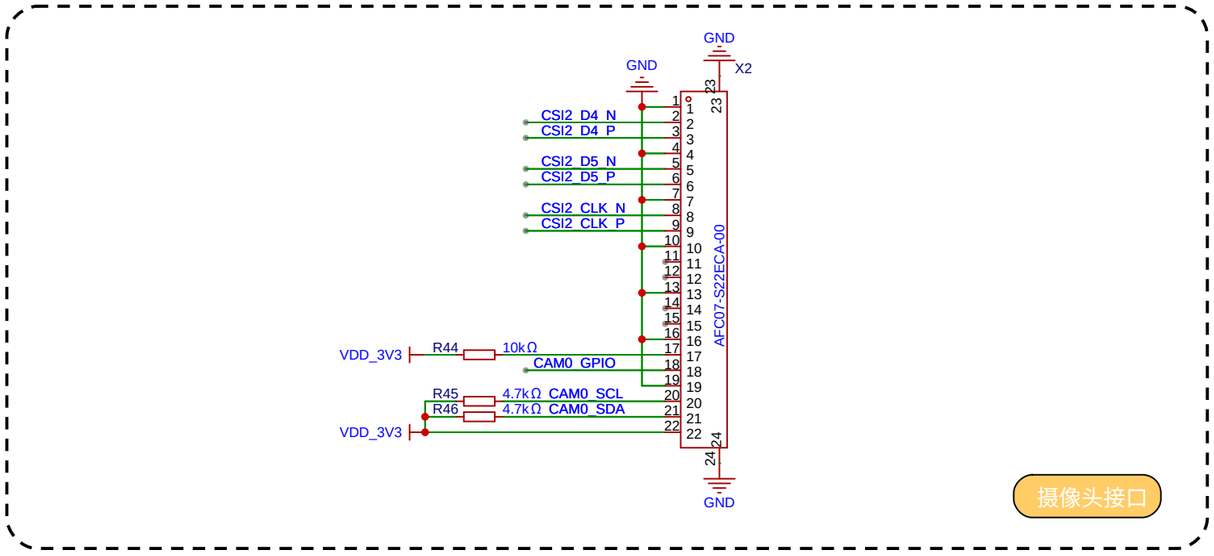

原理图	Schematic1_3	更新日期	2026-03-11
		创建日期	2026-03-11
图页	视频接口	物料编码	
绘制	VG1		
审阅			
	版本	尺寸	页 4 共 5
嘉立创EDA	V1.0	A3	嘉立创EDA

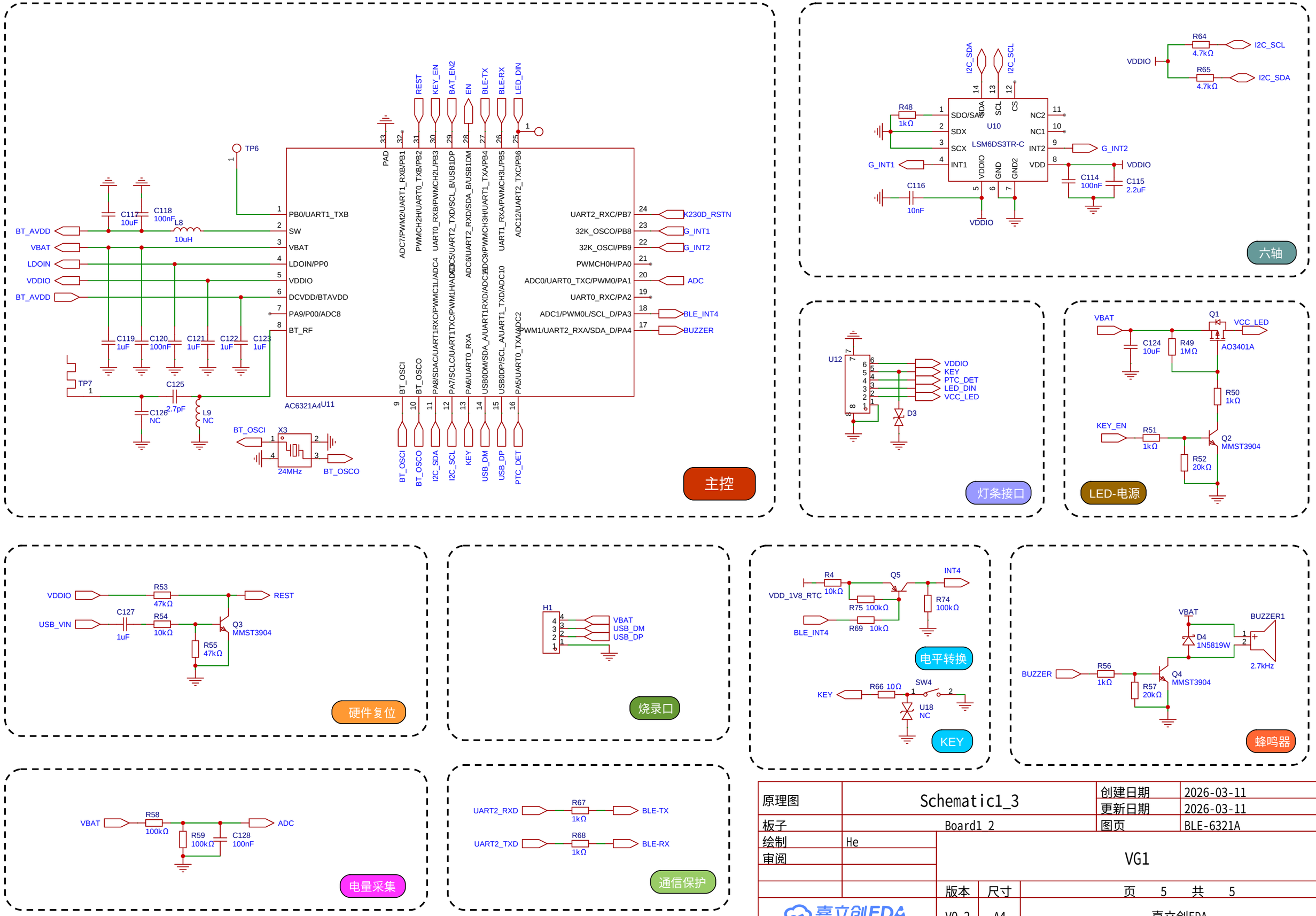

原理图	Schematic1_3	创建日期	2026-03-11
		更新日期	2026-03-11
板子	Board1_2	图页	BLE-6321A
绘制	He	VG1	
审阅			
		版本	尺寸	页 5 共 5
嘉立创EDA		V0.2	A4	嘉立创EDA