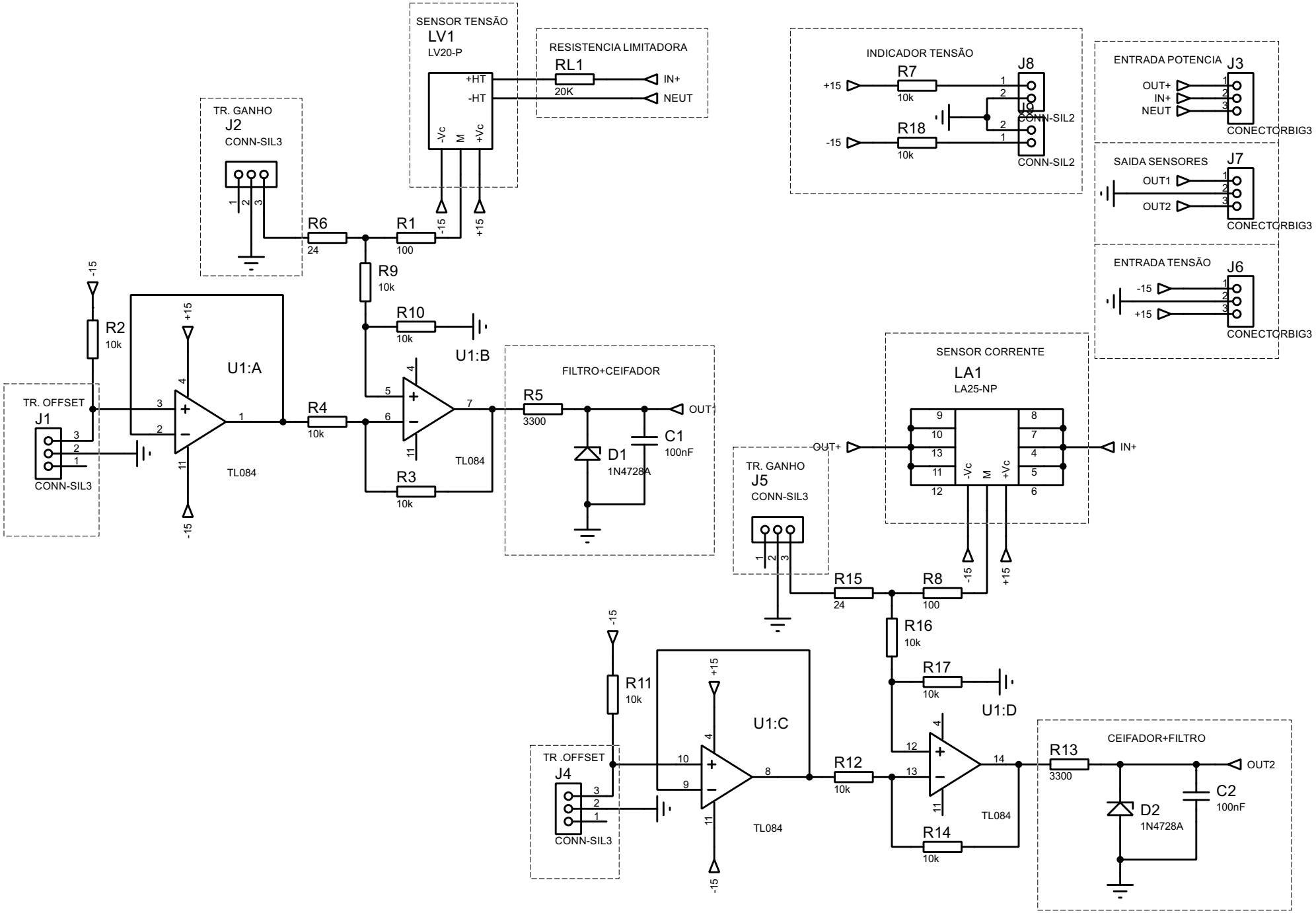
SENSOR TENSÃO
LV1
LV20-P
+HT
-HT
-Vc
M
+Vc
RESISTENCIA LIMITADORA
RL1
20K
IN+
NEUT
INDICADOR TENSÃO
R7
10k
R18
10k
+15
-15
J8
J9
CONN-SIL2
CONN-SIL2
ENTRADA POTENCIA
J3
OUT+
IN+
NEUT
CONECTORBIG3
SAIDA SENSORES
J7
OUT1
OUT2
CONECTORBIG3
ENTRADA TENSÃO
J6
-15
+15
CONECTORBIG3
TR. GANHO
J2
CONN-SIL3
R6
24
R1
100
R9
10k
R10
10k
U1:B
R2
10k
U1:A
TR. OFFSET
J1
CONN-SIL3
R4
10k
R3
10k
TL084
FILTRO+CEIFADOR
R5
3300
D1
1N4728A
C1
100nF
OUT1
SENSOR CORRENTE
LA1
LA25-NP
OUT+
IN+
TR. GANHO
J5
CONN-SIL3
R15
24
R8
100
R16
10k
R17
10k
U1:D
R11
10k
U1:C
TR .OFFSET
J4
CONN-SIL3
R12
10k
R14
10k
TL084
CEIFADOR+FILTRO
R13
3300
D2
1N4728A
C2
100nF
OUT2