www.chinaenclosure.com

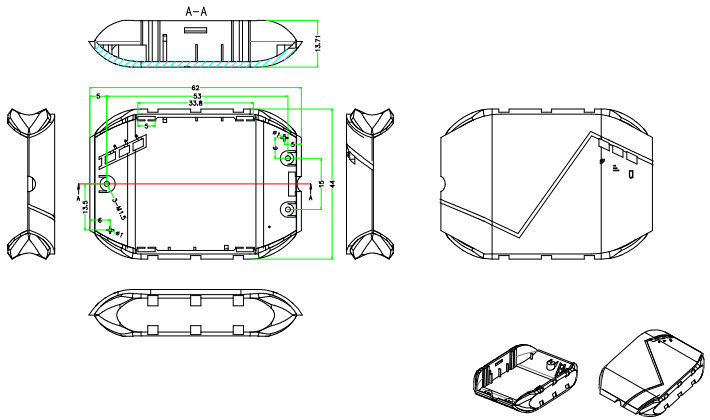

技术说明：

1、未注公差尺寸的极限偏差按GB/T 14486-MT6级；

2、制件应抛满光整、色泽均匀；

3、无缩痕、裂纹、银丝等缺陷；

4、未注壁厚3；未注筋板1.5~2；

5、未注过渡圆角取R0.3~R1，脱模斜度≤0.3°；

表面处理	**********	底壳	图 号	AK-H-80
订单日期	2018.00.00		材 料	**********
备 注	**********		数 量	N件
	比例 1:1	SZOMK		
第 页	共 页			

www.chinaenclosure.com

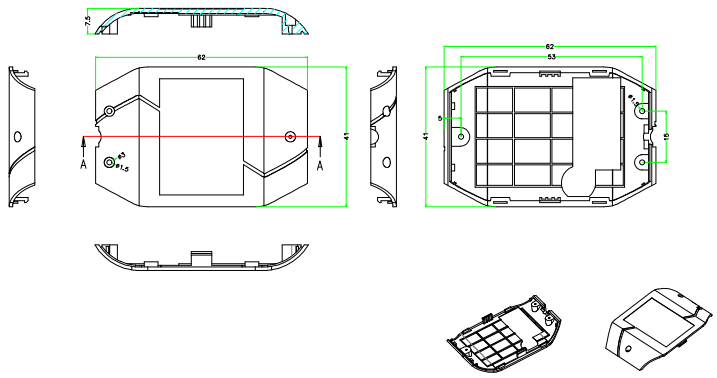

技术说明：

1、未注公差尺寸的极限偏差按GB/T 14486-MT6级；

2、制件应抛满光整、色泽均匀；

3、无缩痕、裂纹、银丝等缺陷；

4、未注壁厚3；未注筋板1.5~2；

5、未注过渡圆角取R0.3~R1，脱模斜度≤0.3°；
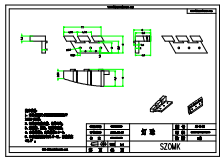
表面处理	**********	上 壳	图 号	AK-H-80
订单日期	2018.00.00		材 料	**********
备 注	**********		数 量	N件
	比例 1:1	SZOMK		
第 页	共 页