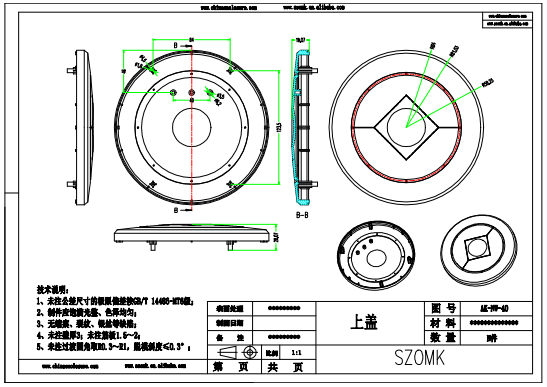
技术说明：
1、未注公差尺寸按照精密级处理GB/T 14486-MT6级；
2、制件表面防光泽、色泽均匀；
3、无暗痕、裂纹、锐丝等缺陷；
4、未注圆角R3；未注倒角1.5~2；
5、未经过表面角度R0.5~R1，脱模斜度<0.3°；
收图处理
制图日期
备 注
比例 1:1
第 页 共 页
上盖
图 号 AE-PM-40
材 料
数 量 1件
SZOMK

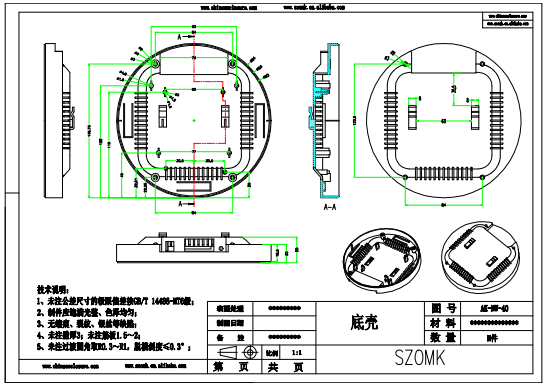
技术说明：
1、未注公差尺寸按照精密级处理GB/T 14486-MT6级；
2、制件表面防光泽、色泽均匀；
3、无暗痕、裂纹、锐丝等缺陷；
4、未注圆角R3；未注倒角1.5~2；
5、未经过表面角度R0.5~R1，脱模斜度<0.3°；
收图处理
制图日期
备 注
比例 1:1
第 页 共 页
底壳
图 号 AE-PM-40
材 料
数 量 1件
SZOMK

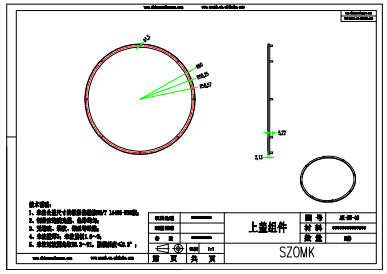
技术说明：
1、未注公差尺寸按照精密级处理GB/T 14486-MT6级；
2、制件表面防光泽、色泽均匀；
3、无暗痕、裂纹、锐丝等缺陷；
4、未注圆角R3；未注倒角1.5~2；
5、未经过表面角度R0.5~R1，脱模斜度<0.3°；
收图处理
制图日期
备 注
比例 1:1
第 页 共 页
上盖组件
图 号 AE-PM-40
材 料
数 量 1件
SZOMK

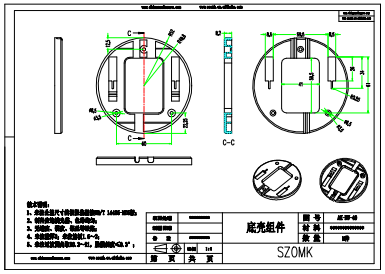
技术说明：
1、未注公差尺寸按照精密级处理GB/T 14486-MT6级；
2、制件表面防光泽、色泽均匀；
3、无暗痕、裂纹、锐丝等缺陷；
4、未注圆角R3；未注倒角1.5~2；
5、未经过表面角度R0.5~R1，脱模斜度<0.3°；
收图处理
制图日期
备 注
比例 1:1
第 页 共 页
底壳组件
图 号 AE-PM-40
材 料
数 量 1件
SZOMK