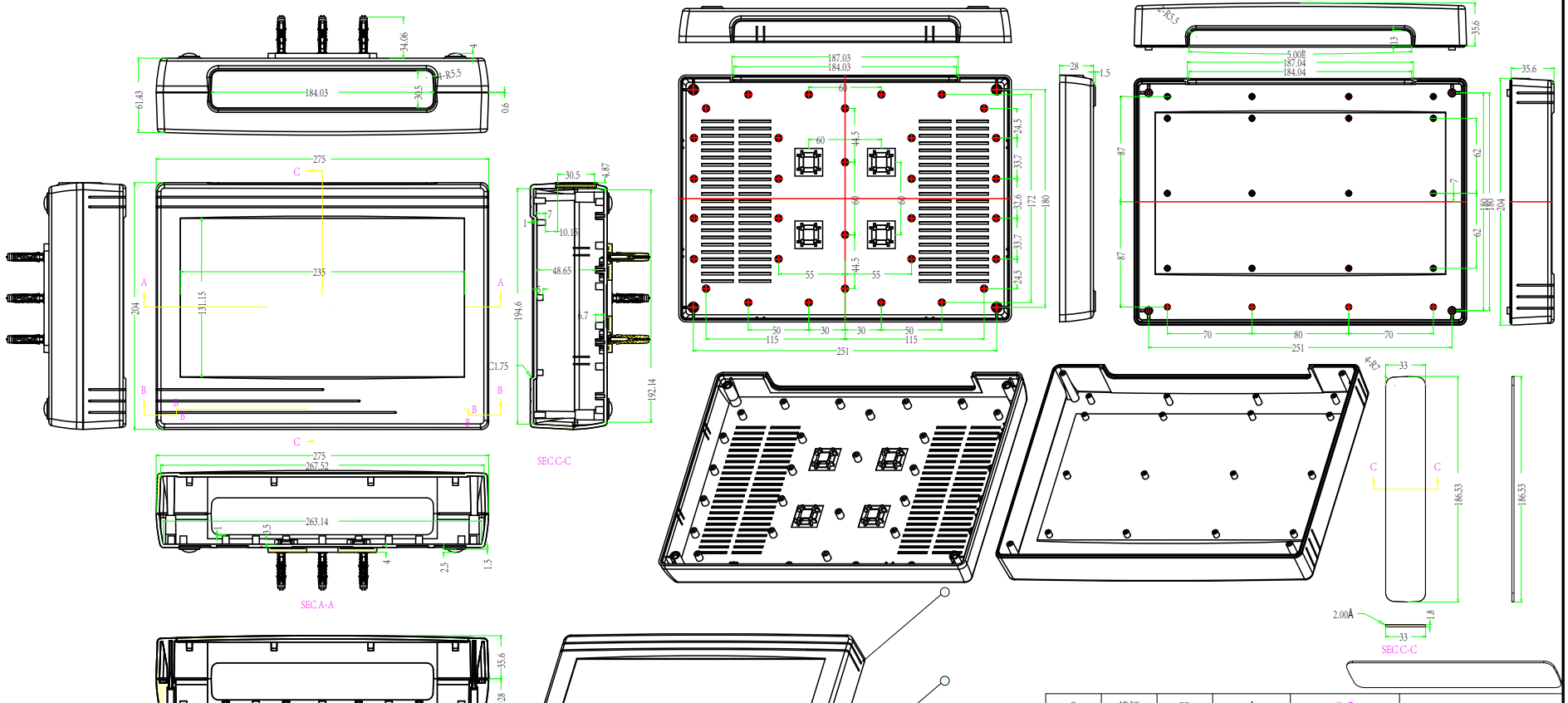

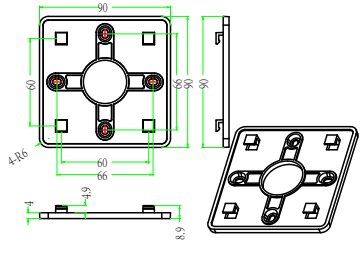

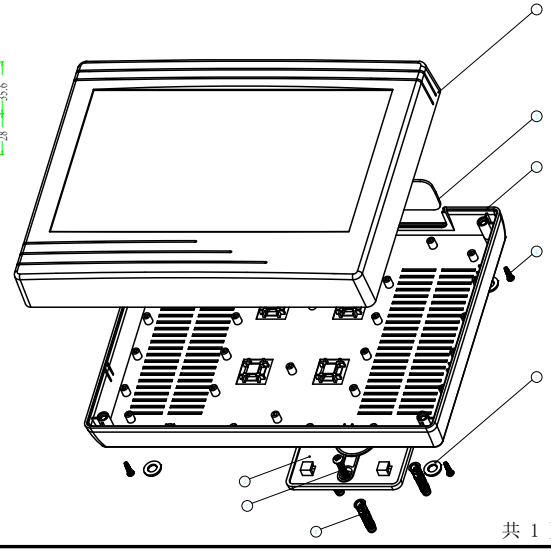

8	墙钉	PP	4	S-5	
7	M3*12螺钉	钢	4	PA3*12	
6	墙挂	ABS	1	50002-D1	
5	脚垫	PVC	1	BP-12	
4	M3*25螺钉	钢	4	PWA3*25	
3	下盖	ABS	1	50016-C1	
2	盖板	ABS	1	50016-D1	
1	上盖	ABS	1	50016-B1	
序 号	零件名称	材 料	数 量	配件编号	备 注
制 图 Drawing	审 核 Auditing	批 准 Confirm	产品名称 Product Name	墙挂式仪表盒	视 图 Project View A
			产品型号 Product Type	AK-W-23	图纸比例 Drawing Scale 1:1(MM)

中国·深圳

共 1 页 第 1 页