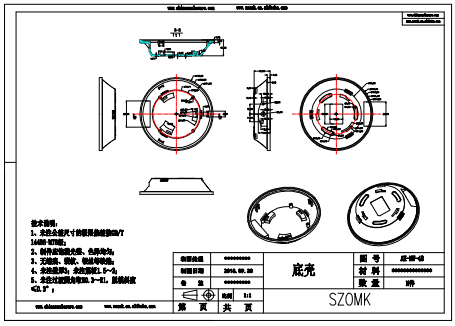
www.shizuoshuo.com
www.mark.en.alibaba.com
www.shizuoshuo.com
www.mark.en.alibaba.com
技术说明：
1、未注公差尺寸按国家自由公差mm/T
1804-M级；
2、制作表面清洁光滑、色泽均匀；
3、无毛刺、裂纹、划伤等缺陷；
4、未注圆角、倒角、半径均为R3；
5、未注拔模角度为0.5~2°，脱模斜度
<2.5°；
制图品质
制图日期
2013.09.20
单 位
数量
图 号
JZ-SP-03
材 料
比例
1:1
底壳
SZOMK
第 页 共 页

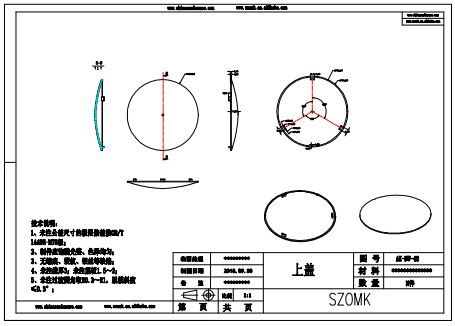
www.shizuoshuo.com
www.mark.en.alibaba.com
www.shizuoshuo.com
www.mark.en.alibaba.com
技术说明：
1、未注公差尺寸按国家自由公差mm/T
1804-M级；
2、制作表面清洁光滑、色泽均匀；
3、无毛刺、裂纹、划伤等缺陷；
4、未注圆角、倒角、半径均为R3；
5、未注拔模角度为0.5~2°，脱模斜度
<2.5°；
制图品质
制图日期
2013.09.20
单 位
数量
图 号
JZ-SP-03
材 料
比例
1:1
上盖
SZOMK
第 页 共 页

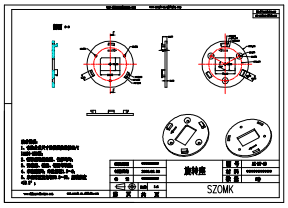
www.shizuoshuo.com
www.mark.en.alibaba.com
技术说明：
1、未注公差尺寸按国家自由公差mm/T
1804-M级；
2、制作表面清洁光滑、色泽均匀；
3、无毛刺、裂纹、划伤等缺陷；
4、未注圆角、倒角、半径均为R3；
5、未注拔模角度为0.5~2°，脱模斜度
<2.5°；
制图品质
制图日期
2013.09.20
单 位
数量
图 号
JZ-SP-03
材 料
比例
1:1
旋转座
SZOMK
第 页 共 页