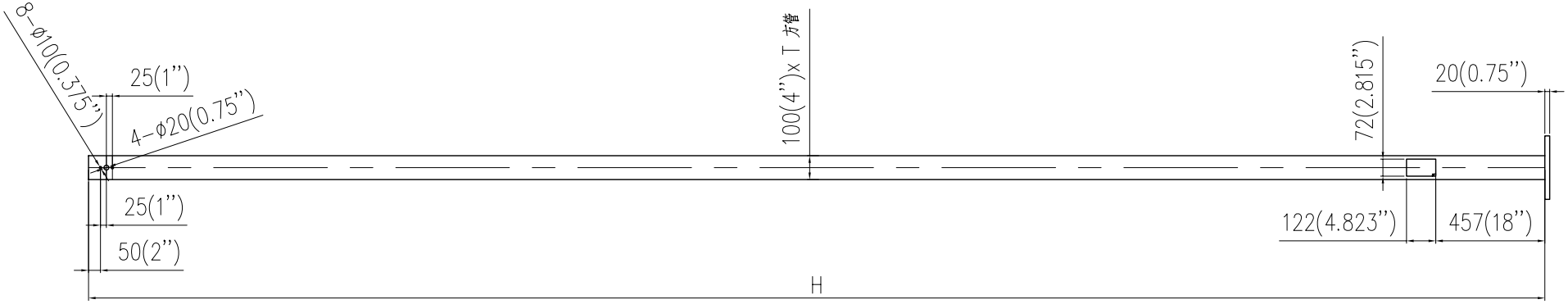

A—A

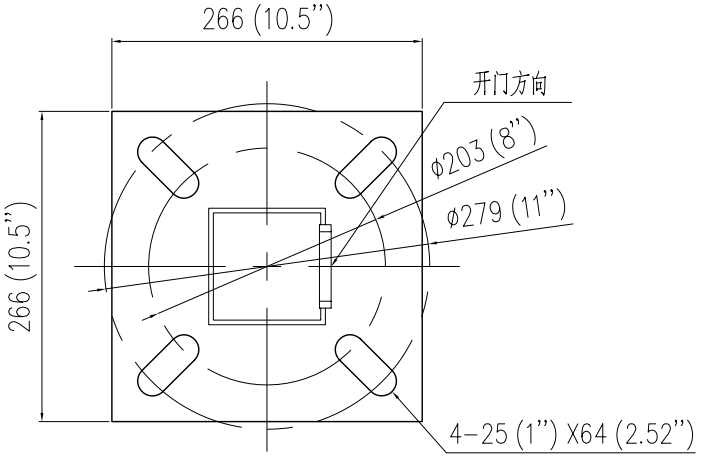

ITEM	H	T
4" SQ	16'	11 Ga.
4" SQ	20'	11 Ga.
4" SQ	20'	7 Ga.
4" SQ	25'	11 Ga.
4" SQ	25'	7 Ga.

标记	处数	更改文件号	签字	日期

设计		标准化		图样标记	重量
校对		审定			
审核					
工艺		日期		共 页	第 页

16FT/20FT/25FT

备注 用户登记
描 图
描 校
日底图总号
底图总号
签 字
日 期