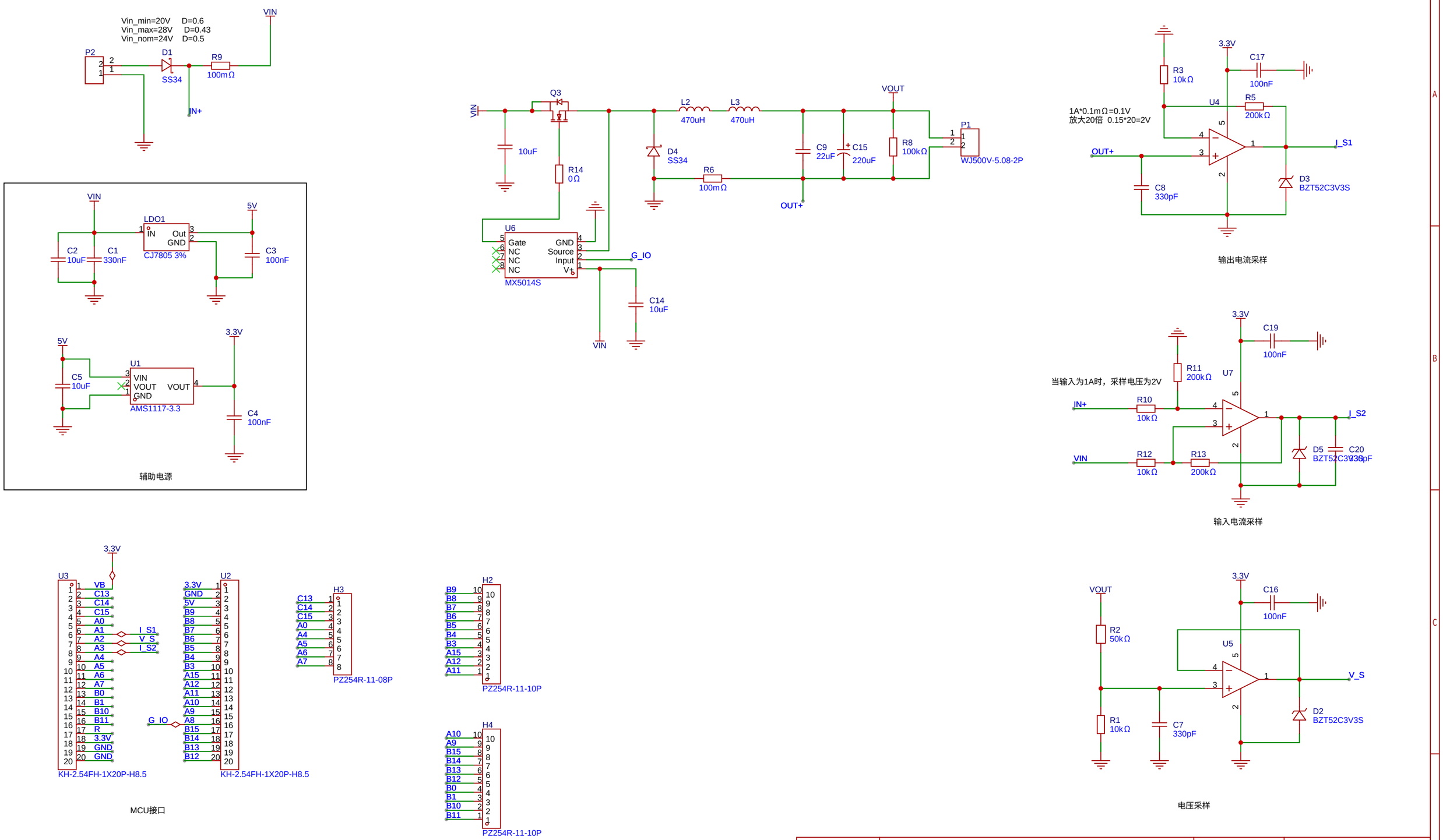

原理图	Schematic1	更新日期	2025-09-17
		创建日期	2025-09-17
图页	P1	物料编码	
绘制		buck	
审阅			
		版本	尺寸	页 1 共 1
嘉立创EDA		V1.0	A3	嘉立创EDA