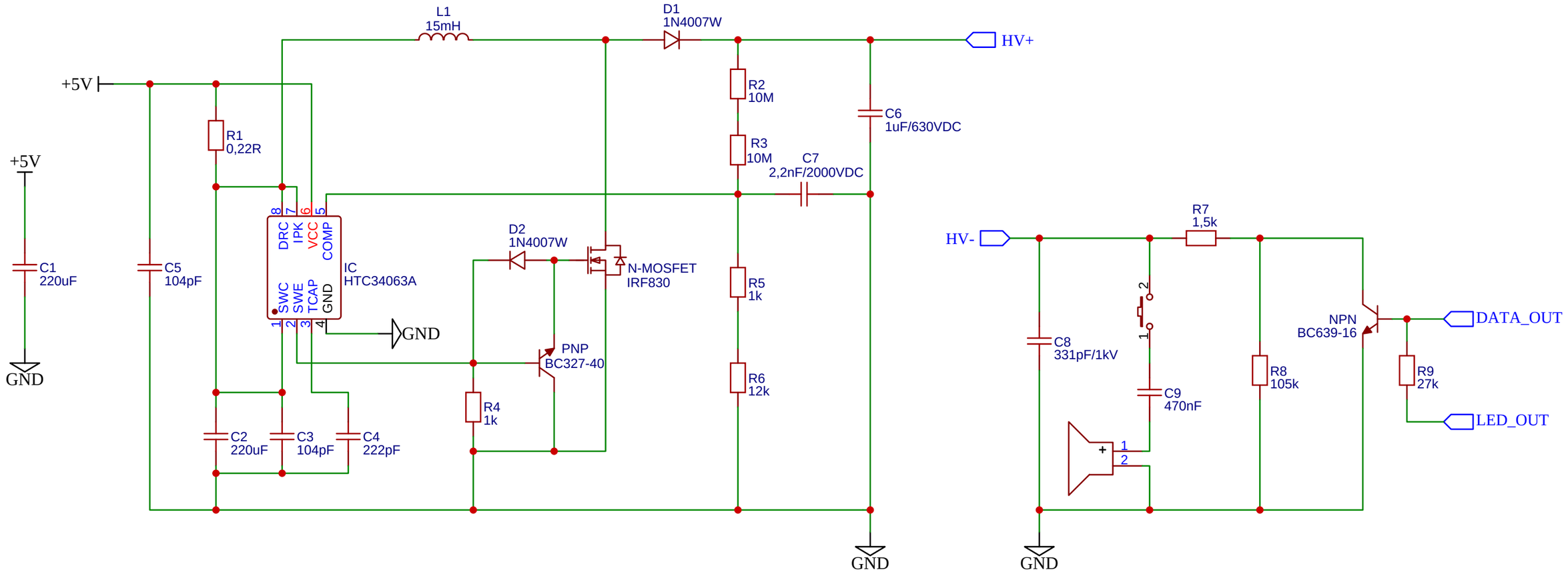

TITLE: Projekt licznika Geigera		REV: 1.0
Politechnika Krakowska im. Tadeusza Kościuszki	Company: ko ł o naukowe KWARK	Sheet: 1/1
	Date: 2022-04-23 Drawn By: Hubert Kubis	