"图样代号"

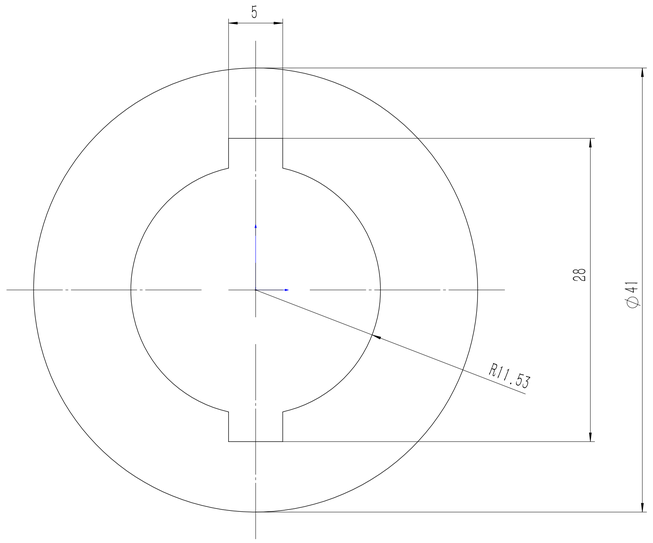

PJ 7峰

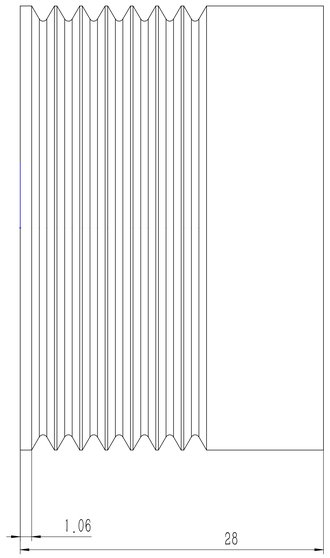

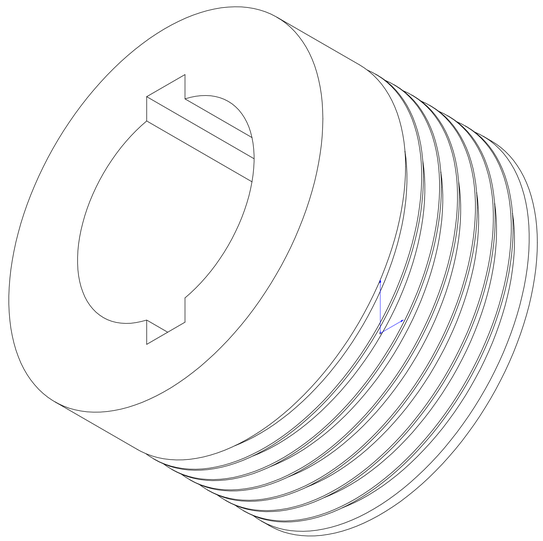

标记	处数	分区	更改文件号	签名	年 月 日	材质 <未指定>	
设计			标准化			阶段标记 / 重量 / 比例: 23 / 5:1	"图样名称"
校核			工艺				"图样代号"
主管设计			审核			共1张 第1张 / 版本	替代
			批准				

零件代号
借(通)用件登记
描 图
描 校
旧底图总号
底图总号
签 字
日 期